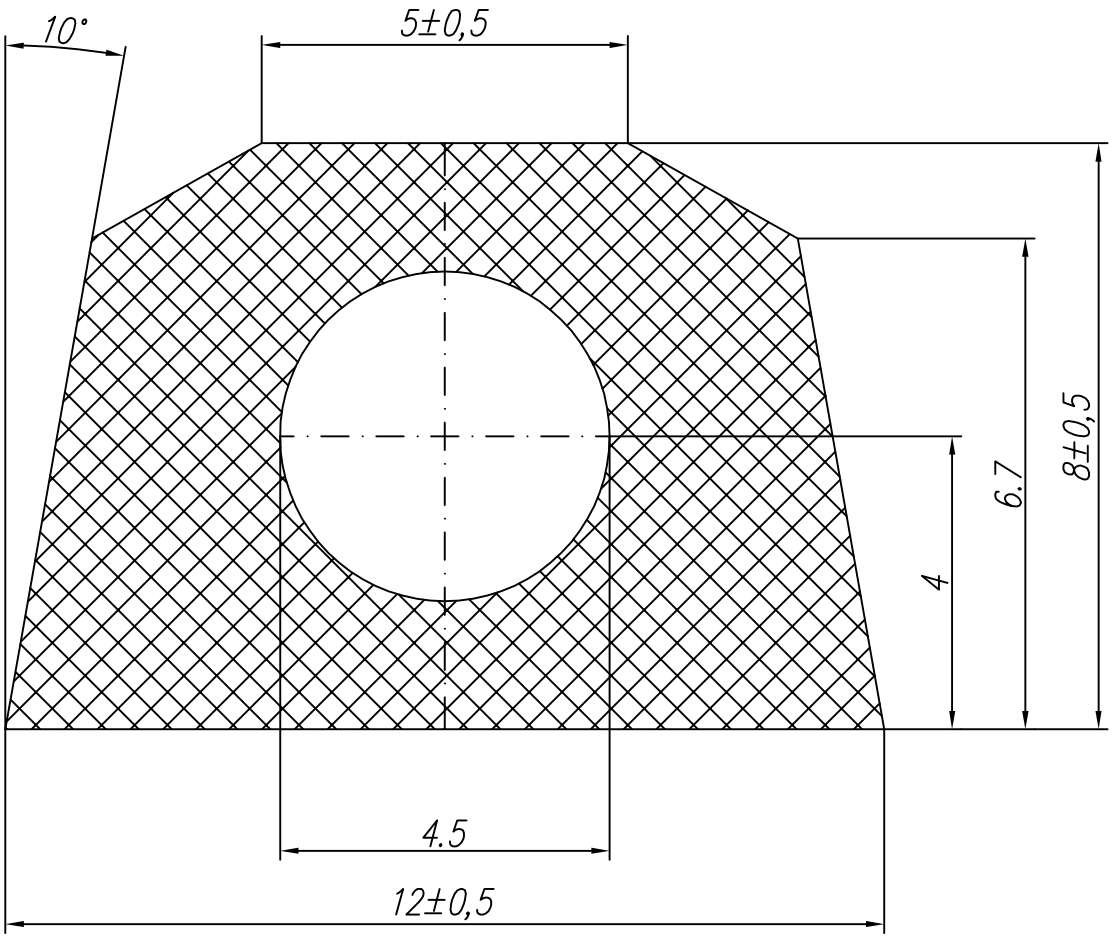

ca. 50 Shore

Teil in Liste		
		Kanten entgratet: Radius oder Fase ≤ 0,3

1996	Datum	Name	Alle Rechte nach DIN 34 vorbehalten	A	Anz.		Werkstoff 50 VMQ/511	Gewicht
Entworfen				4			Rohmaße 12 x 8	
Gezeichnet	18.6.	W.Fischer		3				
Geprüft			Maße ohne Toleranz nach DIN 7168 mittel	2			Vorstufen-Sachnr.	
Norm gepr.				1				kg

	Dichtung	Maßstab 10:1

Ident.-Nr.	Klassifizierungs-Nr.	Format	Blattzahl
2 9 4 1 2 4 —	4 - 4 8 1 5	4	1
		Plot erst. am:	Blatt-Nr. 1

Ursprung	Ersatz für Zeich. gl. Nr.	Ersetzt durch