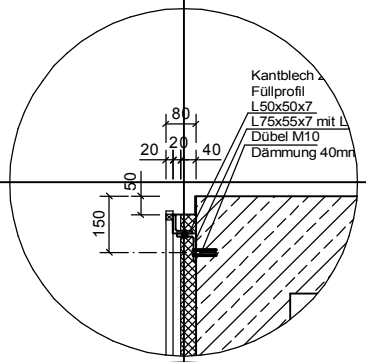
Kantblech
Füllprofil
L50x50x7
L75x55x7 mit L
Dübel M10
Dämmung 40mm
80
20
20
40
50
150

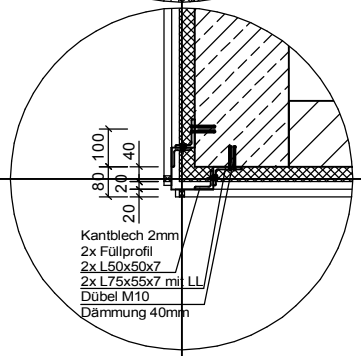
100
40
80
20
20
Kantblech 2mm
2x Füllprofil
2x L50x50x7
2x L75x55x7 mit LL
Dübel M10
Dämmung 40mm

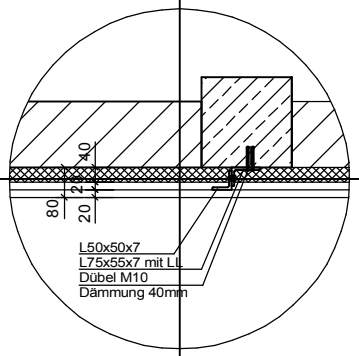
40
20
80
20
L50x50x7
L75x55x7 mit LL
Dübel M10
Dämmung 40mm

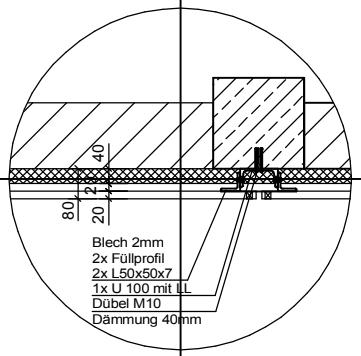
40
20
80
20
Blech 2mm
2x Füllprofil
2x L50x50x7
1x U 100 mit LL
Dübel M10
Dämmung 40mm

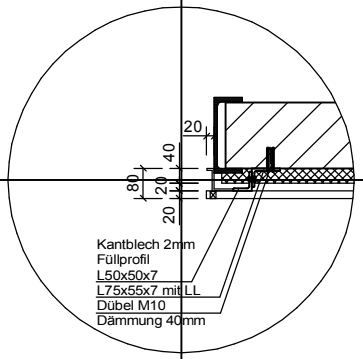
20
40
80
20
20
Kantblech 2mm
Füllprofil
L50x50x7
L75x55x7 mit LL
Dübel M10
Dämmung 40mm