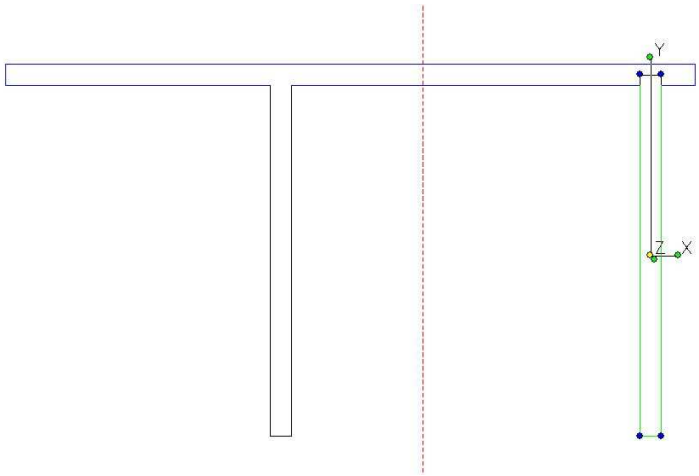

Bezugspunkt verschieben

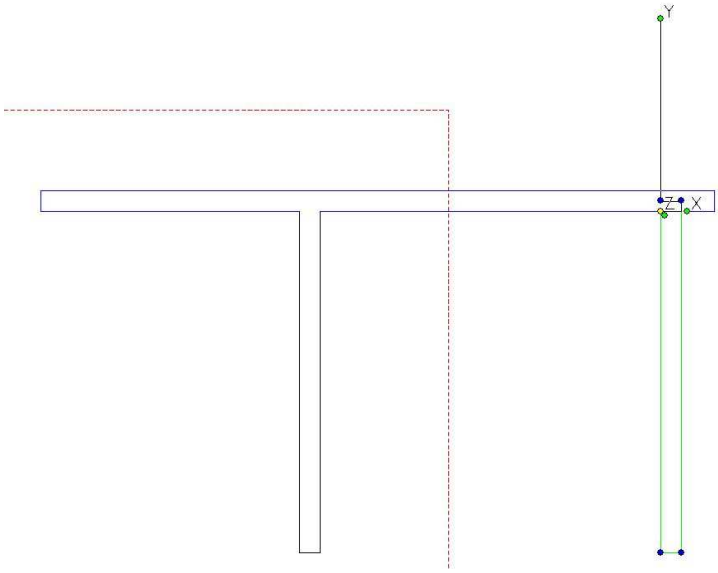

Wand an andere Wand anlegen

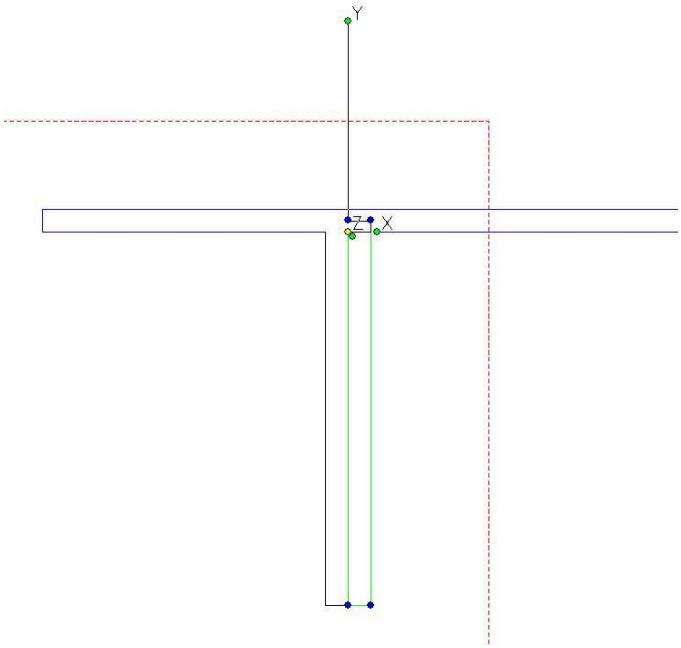

----- und mit Delta verschieben