Kraft kommt von unten nach oben
Kraft bis max. 300N (symetrisch)

M5 Gewinde im gelben Bolzen

Kein Gewinde im grünen Bolzen

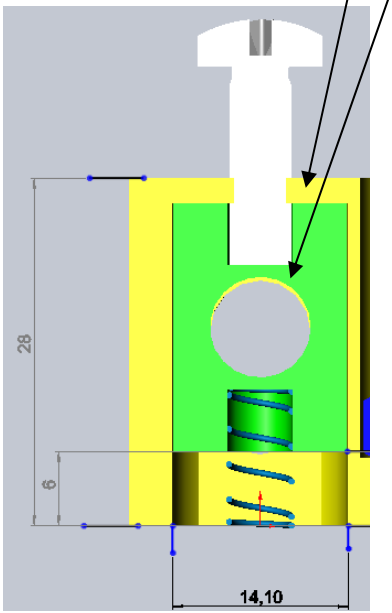

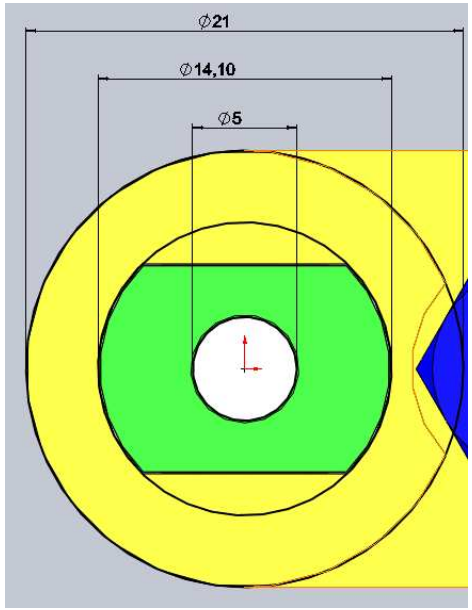

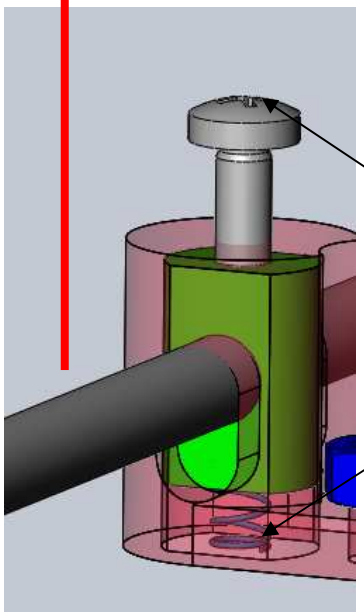

Verstellbar durch Schraube M5

Feder