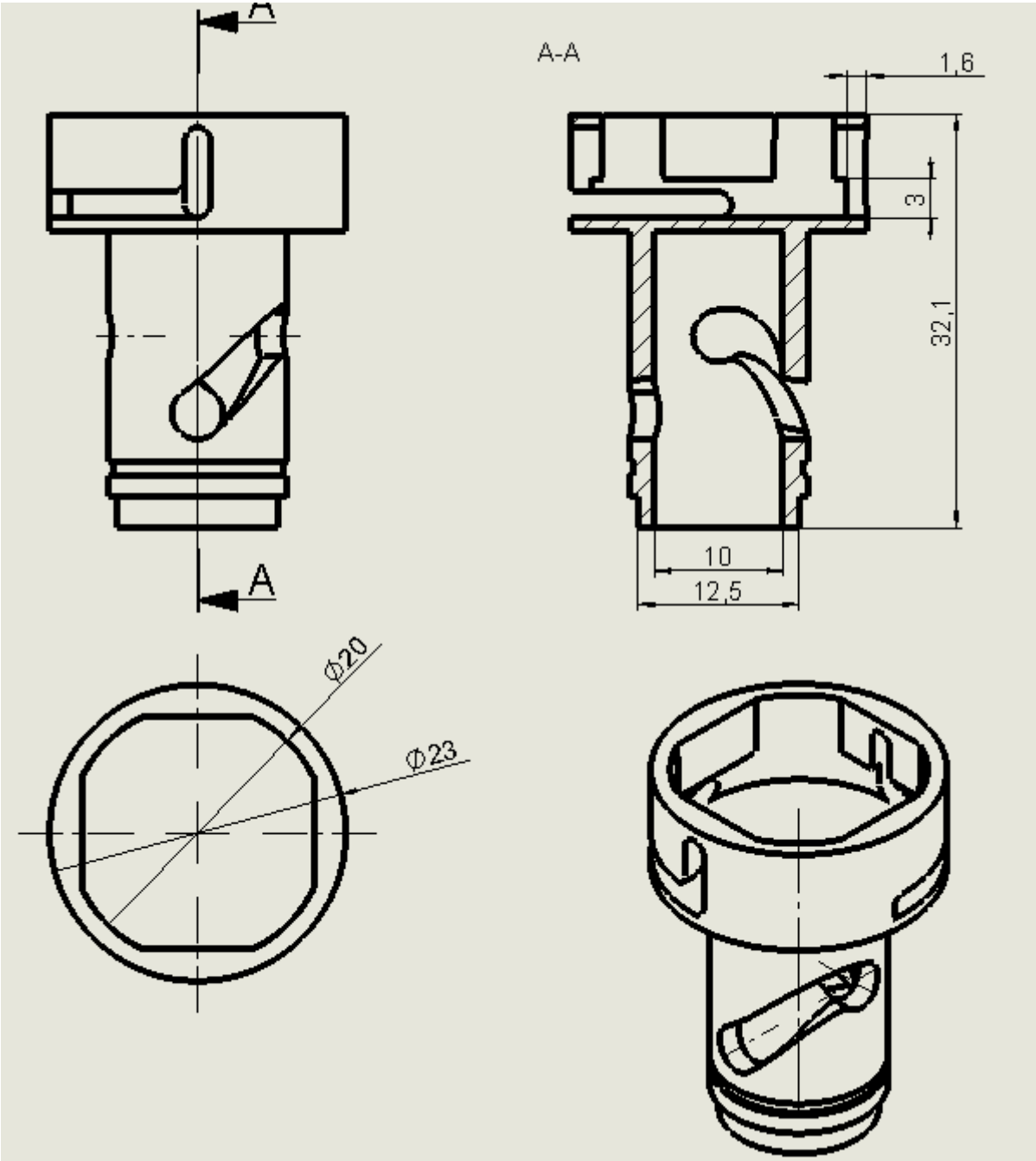
A
A-A
1,6
3
32,1
10
12,5
A
Ø20
Ø23