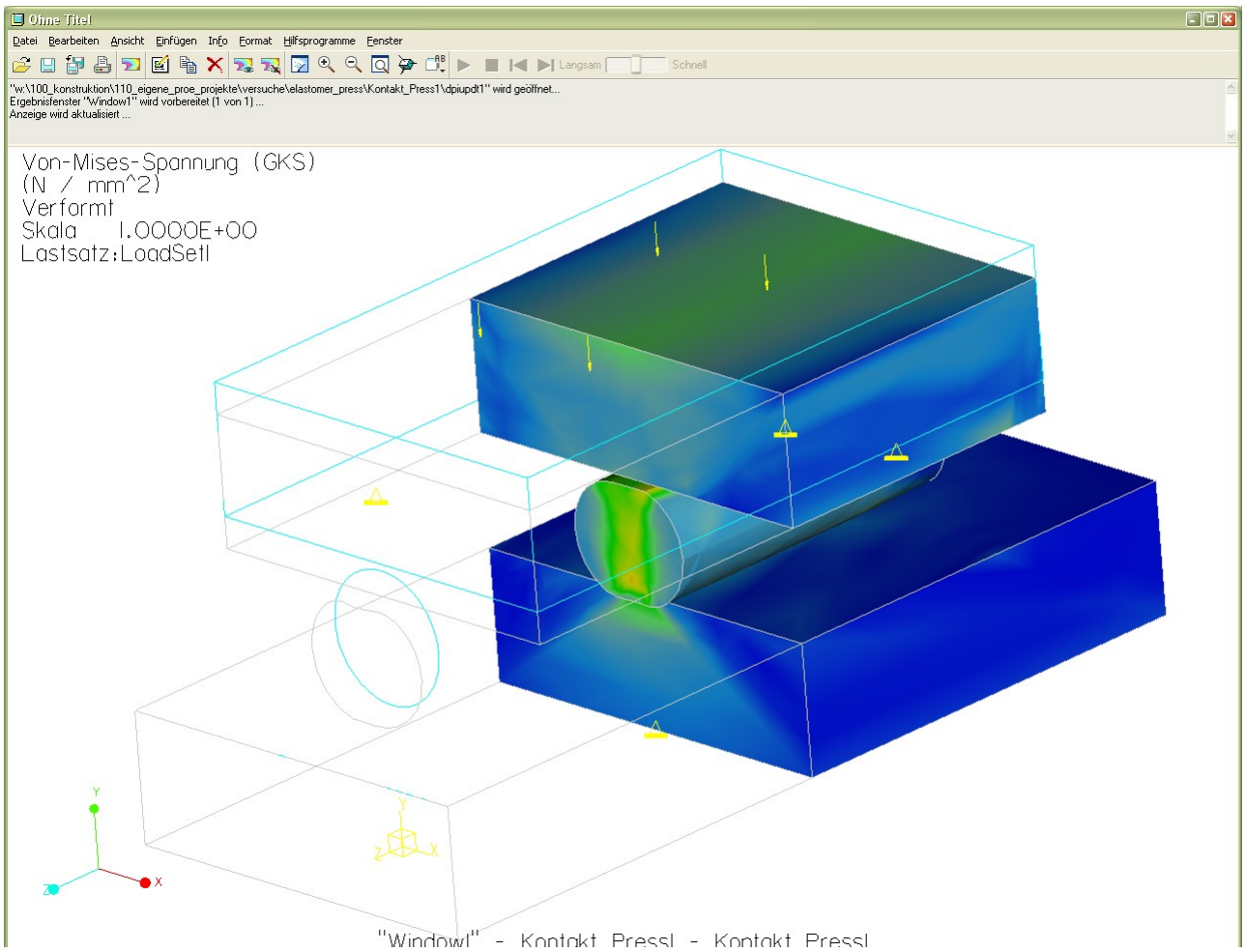
Ohne Titel
Datei Bearbeiten Ansicht Einfügen Info Format Hilfsprogramme Fenster
Langsam
Schnell
"w:\100_konstruktion\110_eigene_proe_projekte\versuche\elastomer_press\Kontakt_Press1\dpiupdt1" wird geöffnet...
Ergebnisfenster "Window1" wird vorbereitet (1 von 1) ...
Anzeige wird aktualisiert ...
Von-Mises-Spannung (GKS)
(N / mm^2)
Verformt
Skala 1.0000E+00
Lastsatz:LoadSet1
Y
X
Z

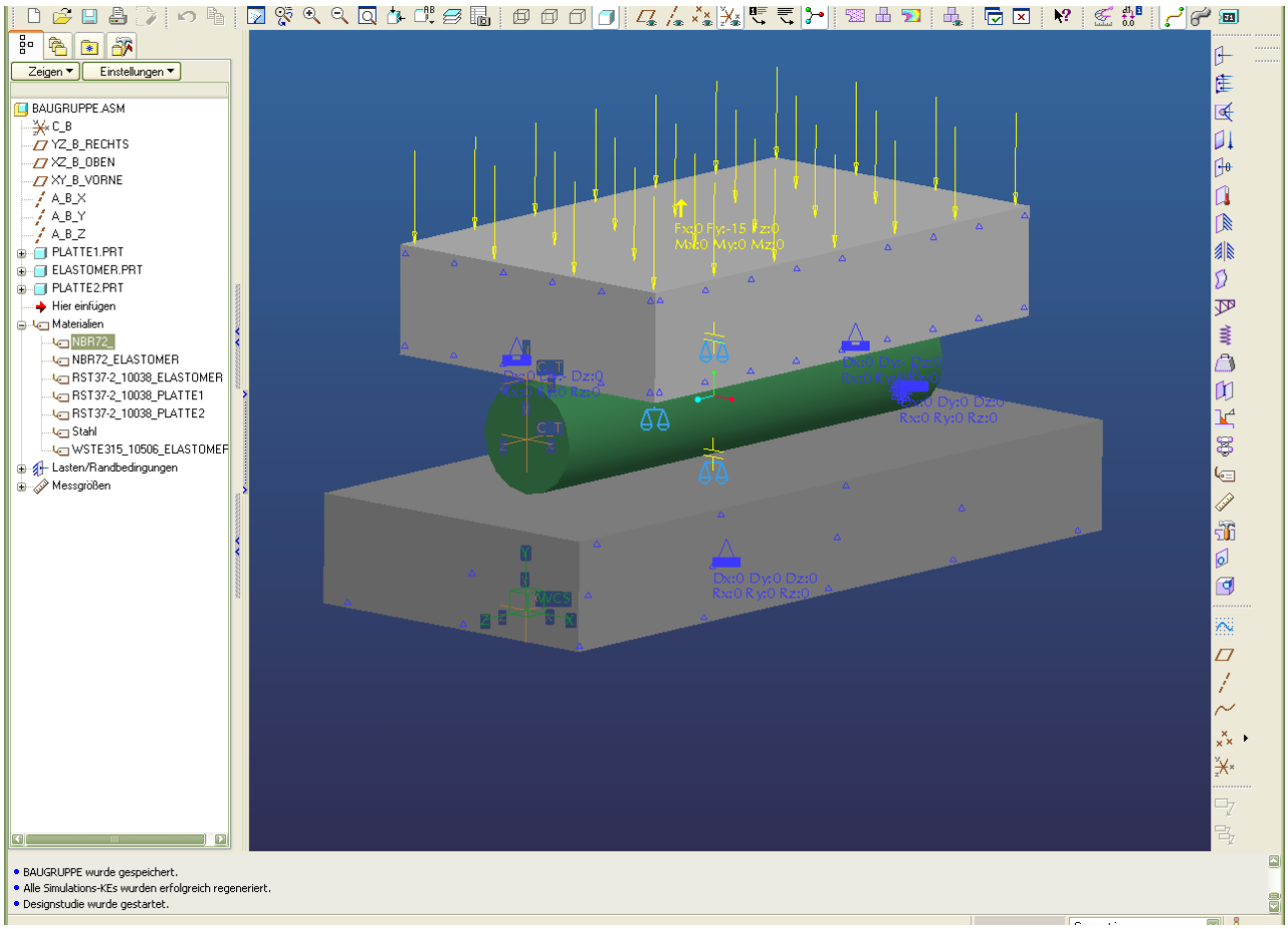
Zeigen
Einstellungen
BAUGRUPPE.ASM
C_B
YZ_B_RECHTS
XZ_B_OBEN
XY_B_VORNE
A_B_X
A_B_Y
A_B_Z
PLATTE1.PRT
ELASTOMER.PRT
PLATTE2.PRT
Hier einfügen
Materialien
NBR72_
NBR72_ELASTOMER
RST37-2_10038_ELASTOMER
RST37-2_10038_PLATTE1
RST37-2_10038_PLATTE2
Stahl
WSTE315_10506_ELASTOMER
Lasten/Randbedingungen
Messgrößen
Fx:0 Fy:-15 Fz:0
Mx:0 My:0 Mz:0
Dx:0 Dy:0 Dz:0
Rx:0 Ry:0 Rz:0
BAUGRUPPE wurde gespeichert.
Alle Simulations-KEs wurden erfolgreich regeneriert.
Designstudie wurde gestartet.