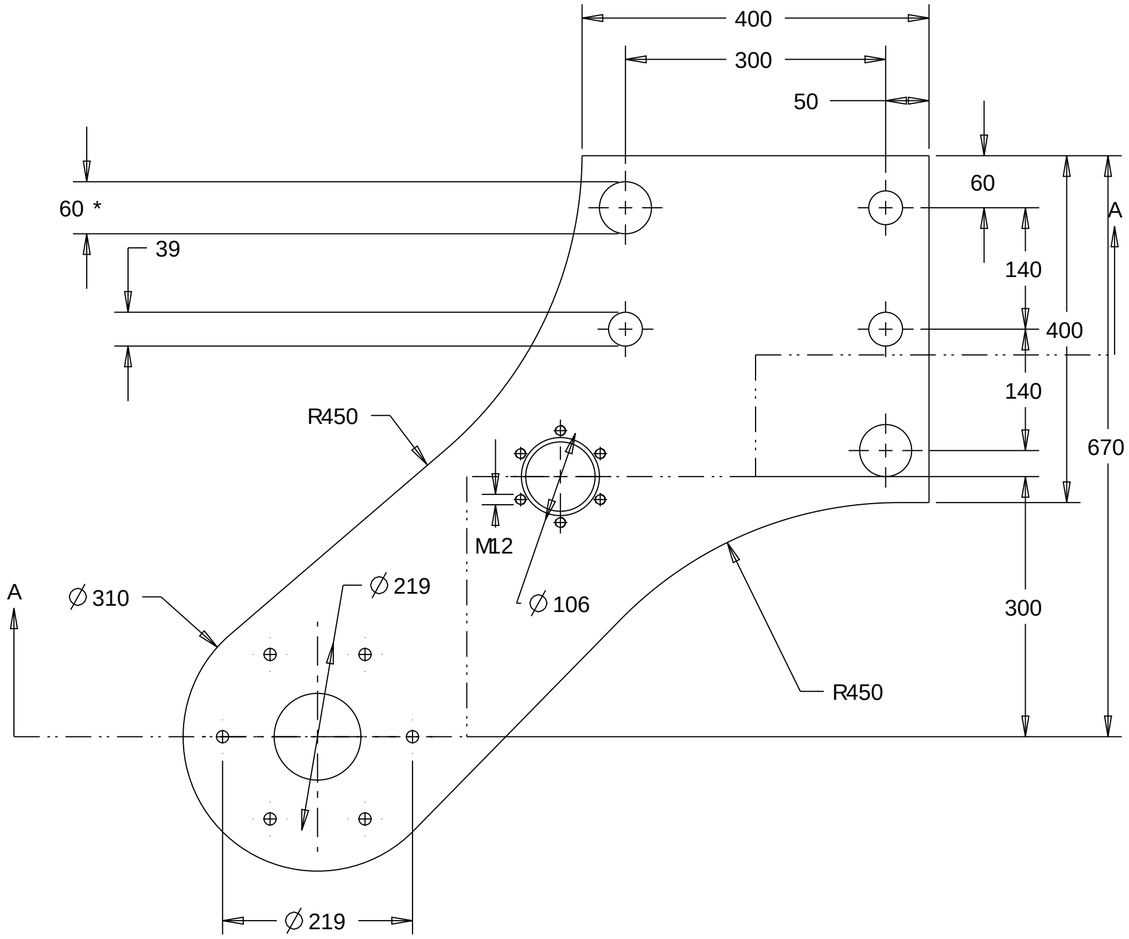

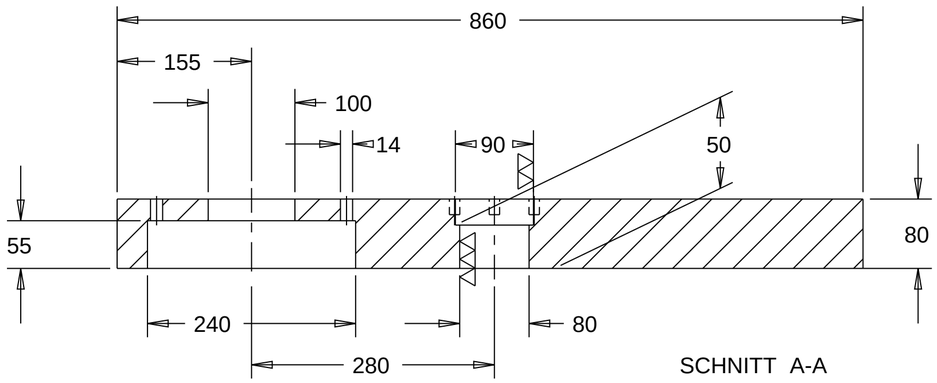

SCHNITT A-A

* auf ∅ 55 vorbohren, bei Montage passend auf 60 aufbohren

Stck-zahl	Benennung	Zn.-Nr. DIN	lfd. Nr.	Werkstoff	Bemerkungen	Gew kg

Maßstab 1:5	Gewicht 186kg	
Ringwalzwerk RWW		
Bindestück Ringentnahme-maschine		
Schmiedewerke Gröditz GmbH	Blatt 1	Bl.

	Datum	Name
Bearb.	01.02.2007	Kopsch
Gepr.		
Norm		
CAD:		

Zust.	Änderung	Datum	Name	Urspr.	Ers. f.: GM-400.8.4.11	Ers. d.: