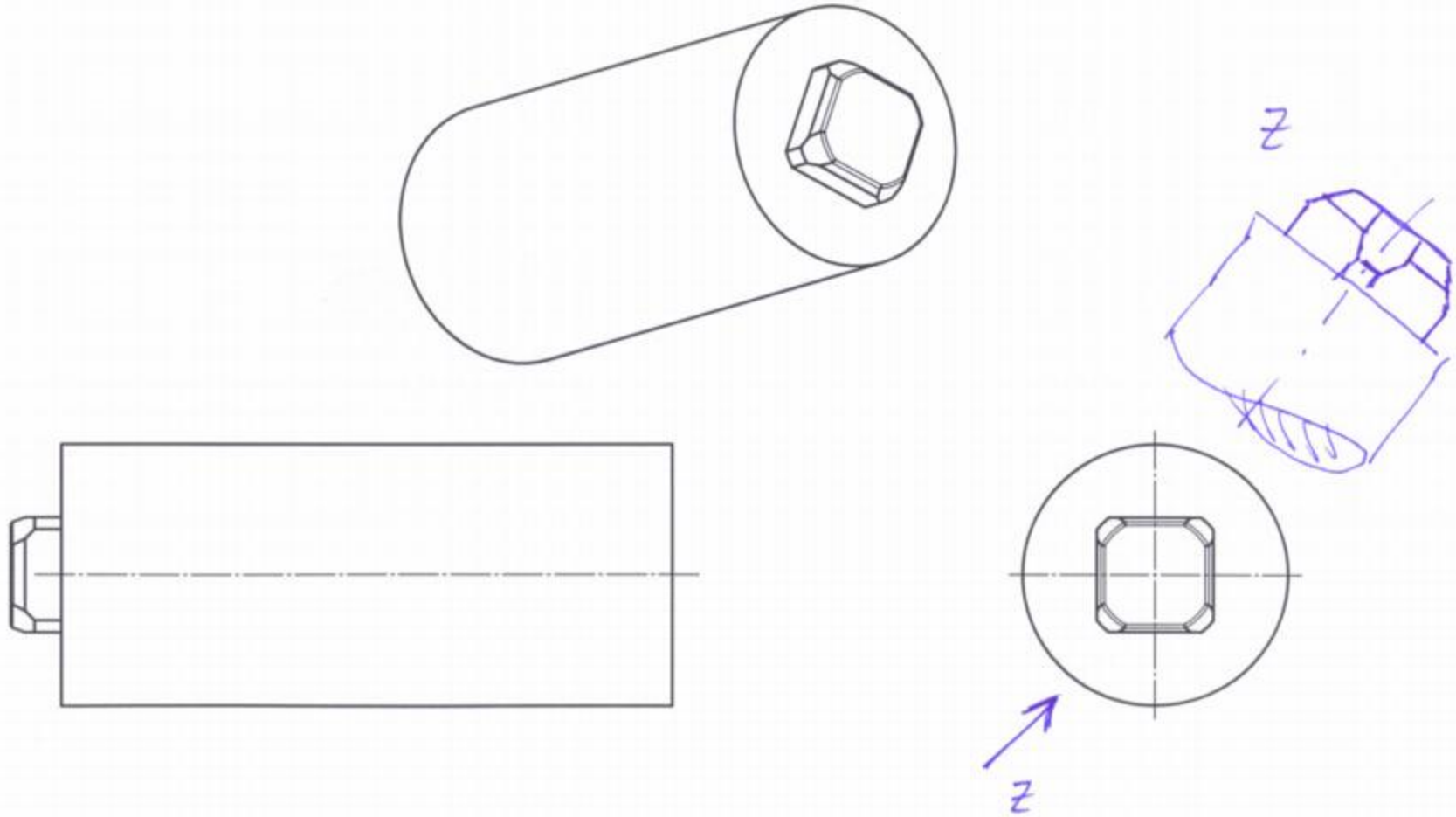
Z
Z