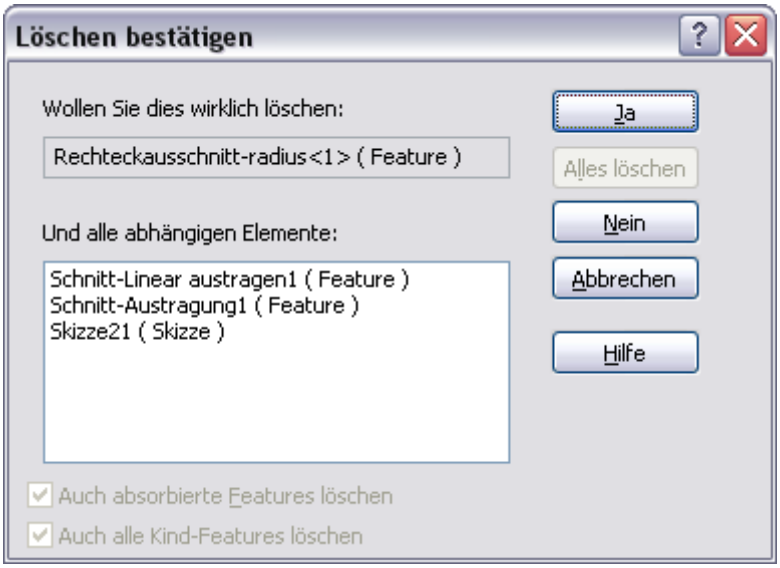
Löschen bestätigen
Wollen Sie dies wirklich löschen:
Rechteckausschnitt-radius<1> (Feature)
Und alle abhängigen Elemente:
Schnitt-Linear austragen1 (Feature)
Schnitt-Austragung1 (Feature)
Skizze21 (Skizze)
Ja
Alles löschen
Nein
Abbrechen
Hilfe
Auch absorbierte Features löschen
Auch alle Kind-Features löschen

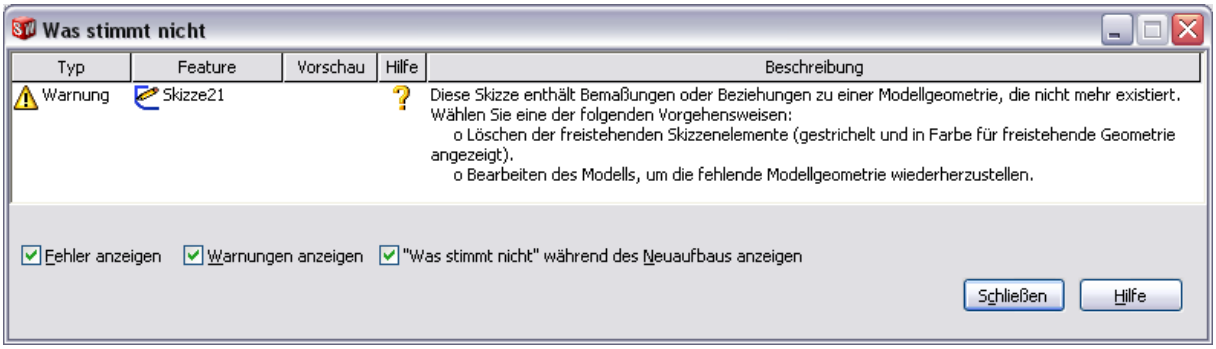
Was stimmt nicht
Typ
Feature
Vorschau
Hilfe
Beschreibung
Warnung
Skizze21
Diese Skizze enthält Bemaßungen oder Beziehungen zu einer Modellgeometrie, die nicht mehr existiert.
Wählen Sie eine der folgenden Vorgehensweisen:
o Löschen der freistehenden Skizzenelemente (gestrichelt und in Farbe für freistehende Geometrie angezeigt).
o Bearbeiten des Modells, um die fehlende Modellgeometrie wiederherzustellen.
Fehler anzeigen
Warnungen anzeigen
"Was stimmt nicht" während des Neuaufbaus anzeigen
Schließen
Hilfe

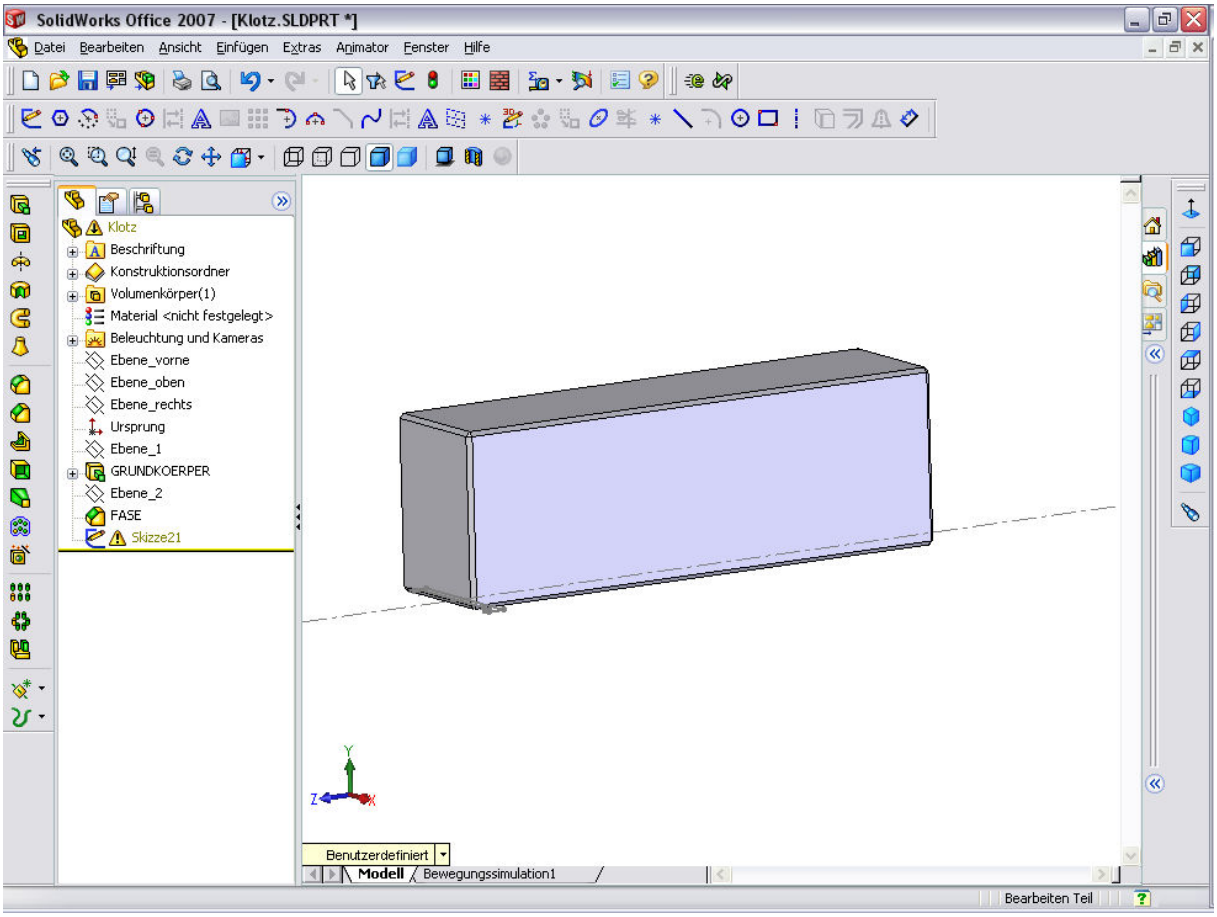
SolidWorks Office 2007 - [Klotz.SLDPRT *]
Datei Bearbeiten Ansicht Einfügen Extras Animator Fenster Hilfe
Klotz
Beschriftung
Konstruktionsordner
Volumenkörper(1)
Material <nicht festgelegt>
Beleuchtung und Kameras
Ebene_vorne
Ebene_oben
Ebene_rechts
Ursprung
Ebene_1
GRUNDKOERPER
Ebene_2
FASE
Skizze21
Benutzerdefiniert
Modell
Bewegungssimulation1
Bearbeiten Teil