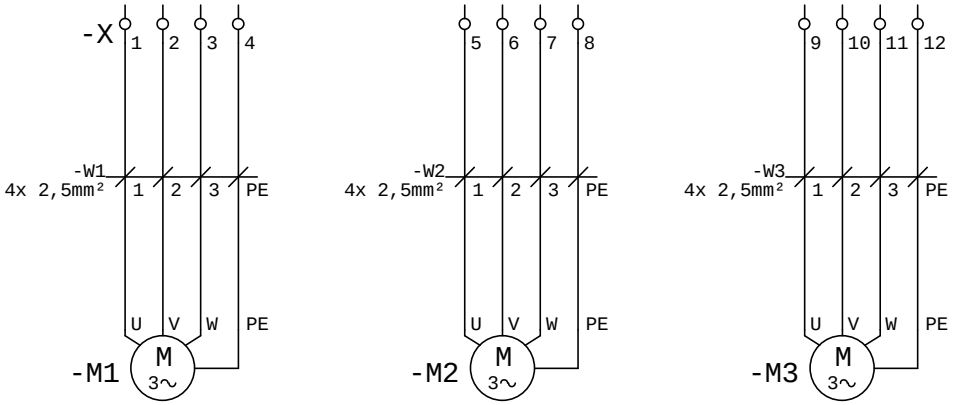

				Datum	19.02.2015						=	
				Bearb.							+	
				Gepr.								Blatt 4
Zust.	Änderung	Datum	Name	Norm		Urspr.	Ers. f.	Ers. d.				von 12Bl.