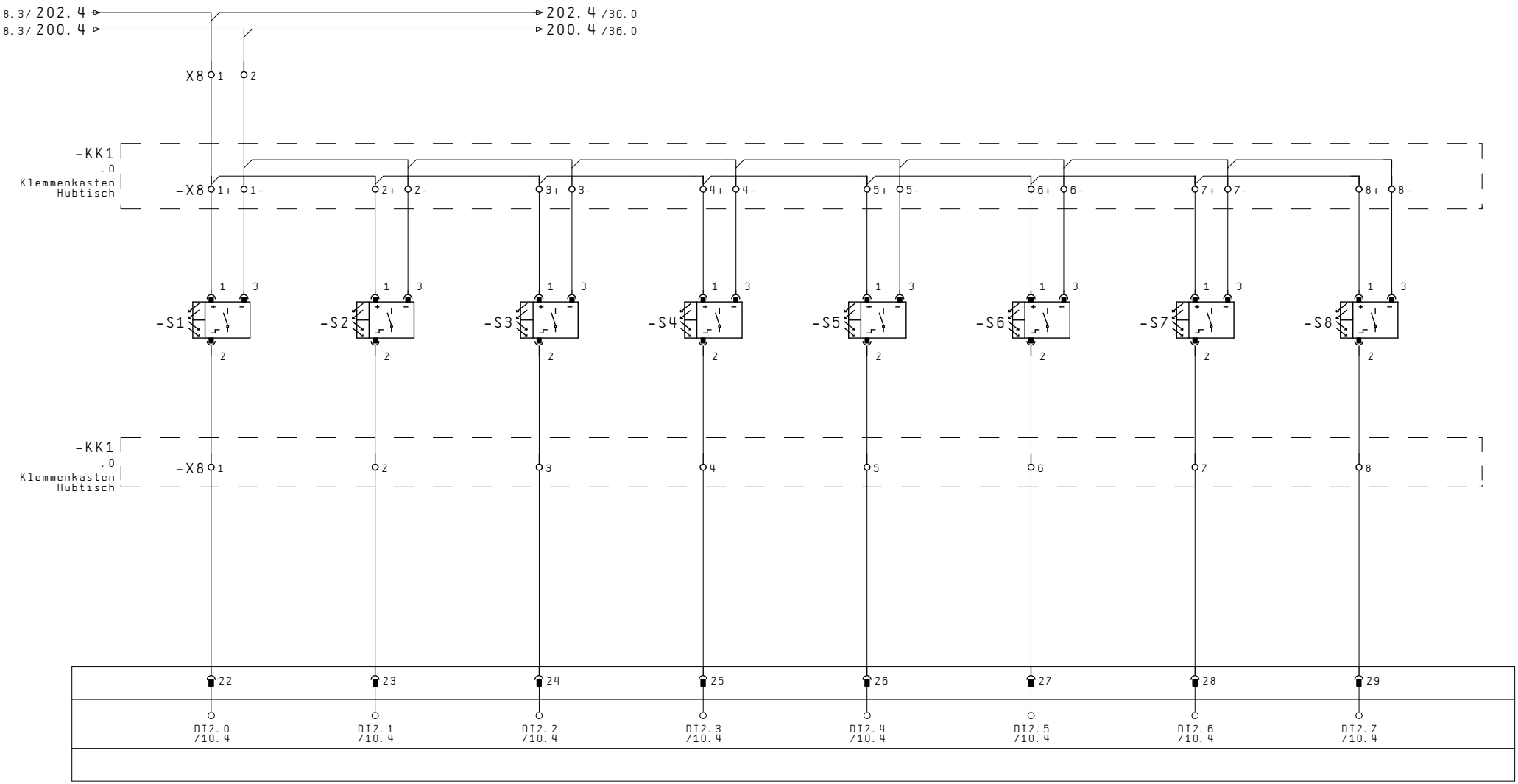

-14A1
10.1

Zahnrad-messzelle 1	Zahnrad-messzelle 2	Zahnrad-messzelle 3	Zahnrad-messzelle 4	Zahnrad-messzelle 5	Zahnrad-messzelle 6	Zahnrad-messzelle 7	Zahnrad-messzelle 8