RevNr.	Änderungsindex	Datum	Visum	Geprüft

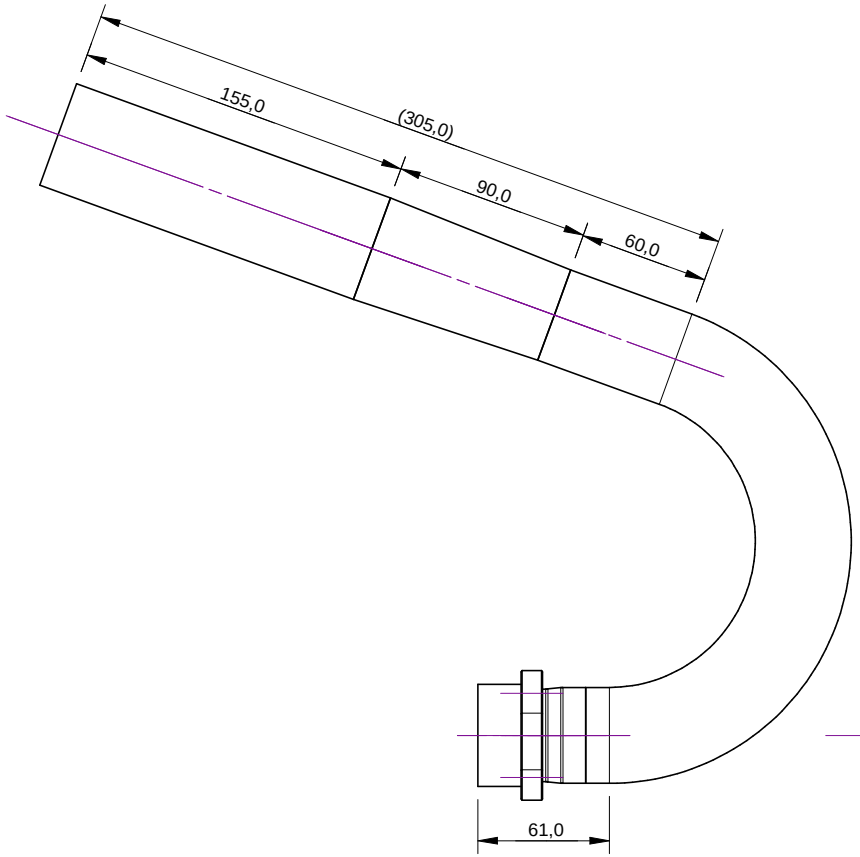

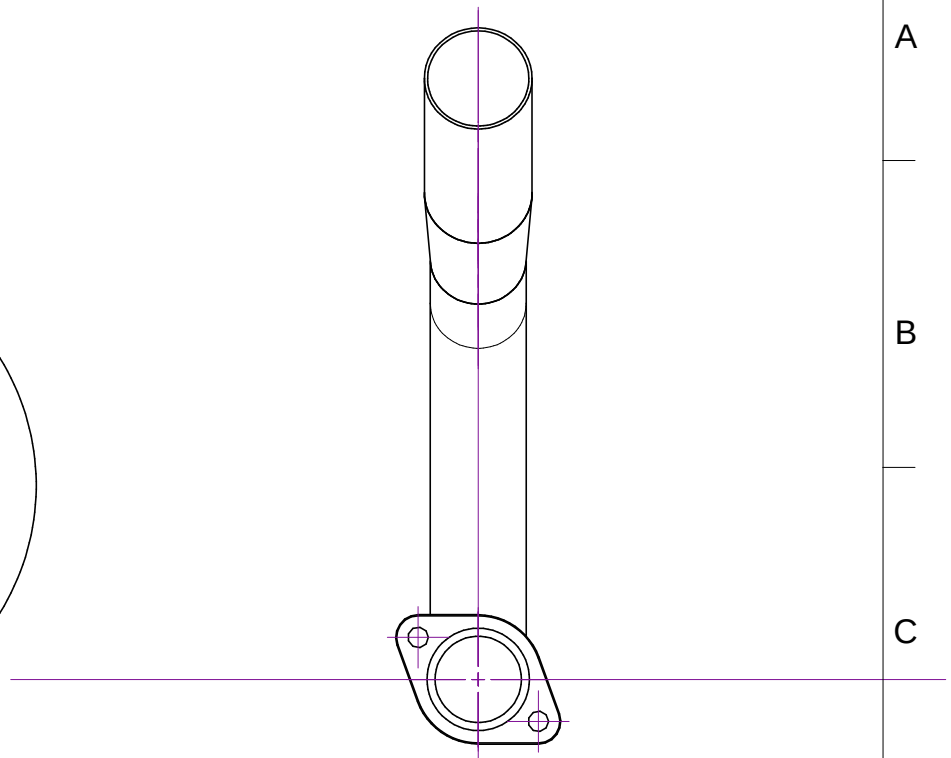

Pos.	Menge	Benennung	Krümmer 1			Sachnummer	XXX.XXXX.XX	
Gezeichnet für Herr XXX		Geprüft von	Geprüft am	Masse -----kg	Format A4	Datum 19.06.2007	Einheit mm	Maßstab 1:1
XXXX		Material Rohr CrNi - -		Gezeichnet von J. Meyer		Mobile 3D-Messtechnik Görresstr. 45 60386 Frankfurt		
				Toleranz	DIN ISO 2768 mittel		Version	Blatt-Nr. 1-

Als Betriebsgeheimnis anvertraut. Alle Rechte vorbehalten.
Proprietary data, company confidential. All rights reserved.