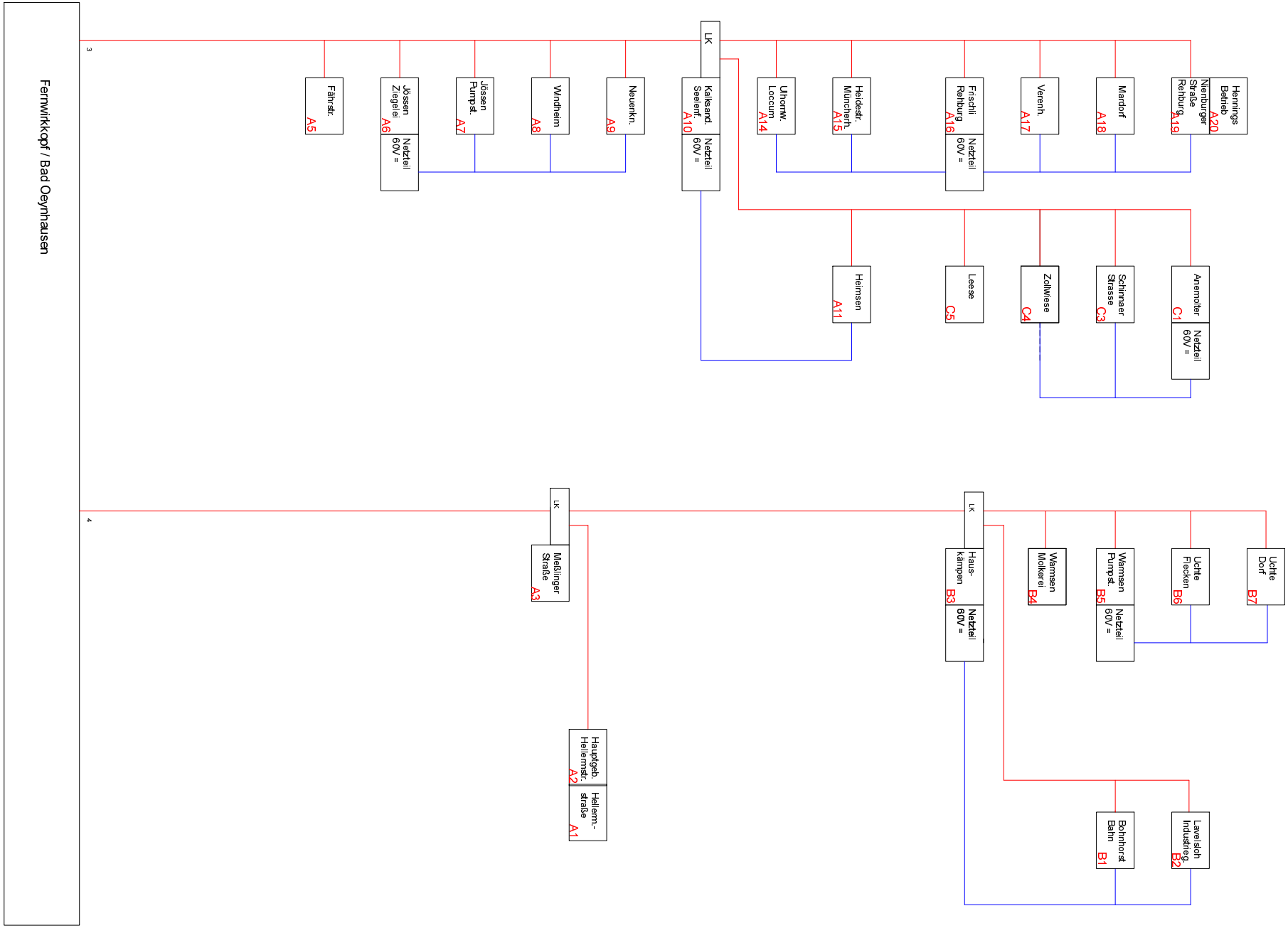

ELEKTRO-LAMPE	Datum	20.10.01	Bezeichnung Gasversorgung Westfalica GmbH Fernmeldekabelnetz	Anlage Fernwirkschleife und Leitungsknoten, Stromvers.	Datei:	Fernwirk	Endverschluss
	Bearb.	17.09.04			gez.:	F.Möhlenbrock	Seite 2 / 34