Querschnitte für unterschiedliche Betriebsdrücke

Typ	Querschnitt	Abmessungen Breite a, Höhe c	Druckbereich bei Entrauchungsbetrieb	Druckbereich bei Lüftungsbetrieb (L 90)
I	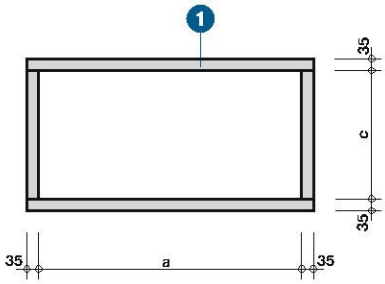 (*) 1000 bei horizontalen Entrauchungsleitungen	a ≦ 600 mm c ≦ 600 mm	+500 Pa -1500 Pa	+2500 Pa -2300 Pa
		a ≦ 1000 mm c ≦ 750 mm		±1000 Pa
		a ≦ 1250 mm c ≦ 1250 mm (*)		±750 Pa
II	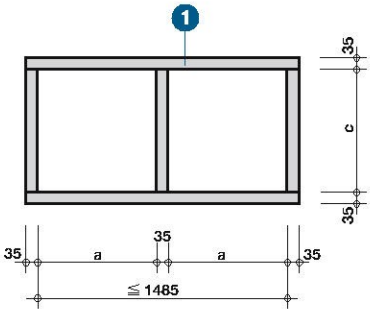	a ≦ 725 mm c ≦ 1000 mm	+500 Pa -1500 Pa	+1000 Pa -2000 Pa
III	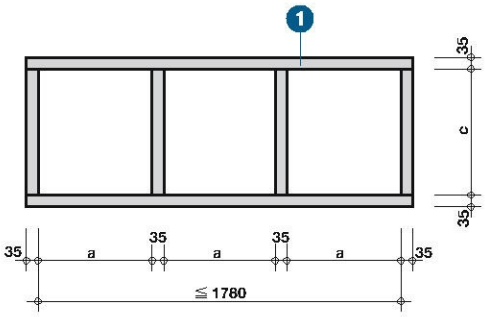	a ≦ 570 mm c ≦ 600 mm	+500 Pa -1500 Pa	+1000 Pa -2000 Pa
IV	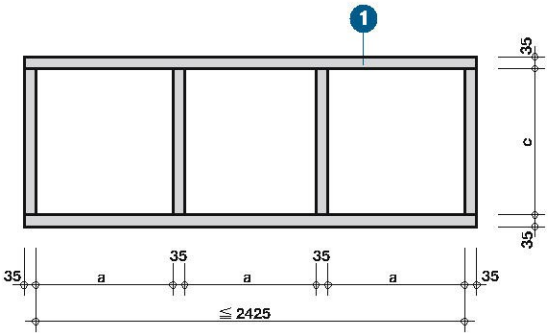 **Bekleidung der Traversen nach Konstr. 476, Detail V bzw. W. Abstand der Abhänger ≦ 600 mm.**	a ≦ 785 mm c ≦ 800 mm	+500 Pa -1500 Pa	±1000 Pa
		a ≦ 785 mm c ≦ 1000 mm		±750 Pa

Wichtige Hinweise

- Weitere konstruktive Details sind dem Konstruktionsblatt 476 zu entnehmen.
- Die Abhänger bleiben bis zu einer Länge von 1500 mm unbekleidet. Bei größeren Längen s. Konstruktion 476, Detail X.
- Als horizontale Trageprofile (Traversen) können unterschiedliche Stahlprofile verwendet werden (z. B. Winkelprofile oder gelochte Trageschienenprofile). Angaben zur Bemessung auf Anfrage.
- Entrauchungsleitungen mit Revisionsöffnung sowie senkrechte Leitungen für Geschosshöhen bis 15 m auf Anfrage.