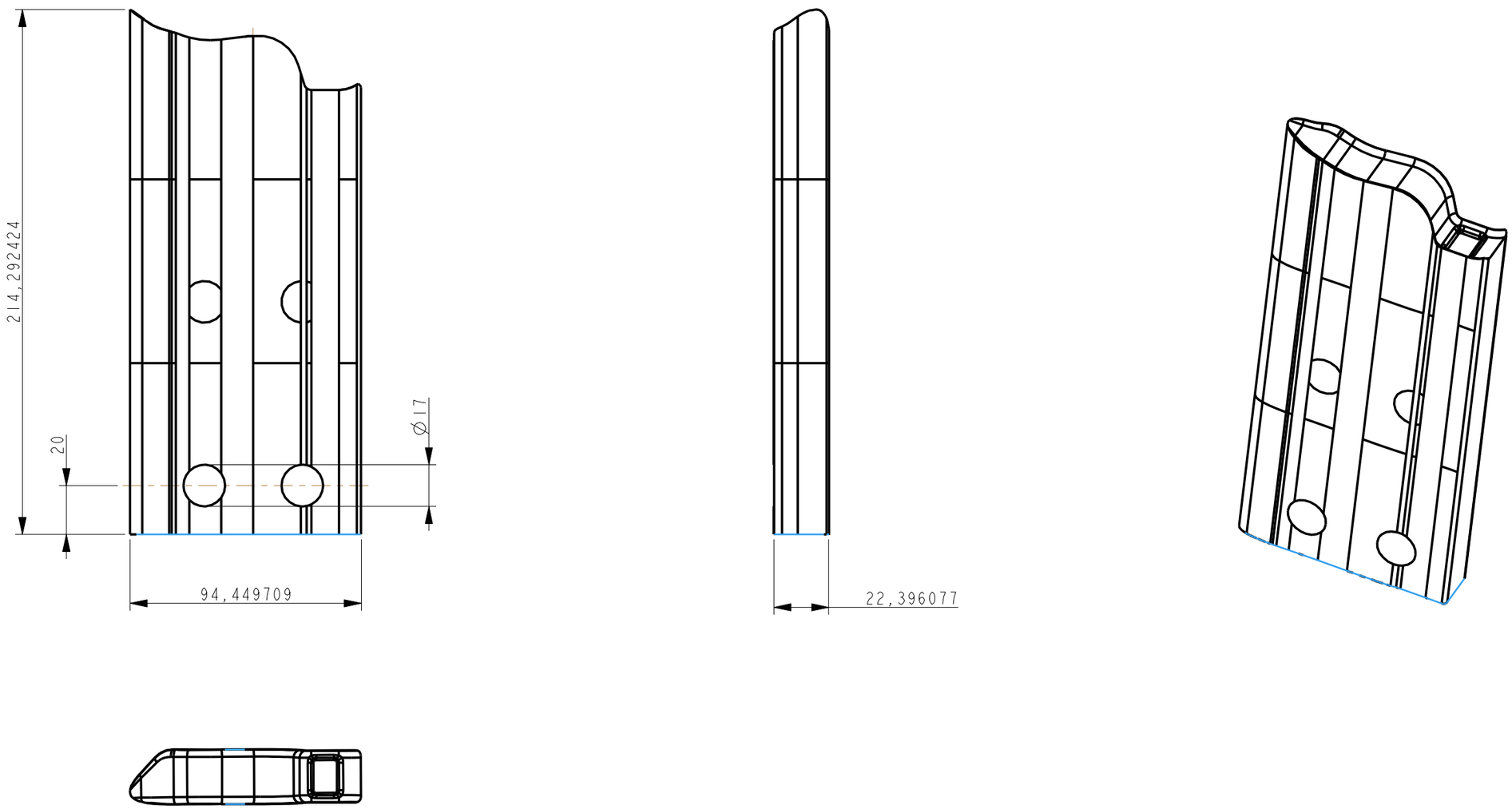

Kontur nach IGES-Daten nach IT4

vergütet 52 + 2 HRC

6.3 ( )

IPH © Institut für Integrierte Produktion Hannover gGmbH				Allgemein-toleranzen ISO 2768-mK		Oberfläche nach ISO 1302	Maßstab 1:2	Gew:
							Werkstoff: 1.2999	
					Name	Datum	Benennung	
				Bearb.	K. Mueller	10.09.07	STEMPELSCHWERT-1	
				Gepr.				Blatt 1
Zust.	Änderung	Datum	Name	Kunde				
Projekt							Zeichnungsnummer: 2-3-0-08	Blätter 1
Zeichn.-Name		STEMPELSCHWERT-1						