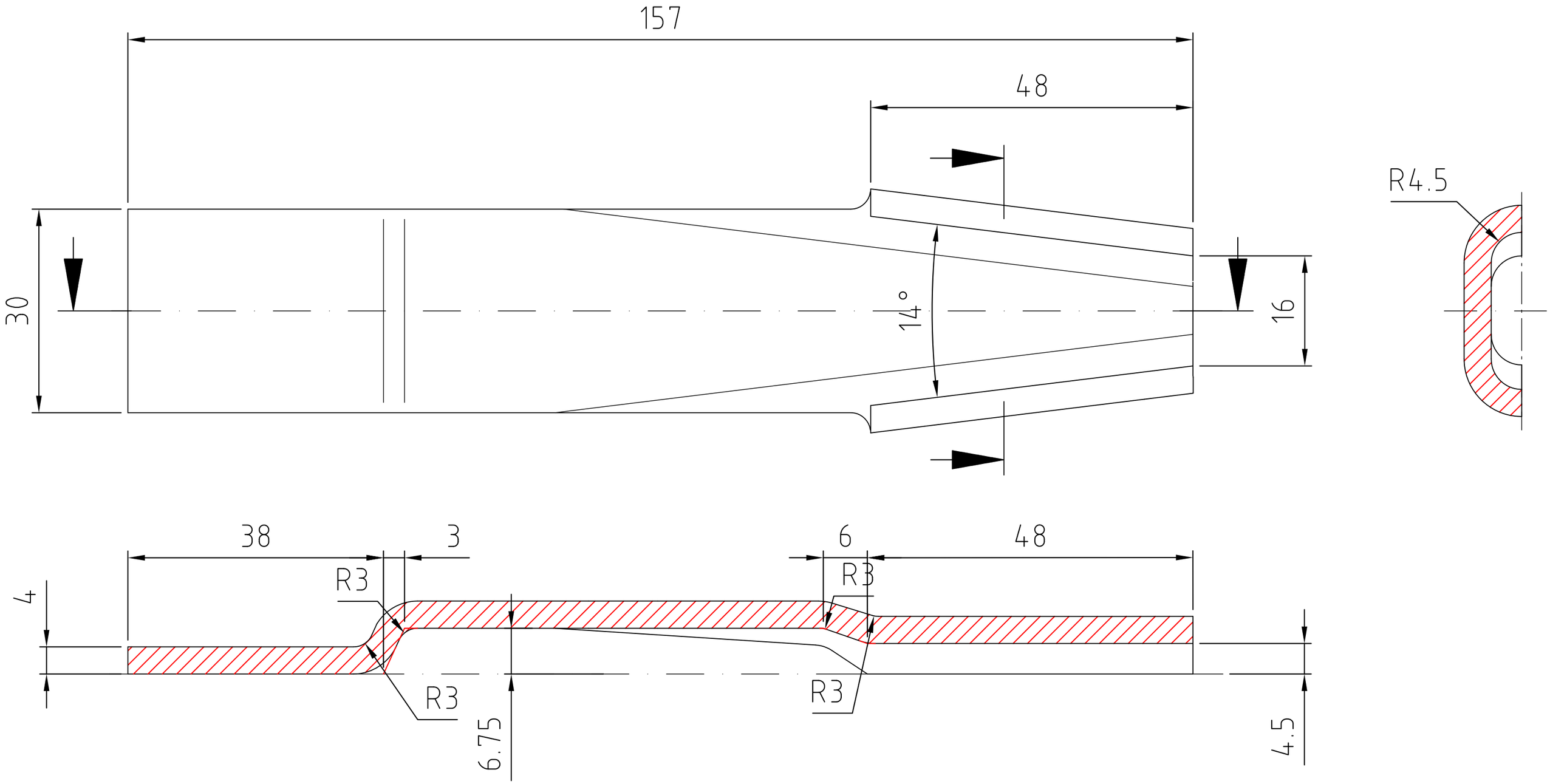
157
48
30
14°
16
R4.5
38
3
6
48
4
R3
R3
R3
R3
6.75
4.5