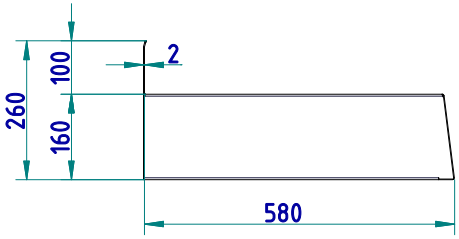

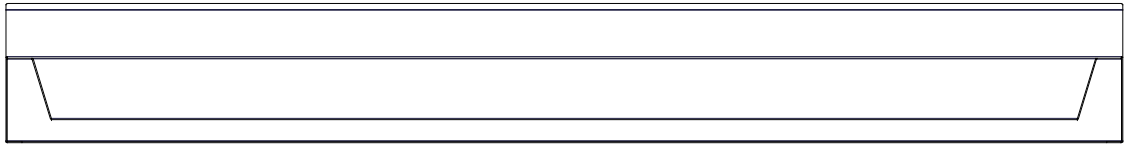

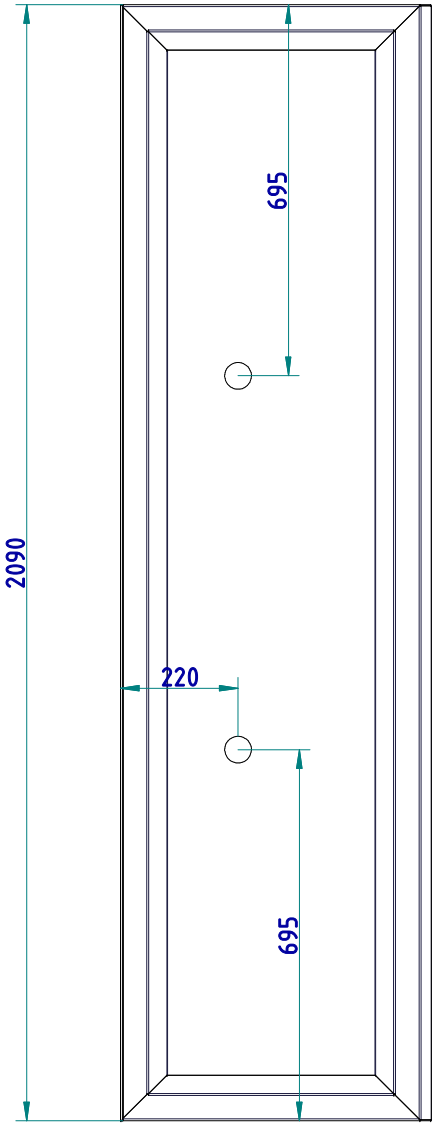

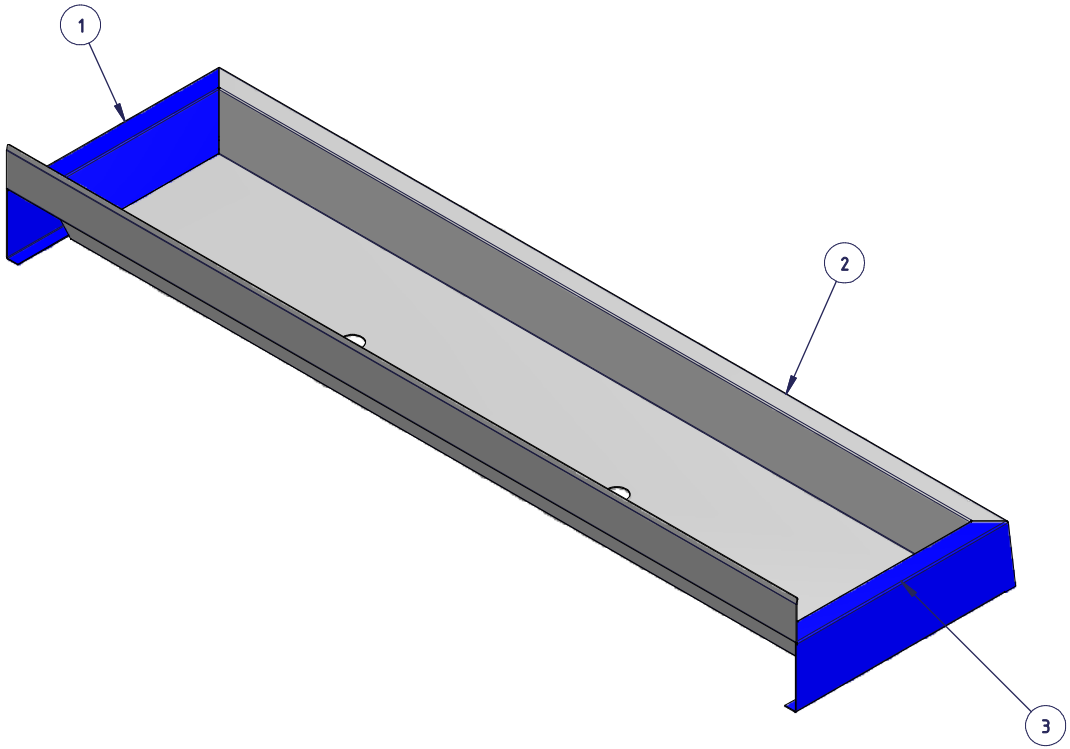

				Allgemein-toleranz ISO 2768-m		Oberfläche DIN-ISO 1302	Maßstab: (Gewicht) 38,0 kg
							Werkstoff:
					Datum	Name	Waschbecken
				Bearb.	27.05.2015		
				Gepr.			
				Norm			
							004395
							Blatt 1 / 1 BL.
Zust.	Änderung	Datum	Name	(Urspr.)			(Ers. für:) (Ers. durch:)