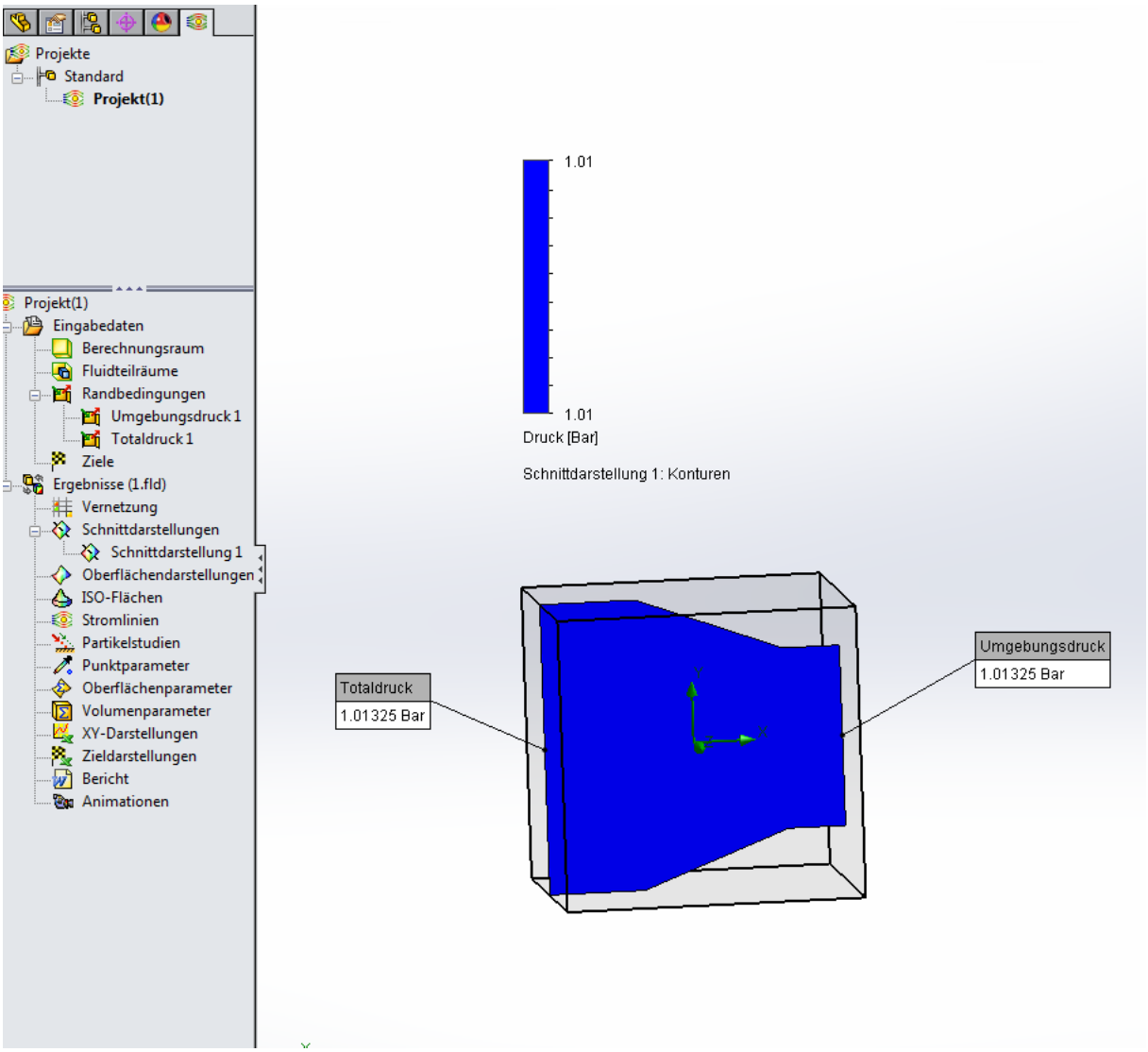
Projekte
Standard
Projekt(1)
Projekt(1)
Eingabedaten
Berechnungsraum
Fluidteilräume
Randbedingungen
Umgebungsdruck 1
Totaldruck 1
Ziele
Ergebnisse (1.fld)
Vernetzung
Schnittdarstellungen
Schnittdarstellung 1
Oberflächendarstellungen
ISO-Flächen
Stromlinien
Partikelstudien
Punktparameter
Oberflächenparameter
Volumenparameter
XY-Darstellungen
Zieldarstellungen
Bericht
Animationen
1.01
1.01
Druck [Bar]
Schnittdarstellung 1: Konturen
Totaldruck
1.01325 Bar
Umgebungsdruck
1.01325 Bar

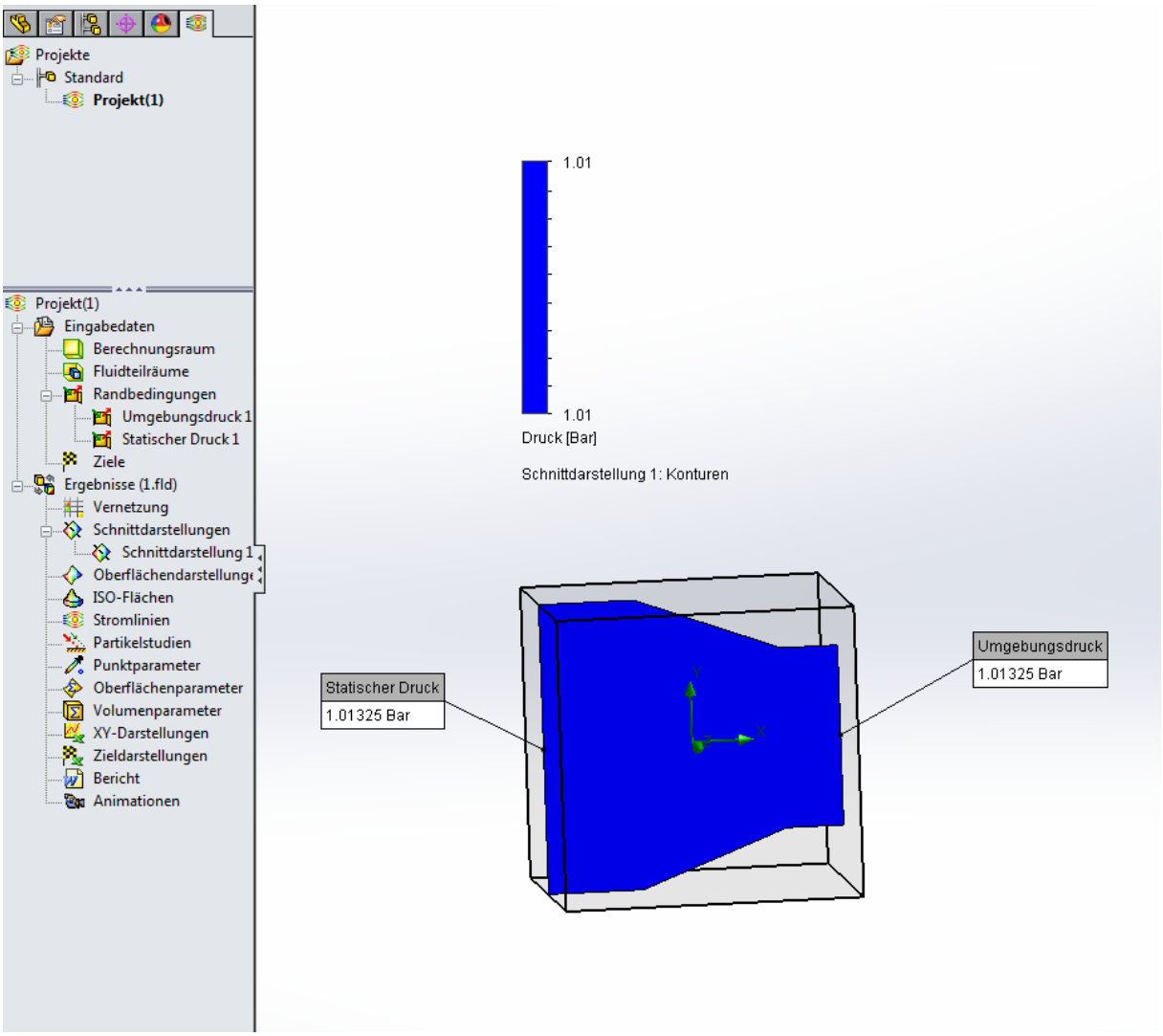
Projekte
Standard
Projekt(1)
Projekt(1)
Eingabedaten
Berechnungsraum
Fluidteilräume
Randbedingungen
Umgebungsdruck 1
Statischer Druck 1
Ziele
Ergebnisse (1.fld)
Vernetzung
Schnittdarstellungen
Schnittdarstellung 1
Oberflächendarstellunge
ISO-Flächen
Stromlinien
Partikelstudien
Punktparameter
Oberflächenparameter
Volumenparameter
XY-Darstellungen
Zieldarstellungen
Bericht
Animationen
1.01
1.01
Druck [Bar]
Schnittdarstellung 1: Konturen
Statischer Druck
1.01325 Bar
Umgebungsdruck
1.01325 Bar

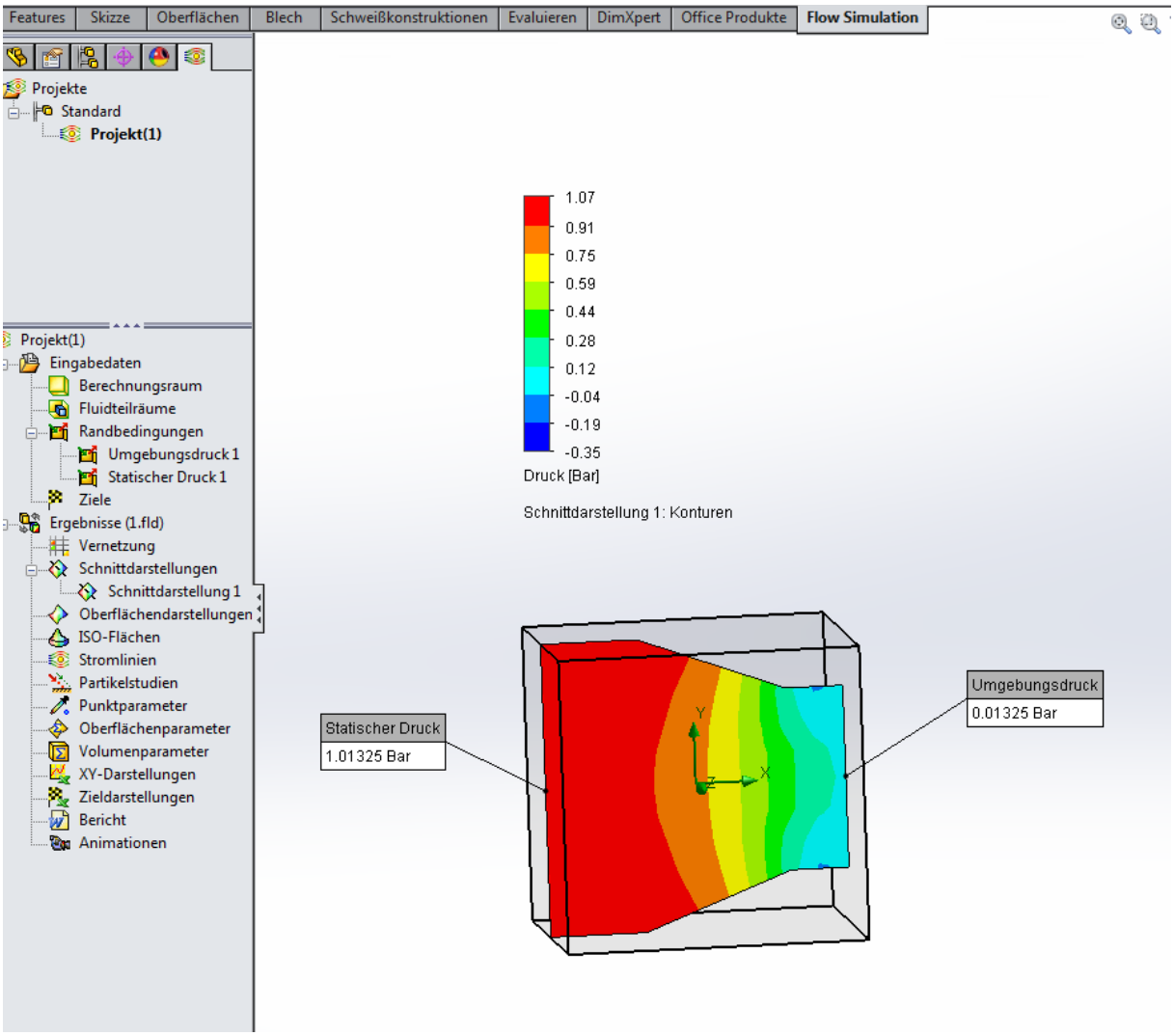
Features
Skizze
Oberflächen
Blech
Schweißkonstruktionen
Evaluieren
DimXpert
Office Produkte
Flow Simulation
Projekte
Standard
Projekt(1)
Projekt(1)
Eingabedaten
Berechnungsraum
Fluidteilräume
Randbedingungen
Umgebungsdruck 1
Statischer Druck 1
Ziele
Ergebnisse (1.fld)
Vernetzung
Schnittdarstellungen
Schnittdarstellung 1
Oberflächendarstellungen
ISO-Flächen
Stromlinien
Partikelstudien
Punktparameter
Oberflächenparameter
Volumenparameter
XY-Darstellungen
Zieldarstellungen
Bericht
Animationen
1.07
0.91
0.75
0.59
0.44
0.28
0.12
-0.04
-0.19
-0.35
Druck [Bar]
Schnittdarstellung 1: Konturen
Statischer Druck
1.01325 Bar
Umgebungsdruck
0.01325 Bar
Y
X
Z

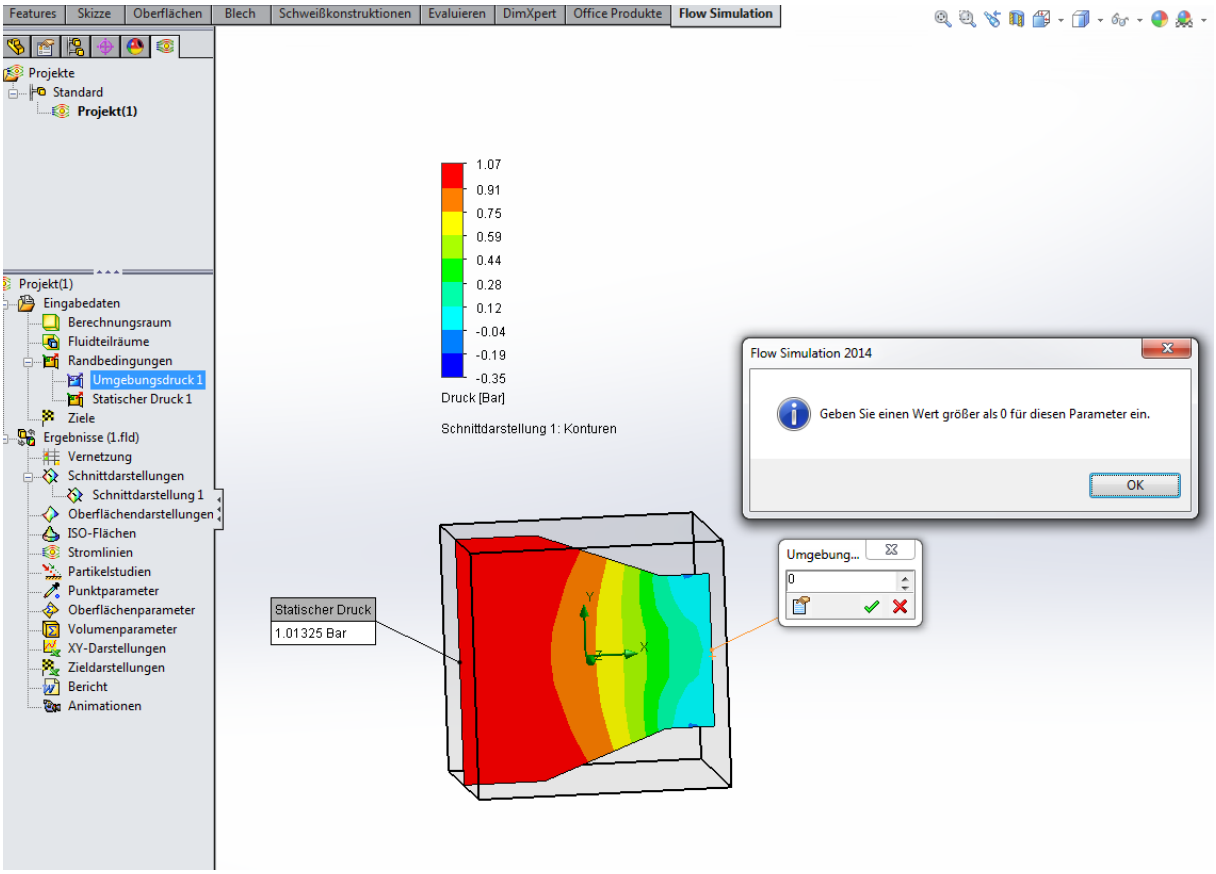
Features
Skizze
Oberflächen
Blech
Schweißkonstruktionen
Evaluieren
DimXpert
Office Produkte
Flow Simulation
Projekte
Standard
Projekt(1)
Projekt(1)
Eingabedaten
Berechnungsraum
Fluidteilräume
Randbedingungen
Umgebungsdruck 1
Statischer Druck 1
Ziele
Ergebnisse (1.fld)
Vernetzung
Schnittdarstellungen
Schnittdarstellung 1
Oberflächendarstellungen
ISO-Flächen
Stromlinien
Partikelstudien
Punktparameter
Oberflächenparameter
Volumenparameter
XY-Darstellungen
Zieldarstellungen
Bericht
Animationen
1.07
0.91
0.75
0.59
0.44
0.28
0.12
-0.04
-0.19
-0.35
Druck [Bar]
Schnittdarstellung 1: Konturen
Flow Simulation 2014
Geben Sie einen Wert größer als 0 für diesen Parameter ein.
OK
Statischer Druck
1.01325 Bar
Umgebung...
0
Y
Z
X