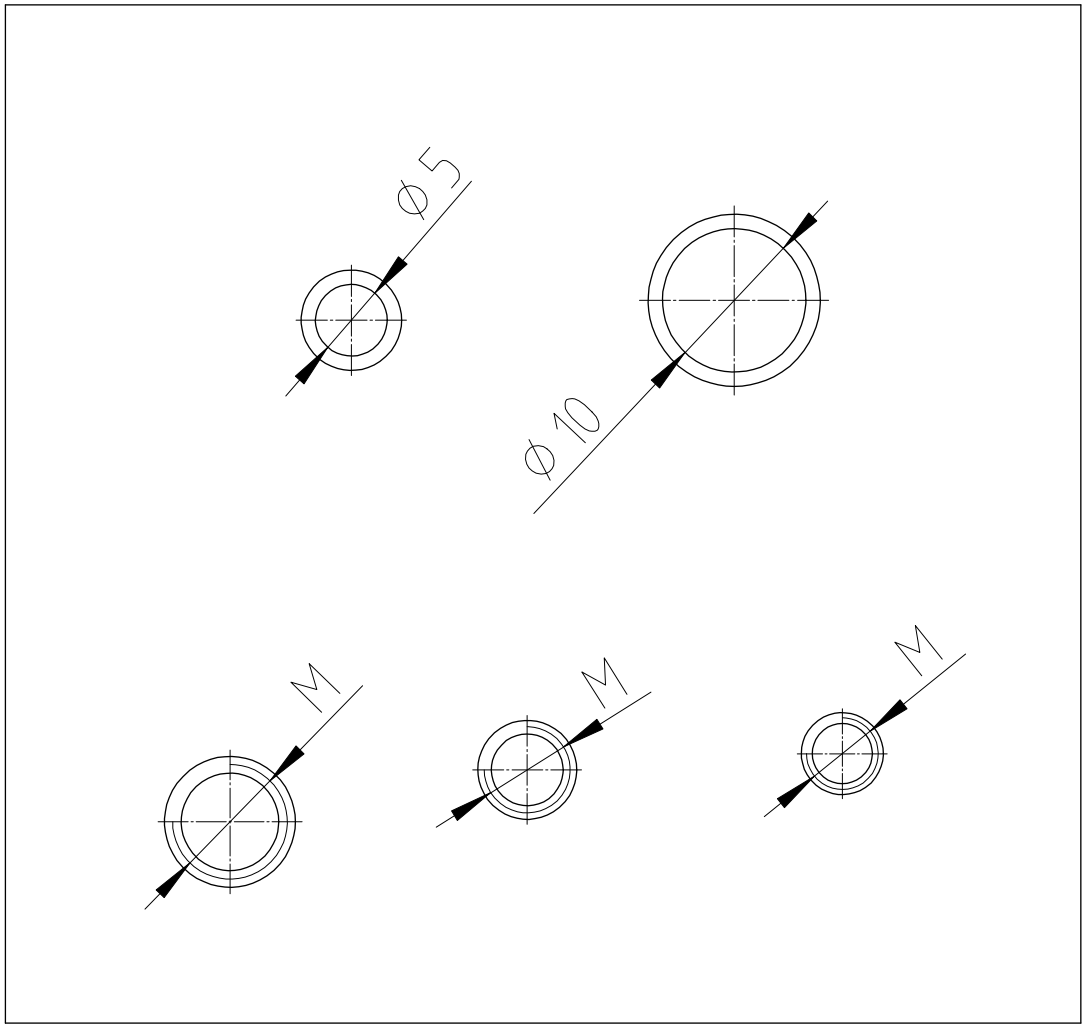
Ø5
Ø10
M
M
M

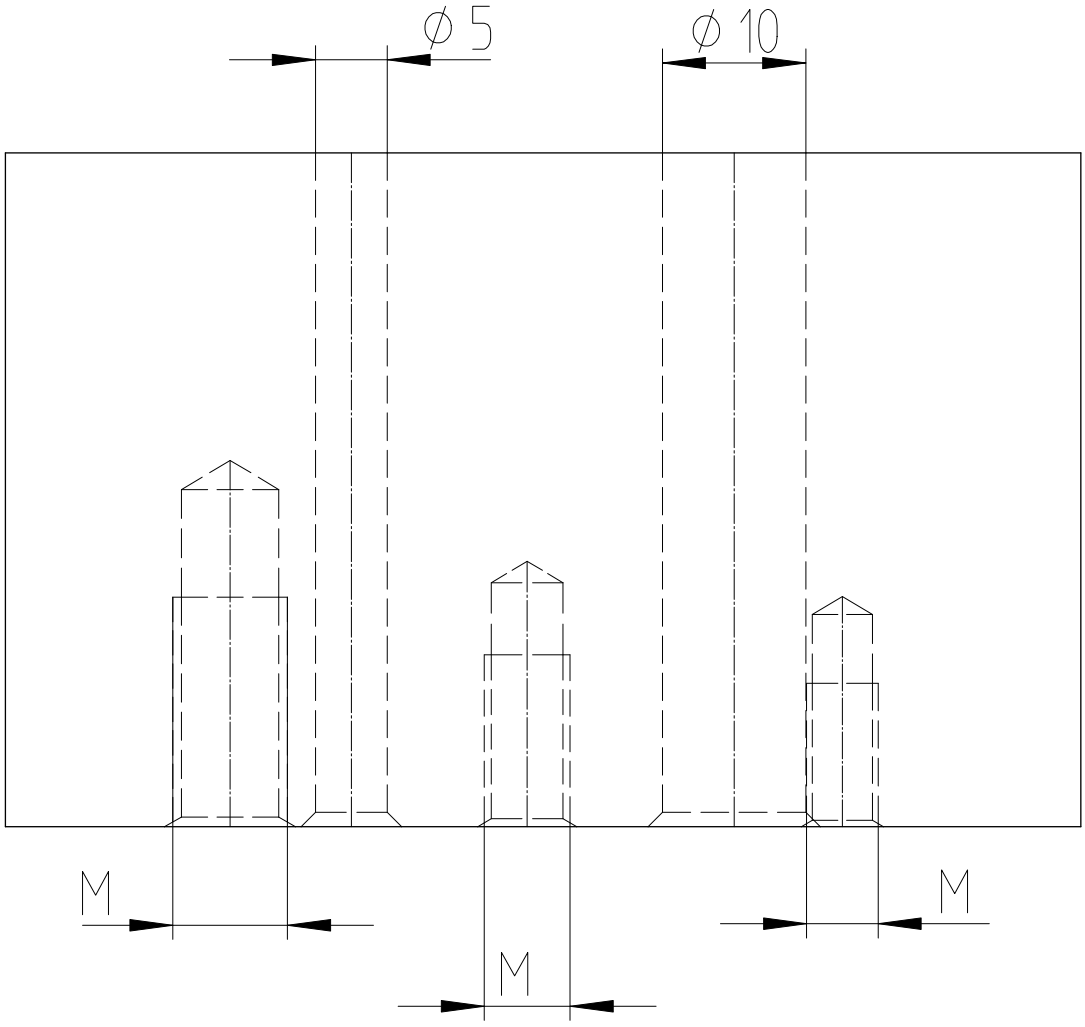
Ø5
Ø10
M
M
M