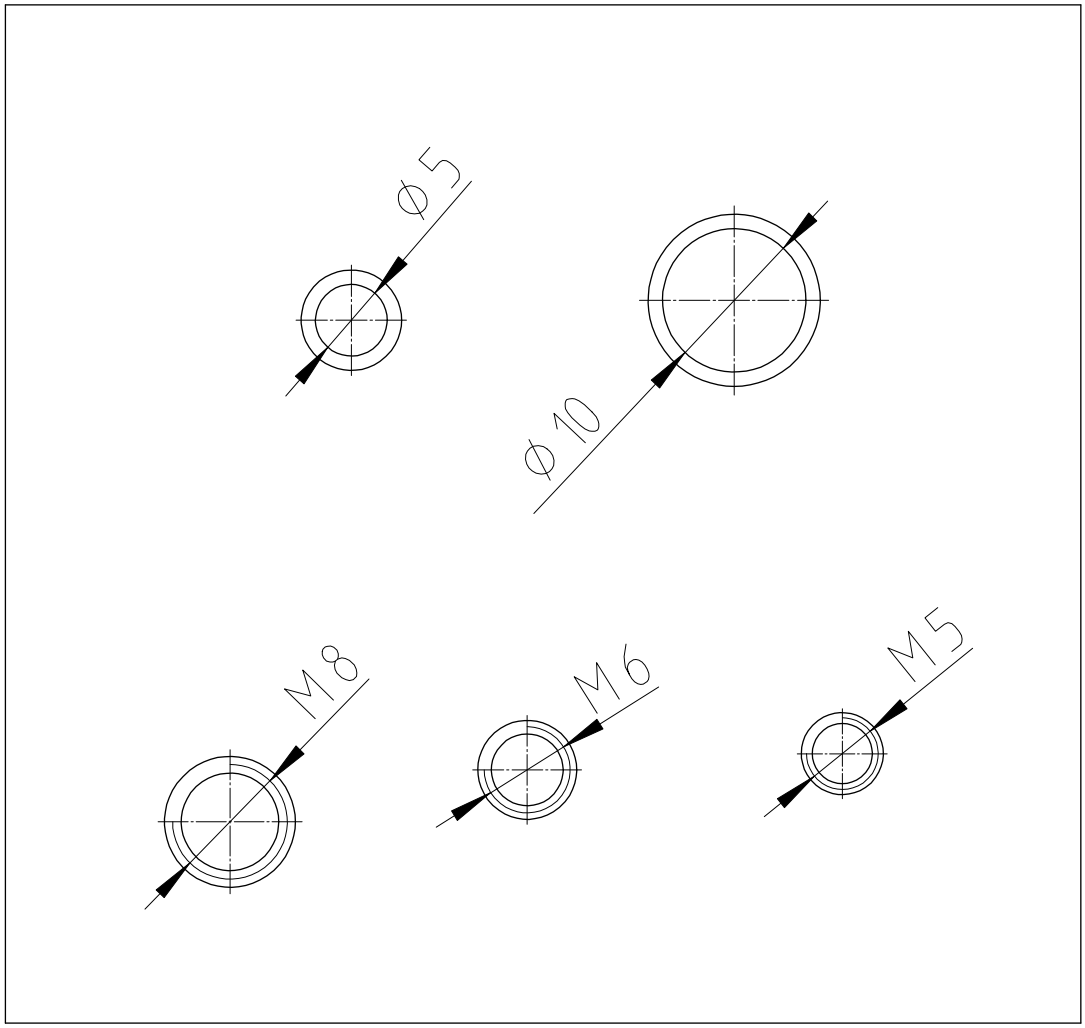
Ø5
Ø10
M8
M6
M5

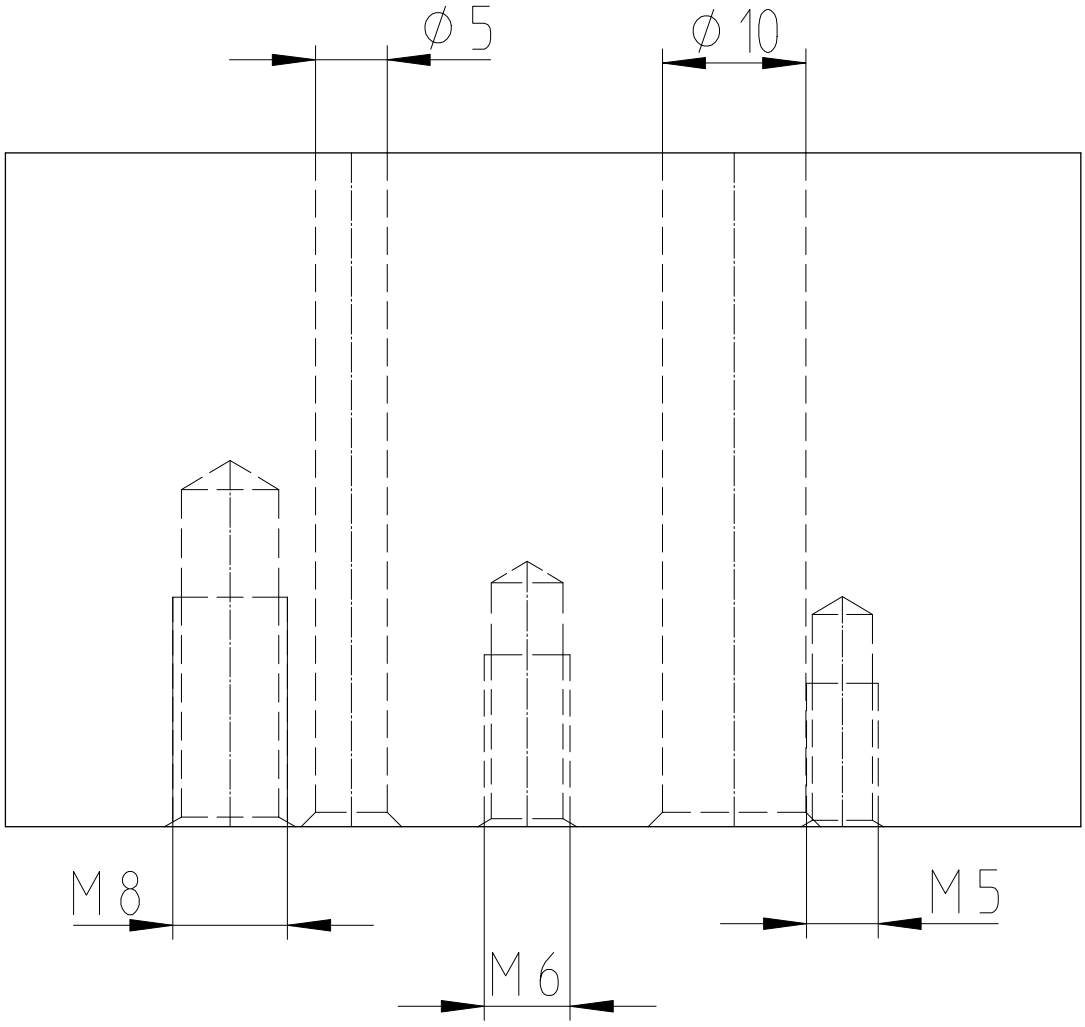
Ø5
Ø10
M8
M6
M5