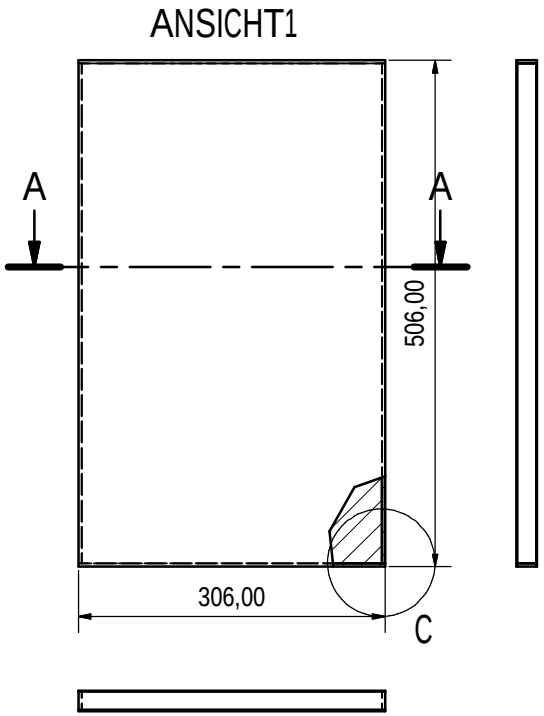

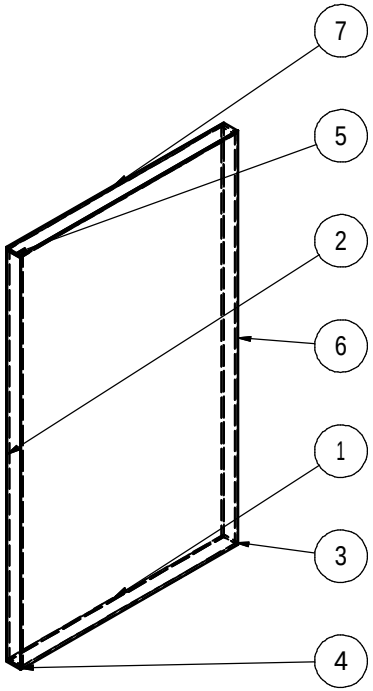

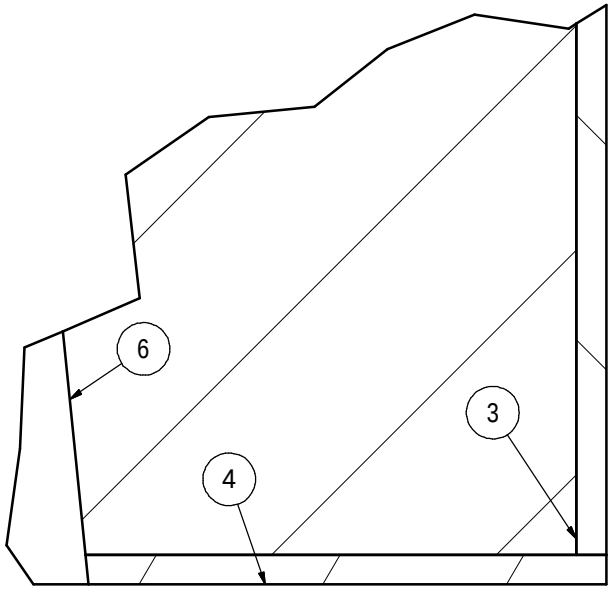

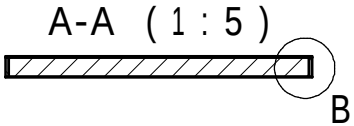

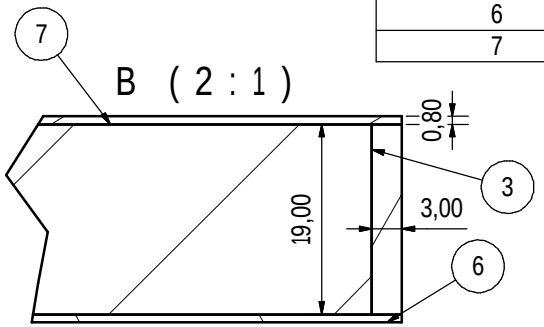

Teileliste				
OBJEKT	ANZAHL	BAUTEILNUMMER	BEZEICHNUNG	ZULIEFERER
1	1	Seite1-FPY	Spanplatte FPY E1 19	Lager
2	1	Seite1-Kante-längs-1	PVC-Umleimer Dekor 123	Ostermann
3	1	Seite1-Kante-längs-2	PVC-Umleimer Dekor 123	Ostermann
4	1	Seite1-Kante-quer-1	PVC-Umleimer Dekor 123	Ostermann
5	1	Seite1-Kante-quer-2	PVC-Umleimer Dekor 123	Ostermann
6	1	Seite1-HPL-1	HPL-Dekor 123	Firma Resopal
7	1	Seite1-HPL-2	HPL-Dekor XYZ	Firma Krono

	Datum	Name
Gezeichnet	02.01.2007	Besitzer
Kontrolliert		
Norm		

Status | Änderungen | Datum | Name

Template-Baugruppe

1

A3