Reibkraft Fr = 0N

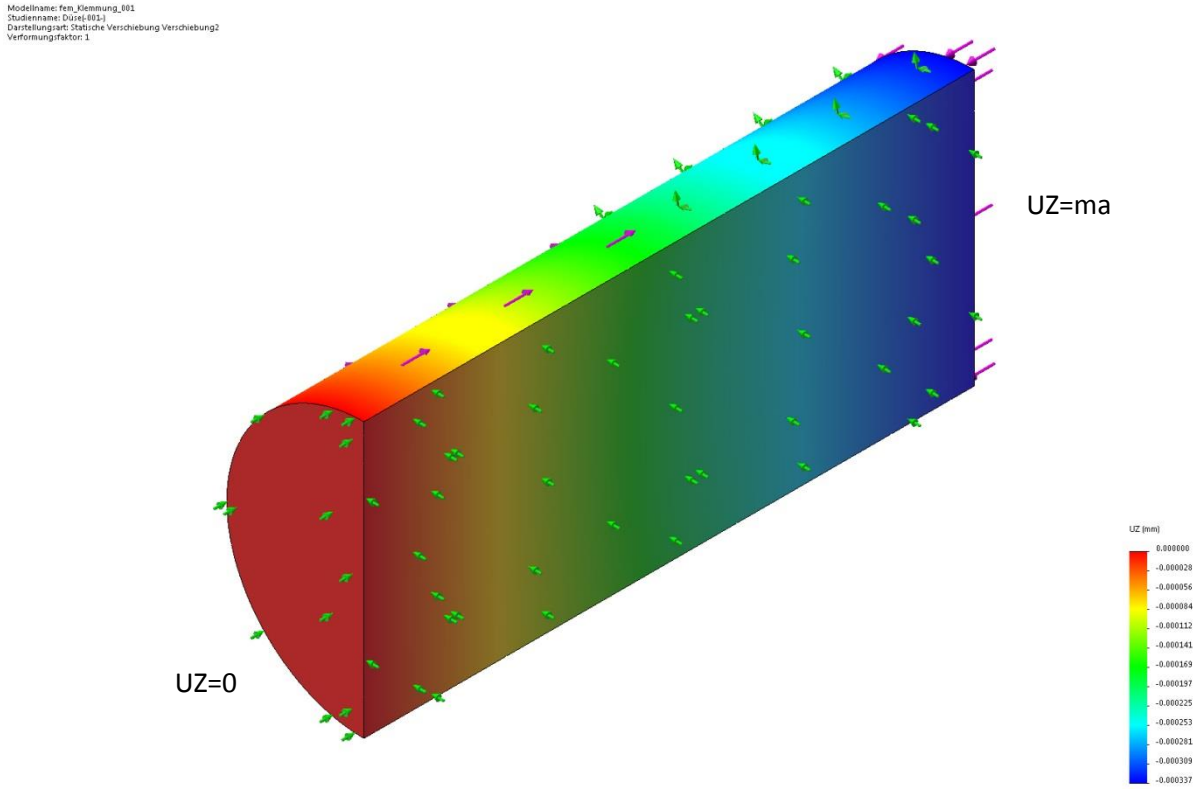

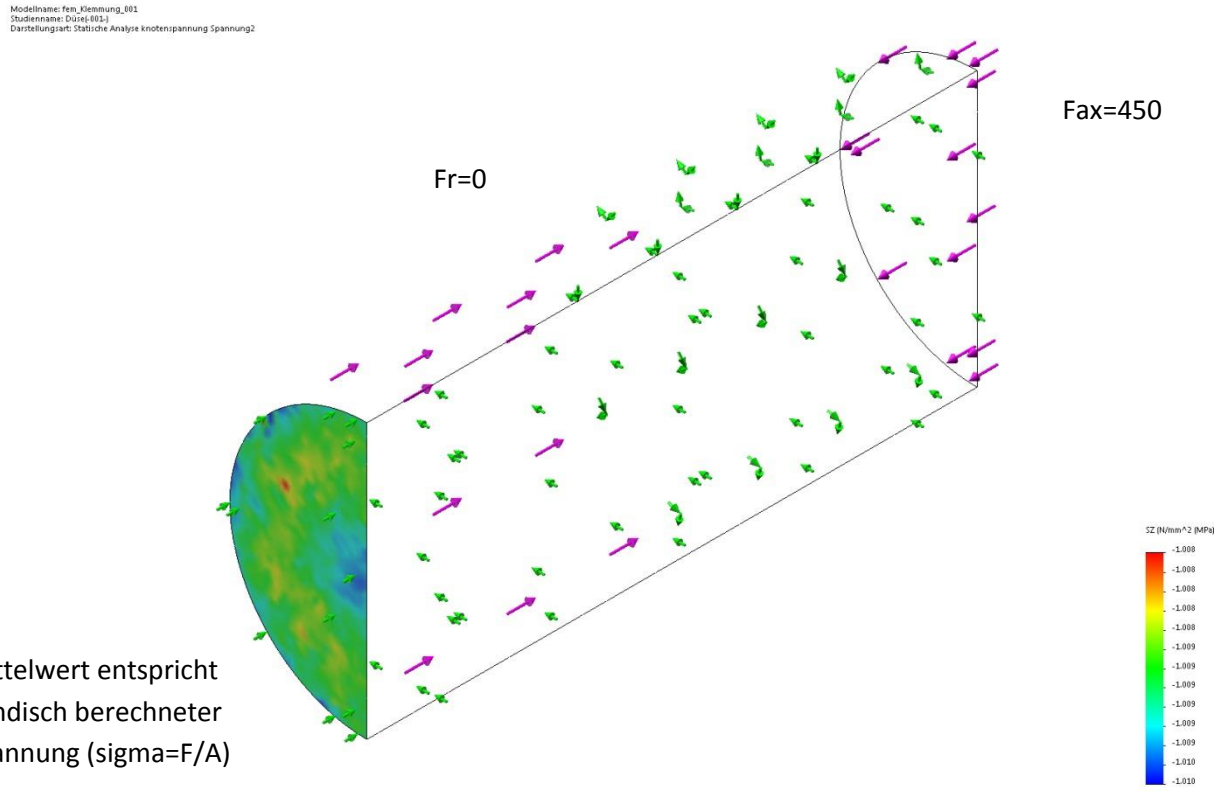

Mittelwert entspricht händisch berechneter Spannung (sigma=F/A)

Reibkraft Fr = 450N

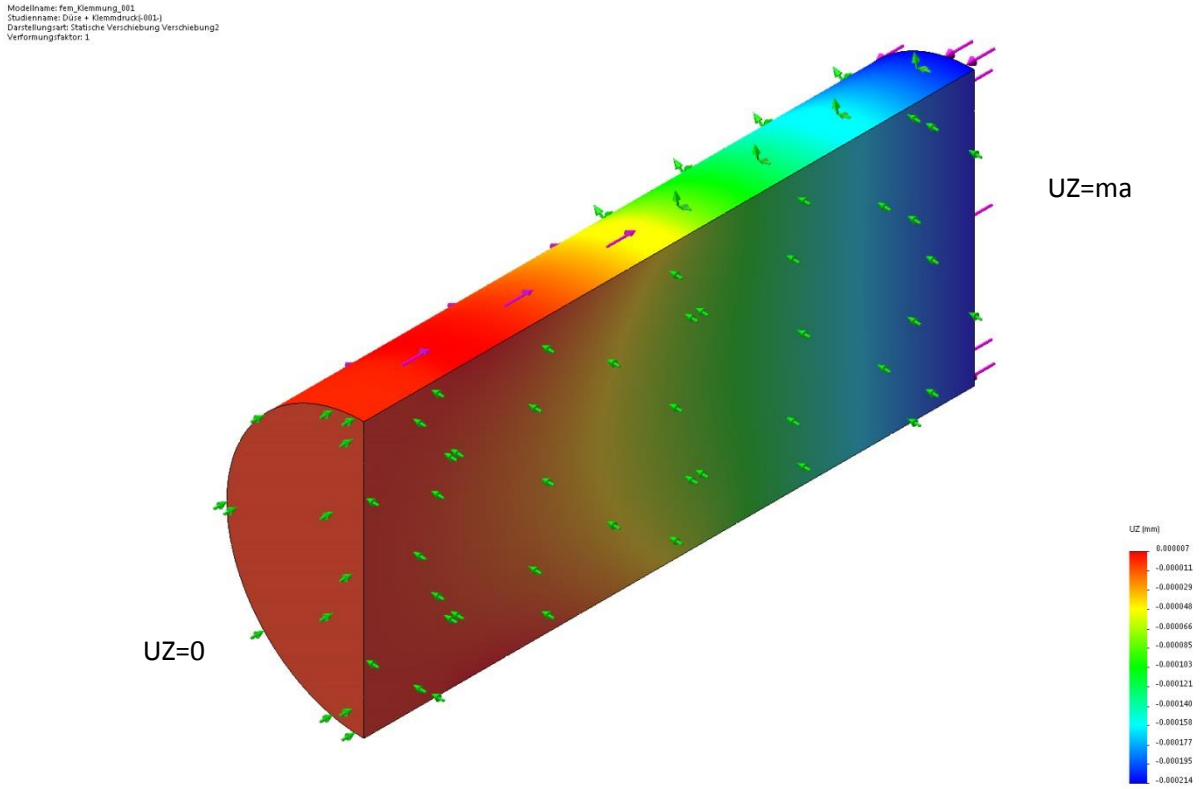

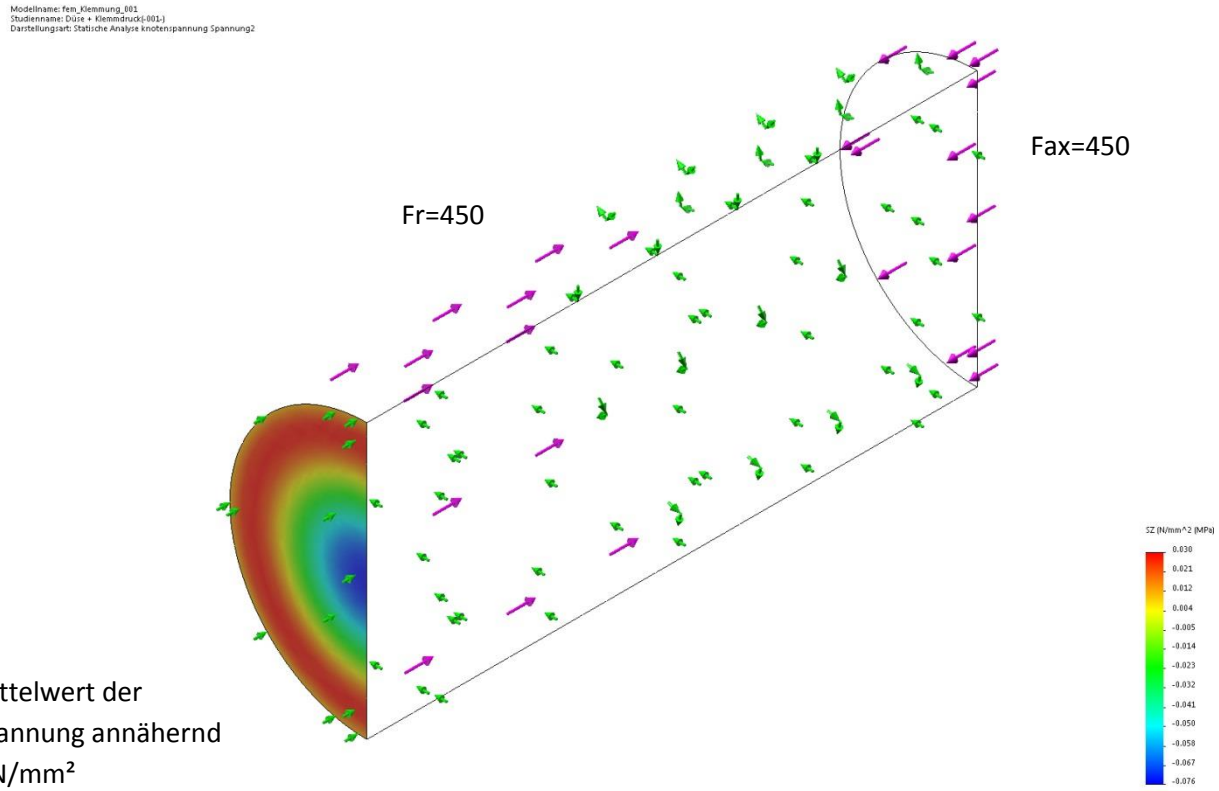

Mittelwert der Spannung annähernd 0 N/mm²