Z (2 : 1)

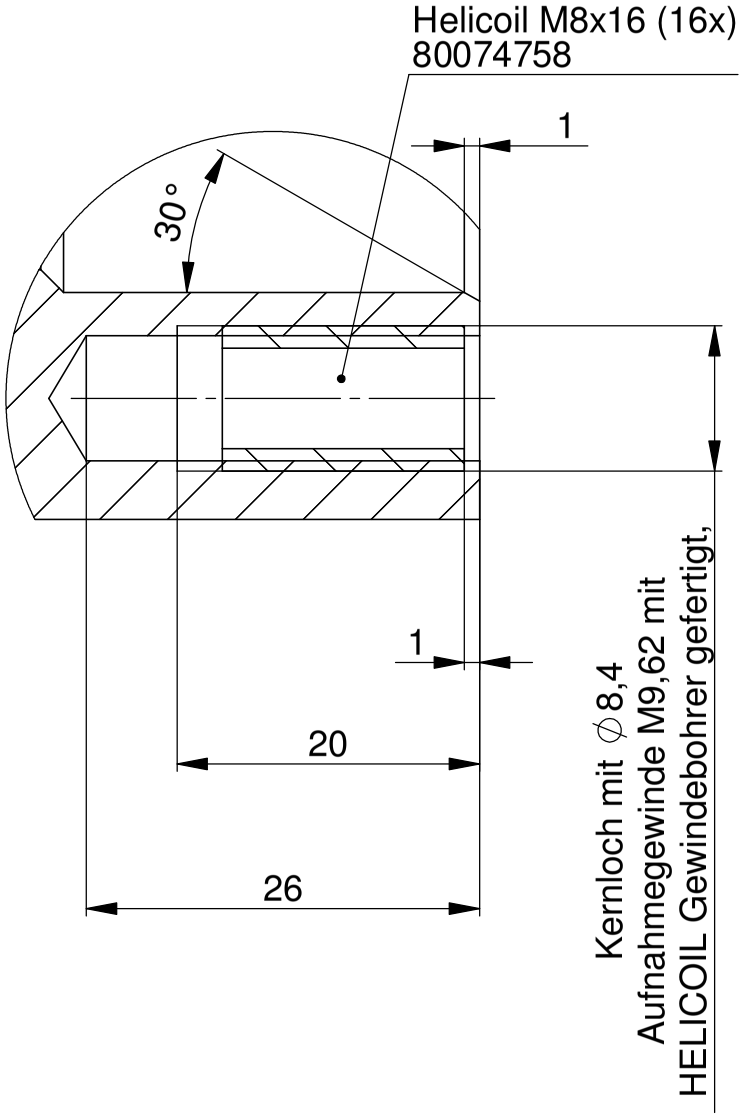
Helicoil M8x16 (16x)
80074758
30°
1
1
20
26
Kernloch mit ∅8,4
Aufnahmegewinde M9,62 mit
HELICOIL Gewindebohrer gefertigt,