HBB Engineering GmbH
Salzstraße 9
D-83454 Anger

Telefon +49 (0)8656-98488-0
Telefax +49 (0)8656-98488-88
Info@HBB-Engineering.de
www.HBB-Engineering.de

Komponente zurück auf Absolut setzen

Version: UNIGRAPHICS/NX 7.5

Ersteller: Karl Göller

Aufgabenstellung:

Eine Komponente, die in einer Baugruppe auf den absoluten Nullpunkt eingefügt und dann verschoben und verdreht wurde, soll später wieder auf die absolut Position geschoben und gedreht werden

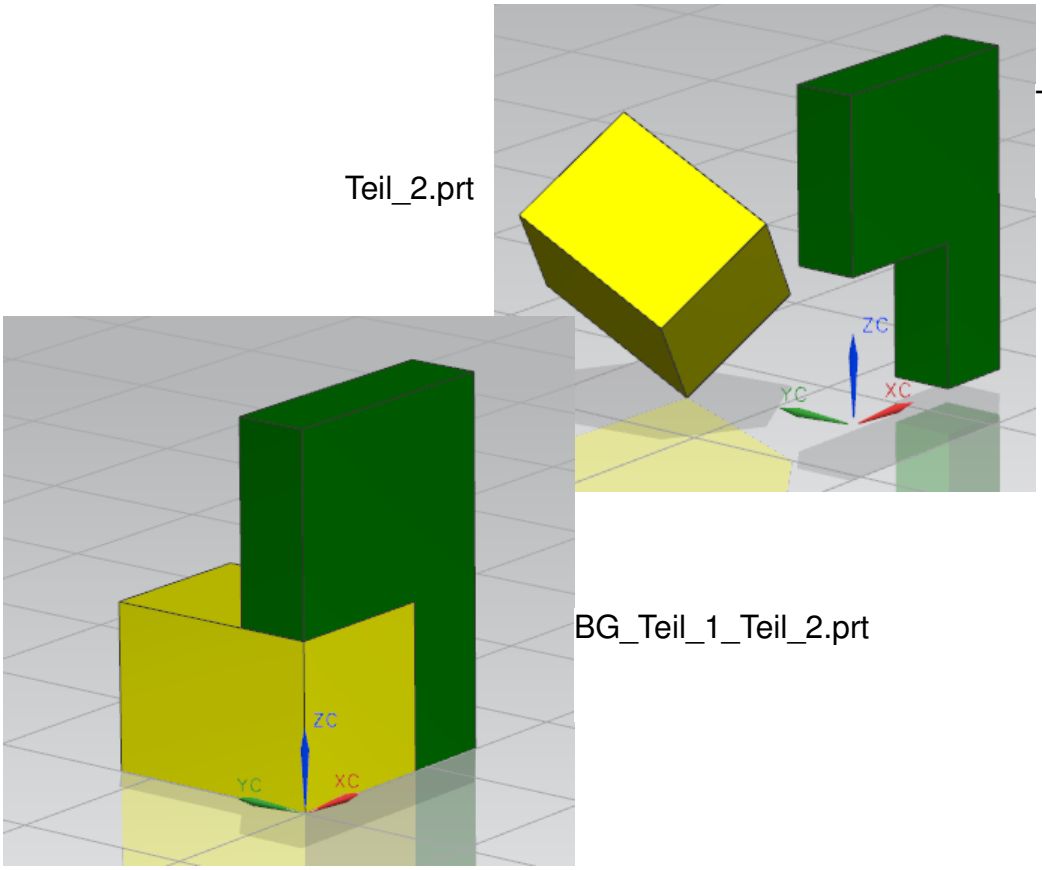

© 1999 - 2012 HBB Engineering GmbH - All rights reserved

Informationen > Objekt ...

Information > Object ...

Die Verschiebung der *Komponente* lässt sich über *Objektinformation* finden. Den Filter auf *Komponente* stellen.

```
Komponententranslationen:

Delta X              =      8.799331883
Delta Y              =     70.703570530
Delta Z              =     -7.104720956

Komponentdrehungen:

X-Achsenvektor       XC =   0.766044443        X =    0.766044443
                     YC =   0.000000000        Y =    0.000000000
                     ZC =  -0.642787610        Z =   -0.642787610

Y-Achsenvektor       XC =  -0.271653782        X =   -0.271653782
                     YC =   0.906307787        Y =    0.906307787
                     ZC =  -0.323744371        Z =   -0.323744371

Z-Achsenvektor       XC =   0.582563416        X =    0.582563416
                     YC =   0.422618262        Y =    0.422618262
                     ZC =   0.694272044        Z =    0.694272044
```

Hinweis:

per Programm wäre eine Rückpositionierung möglich

Baugruppe >

Kontextkontrolle > Dargestelltes Teil festlegen

Es gibt die Möglichkeit die *Komponente* zu löschen und sie anschließend wieder auf den *Absoluten Ursprung* zu positionieren. Wenn dies aber nicht möglich ist oder zu aufwendigen Nacharbeiten führt, kann die *Komponente* auch wieder zurück bewegt werden.

Hierzu die *Komponente* auswählen und *als Anzeigeteil festlegen (Zum aktiven Teil* machen reicht nicht!).

Assemblies > Context Control > Set Displayed Part

Einfügen > Bezugsobjekt/ Punkt/Ebene > Bezugs-KSYS ...

Insert > Datum/Point > Datum CSYS ...

Um den *Ursprung* der *Komponente* greifbar zu machen, wird ein *Bezugs Koordinaten-system* auf *Absolut* eingefügt.

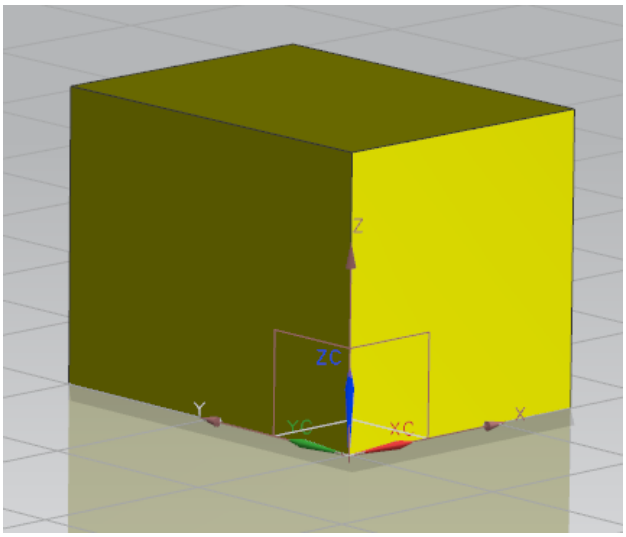

Nun die *Komponente* im *Baugruppen Navigator* mit der <MB3> auswählen und mit *Übergeordn. Element anzeigen (Display Parent)* in die *Baugruppe* gehen, in der die *Komponente* verbaut ist.

© 1999 - 2012 HBB Engineering GmbH - All rights reserved

Hinweis:
Damit das zuvor erzeugte *Bezugs-Koordinatensystem* auch in der *Baugruppe* sichtbar ist, muss das Reference *Set* der Komponente auf *Ganzes Teil* gestellt sein. Layer beachten!

Nun *Komponente verschieben* ausführen.

Baugruppen > Komponenten-position > Komponente verschieben ...

Assemblies > Component Position > Move Component ...

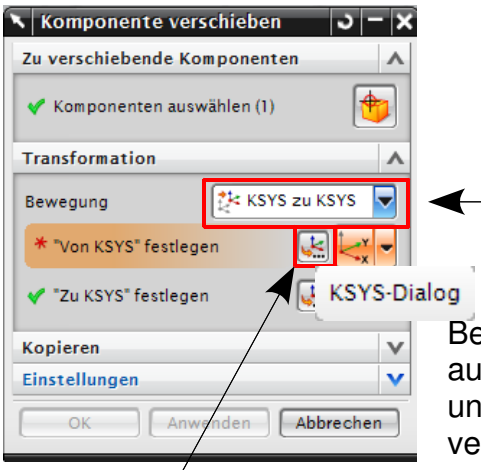

Bei der ersten Auswahl den *KSYS-Dialog* aufrufen (Ausgangs-Koordinatensystem), und das *Bezugs-Koordinatensystem* der verschoben *Komponente* anwählen ...

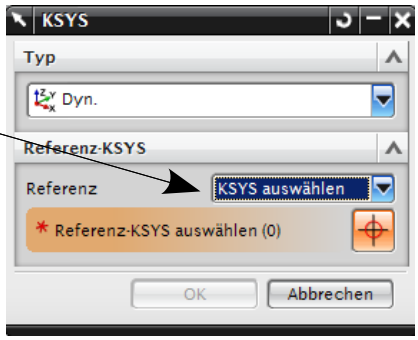

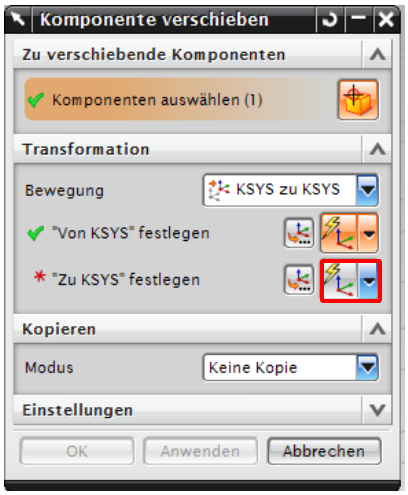

... und bei der zweiten Auswahl des *KSYS*, die Auswahl auf *Absolutes KSYS* stellen (Ziel-Koordinatensystem).

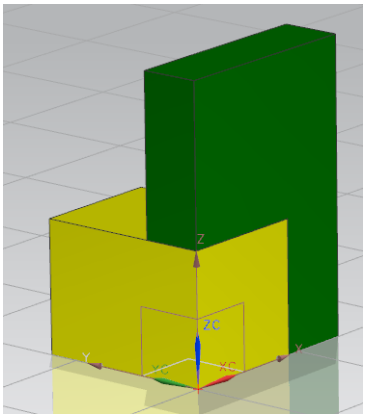

© 1999 - 2012 HBB Engineering GmbH - All rights reserved