A-A (1 : 1)

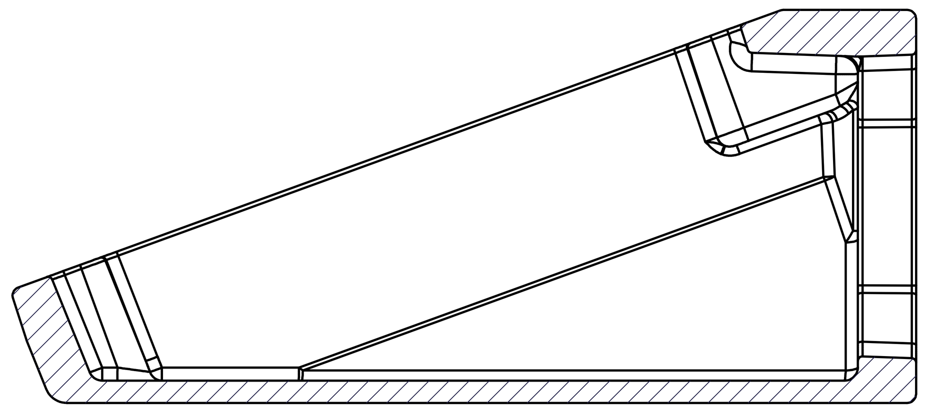

D-D (1 : 1)

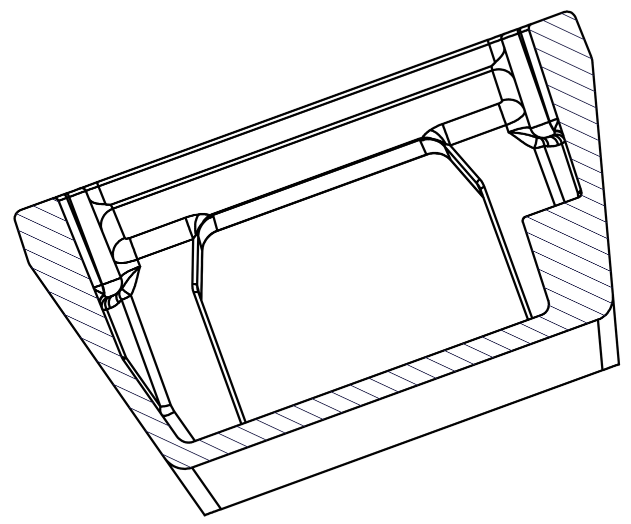

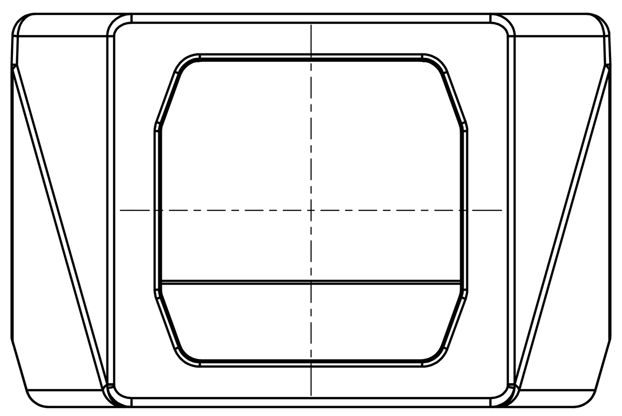

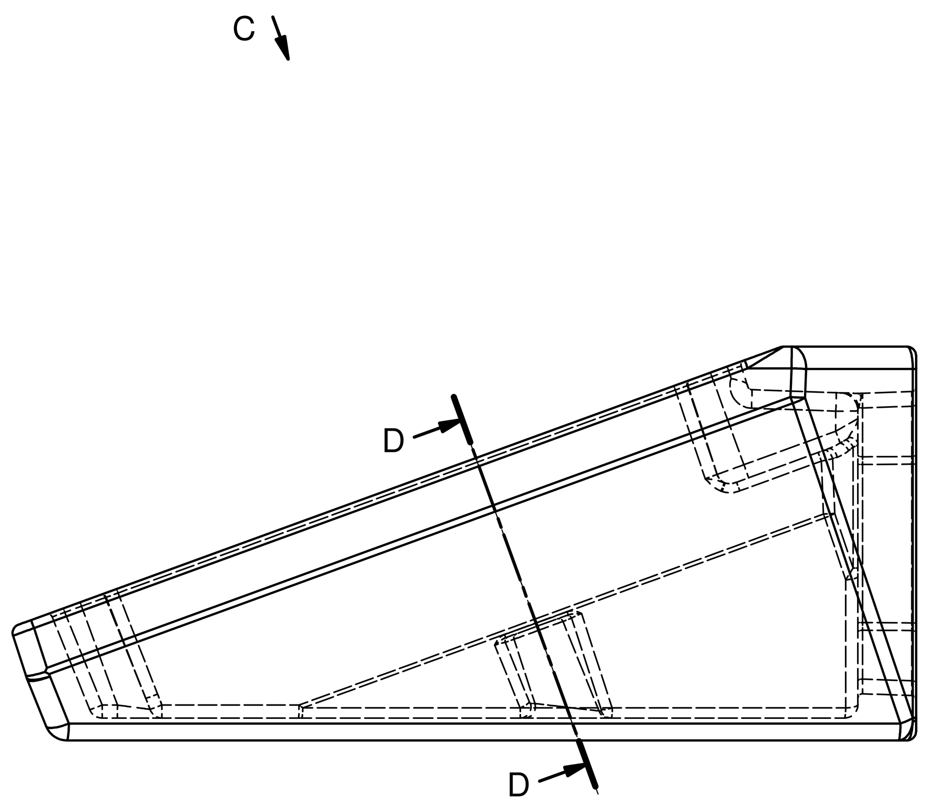

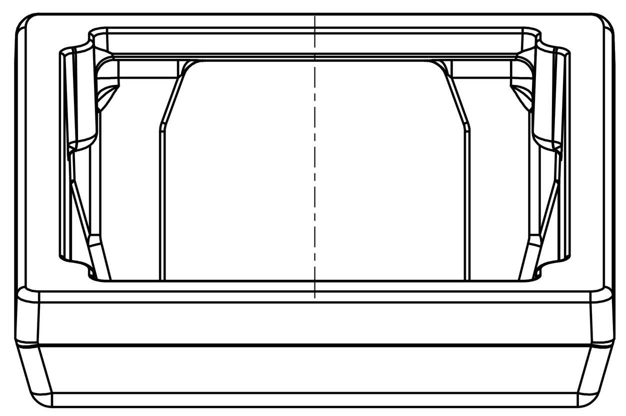

C (1 : 1)

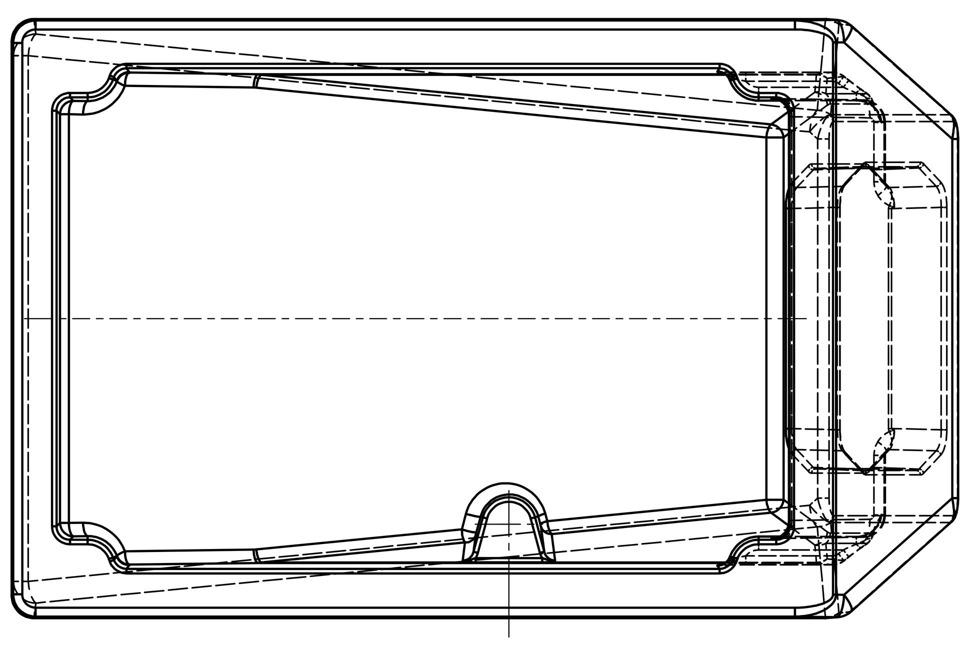

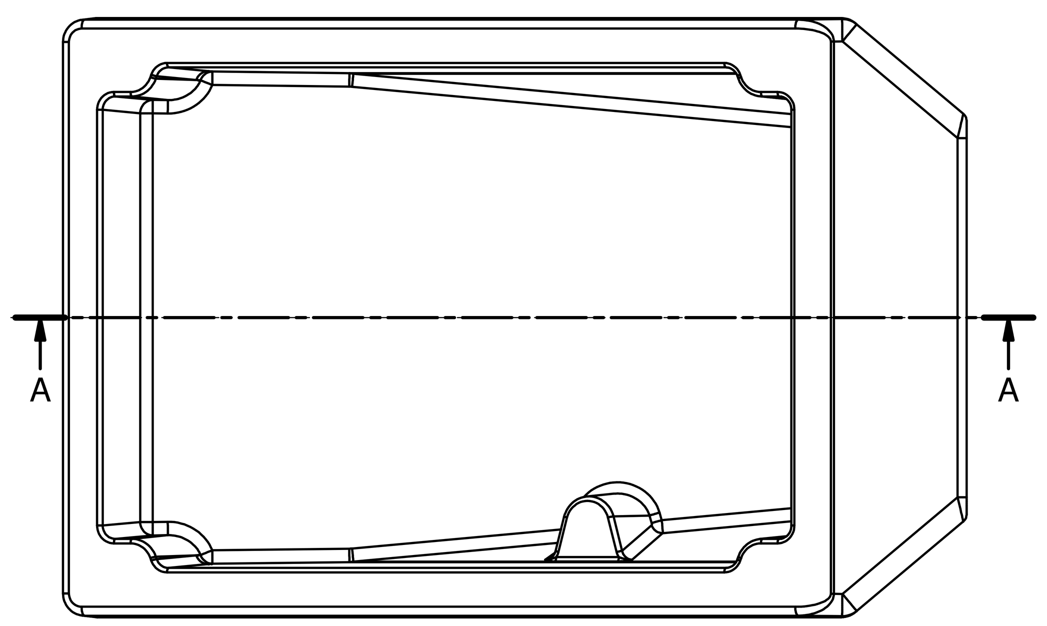

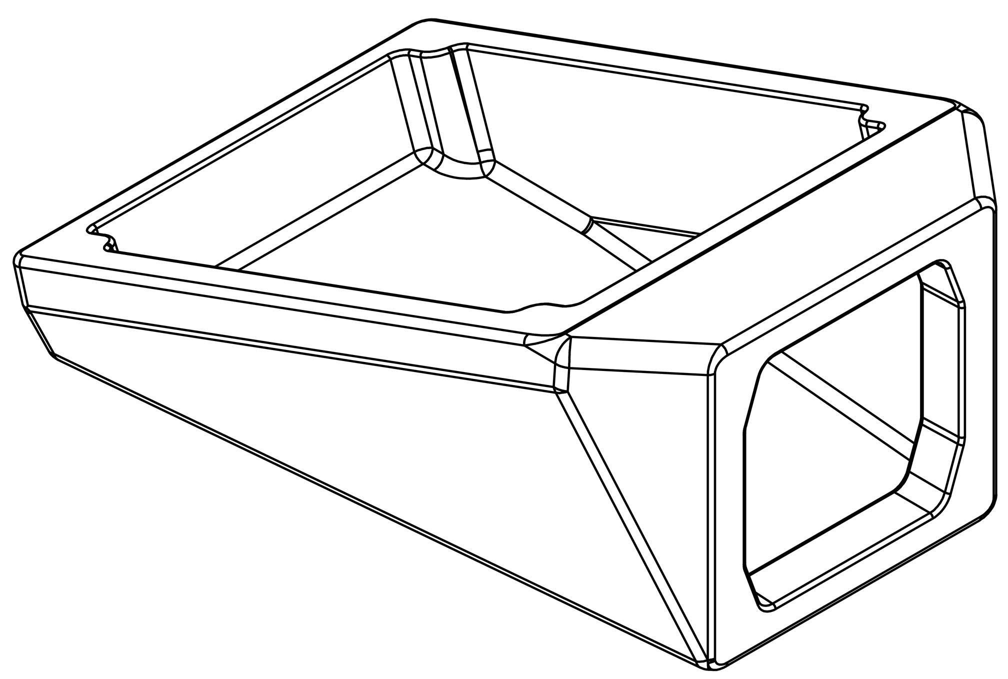

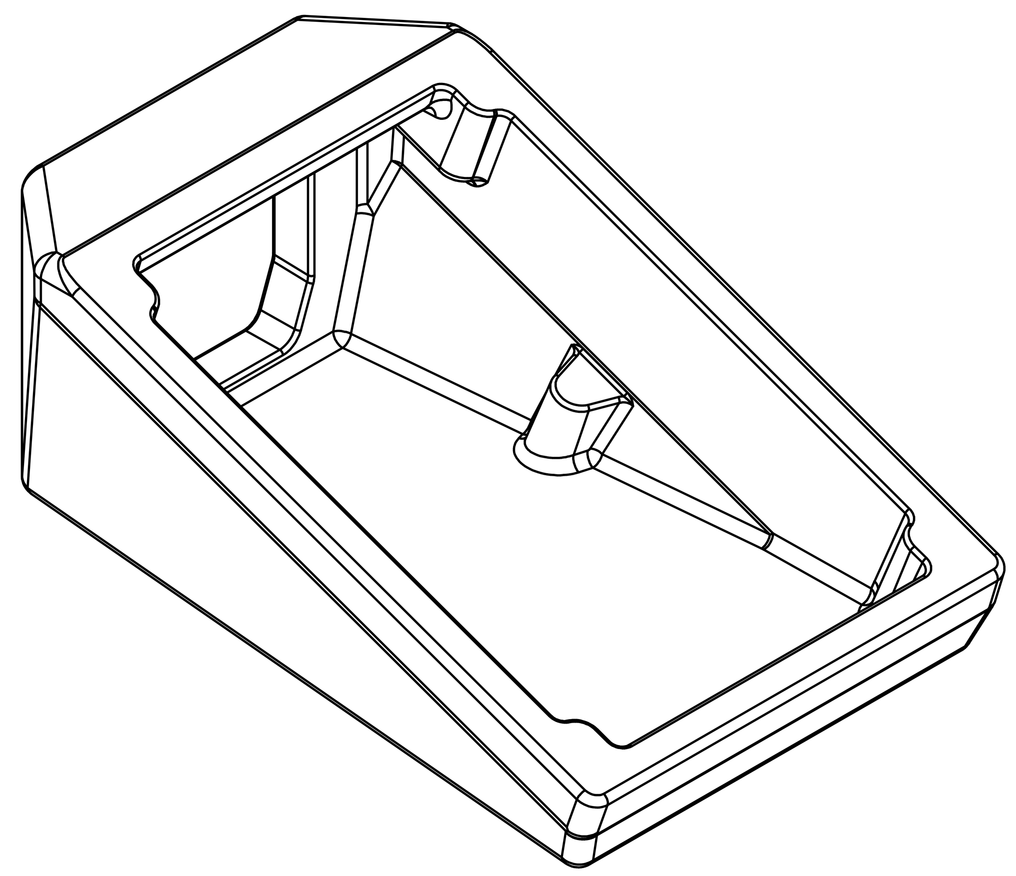

	Datum	Name
Gezeichnet	23.09.2003	W. Holzwarth
Kontrolliert		
Norm		

Status	Änderungen	Datum	Name

1051586S

1

A0