Schrumpfen durch Temperaturdifferenz

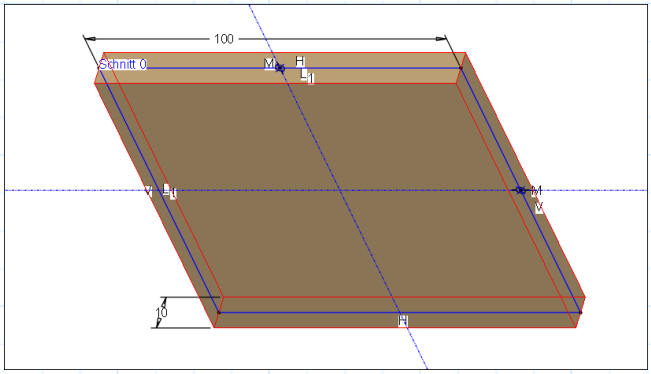

vor dem Schrumpfen

$L_0 := 100\ mm$

$\alpha := 23 \cdot 10^{-5}\ \frac{1}{K}$ $\quad T_0 := 493\ K$ $\quad T_1 := 293\ K$

$\Delta L := L_0 \cdot \alpha \cdot (T_1 - T_0) = -4.6\ mm$ gilt exakt, keine Näherung

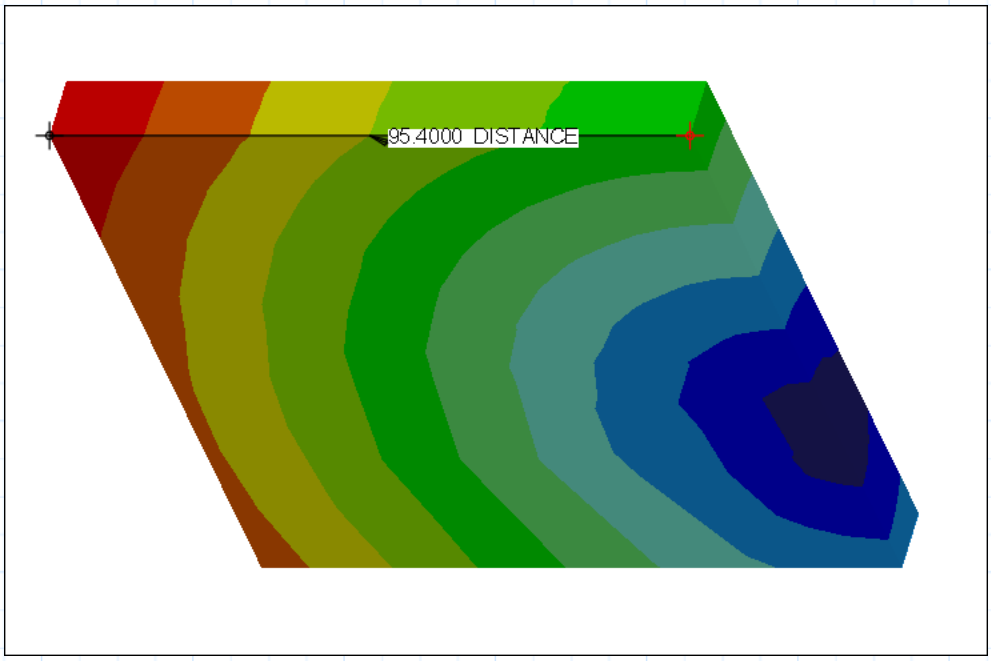

$L_0 + \Delta L = 95.4\ mm$ stimmt genau mit FEM