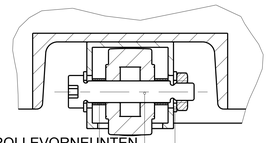

SCHNITT ROLLEVORNEUNTEN-ROLLEVORNEUNTEN
MASSSTAB 1:2

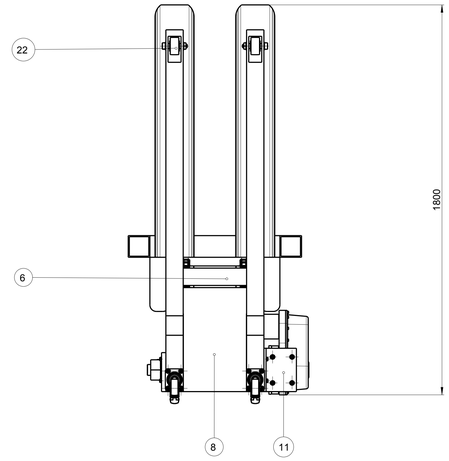

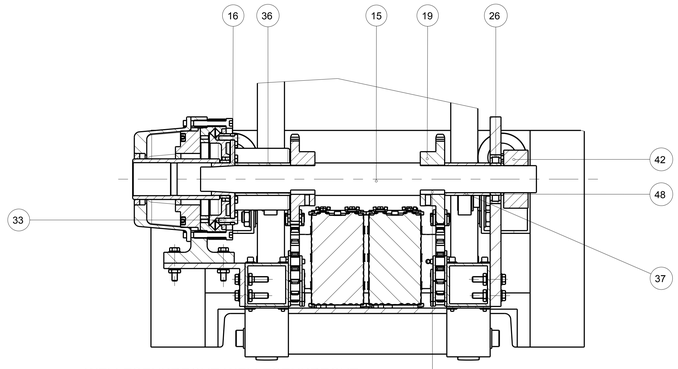

SCHNITT WELLESENKRECHT-WELLESENKRECHT
MASSSTAB 1:4

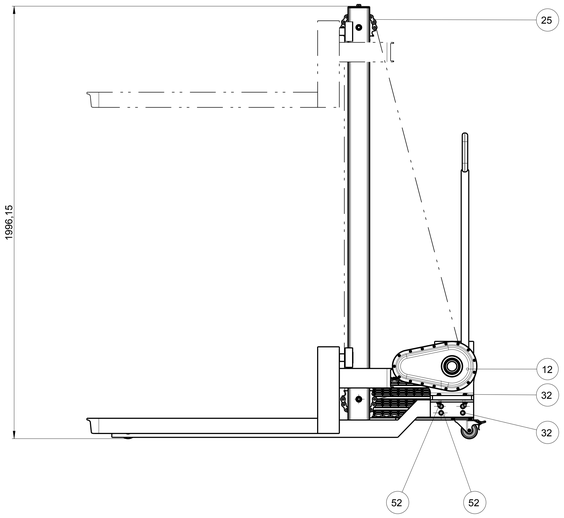

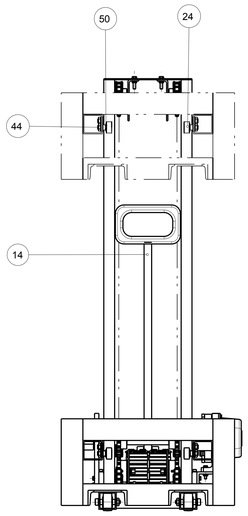

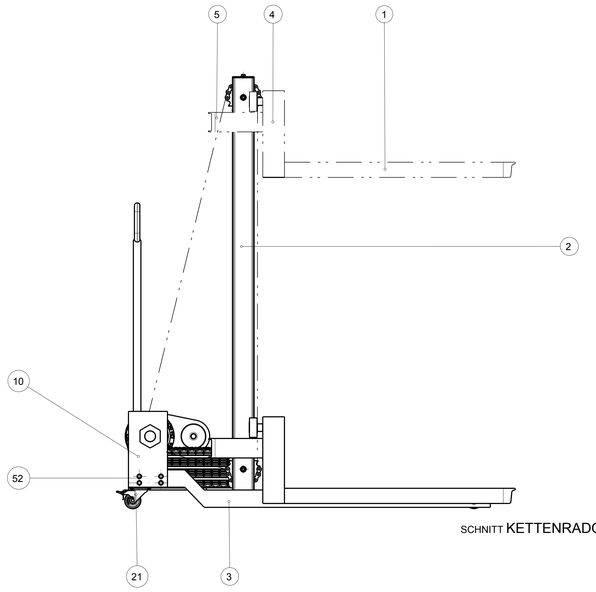

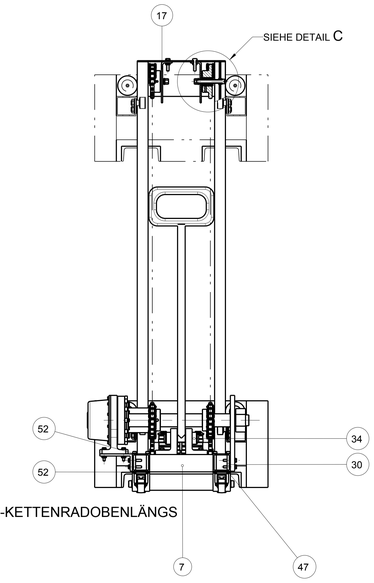

SCHNITT KETTENRADOBENLÄNGS-KETTENRADOBENLÄNGS

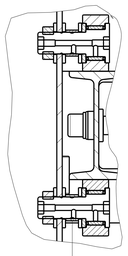

SCHNITT STUFENSCHNITT-STUFENSCHNITT
MASSSTAB 1:2

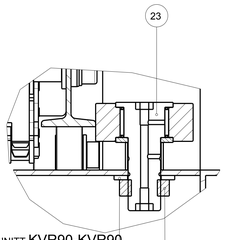

SCHNITT KVR90-KVR90
MASSSTAB 1:2

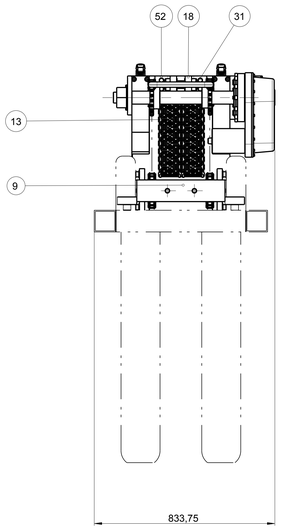

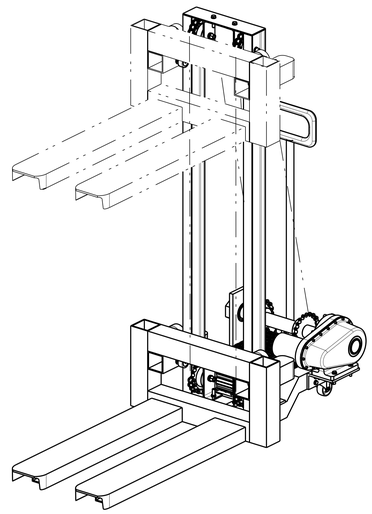

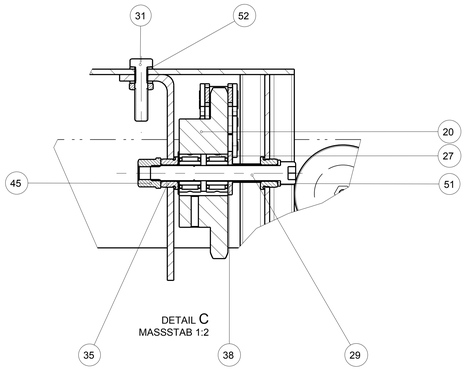

DETAIL C
MASSSTAB 1:2

Verantwortliche Abt. / Technische Referenz	Erstellt durch: Gruppe 01.B2	Genehmigt von:	Maßstab: 1:10
Gesetzlicher Eigentümer: Lehrstuhl für Konstruktionstechnik Prof. Wartzack FAU Erlangen-Nürnberg	Dokumentenart: Zusammenstellungszeichnung		Dokumentenstatus: nicht freigegeben
	Titel, Zusätzlicher Titel: GRUNDGESTELL06121		Zeichnungsnummer: MFK-Gruppe 01.B2
		Änderungsindex: 0	Ausgabedatum: 09-Dec-11
		Spr.: de	Blatt: 1/1