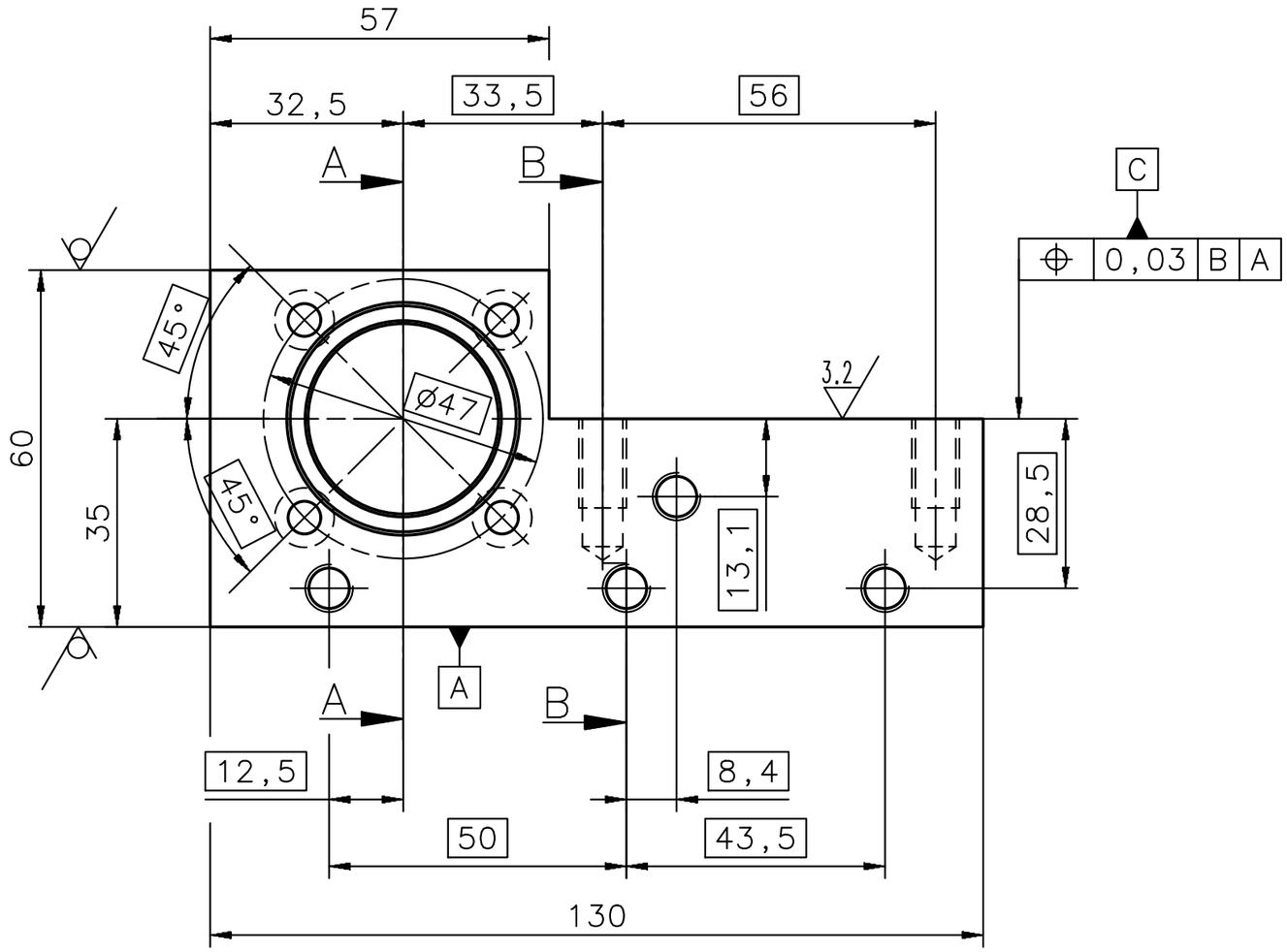
57
32,5
33,5
56
A
B
C
0,03 B A
45°
45°
Ø47
3,2
60
35
13,1
28,5
A
A
B
12,5
8,4
50
43,5
130

A–A

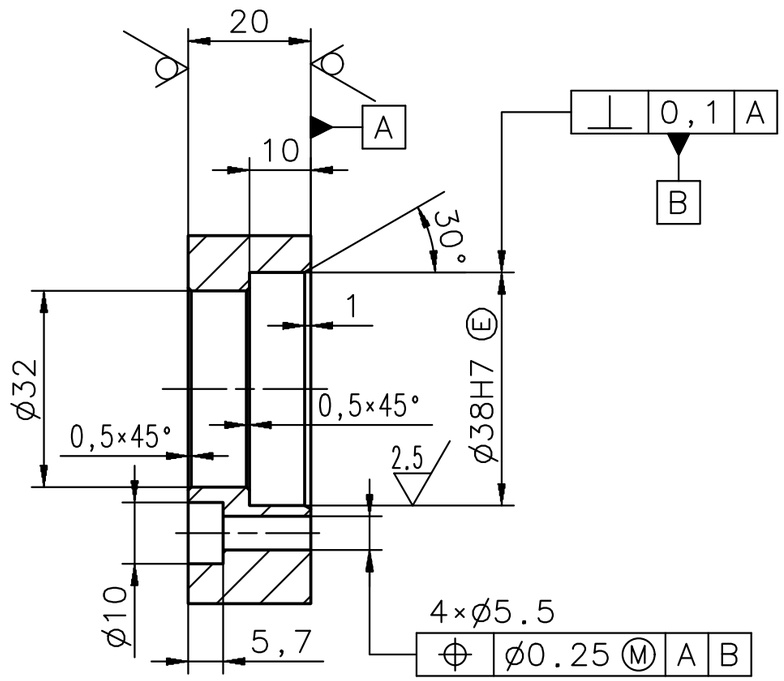
20
A
10
0,1 A
B
30°
1
Ø32
Ø38H7 Ⓔ
0,5×45°
0,5×45°
2,5
Ø10
5,7
4×Ø5.5
Ø0.25 Ⓜ A B

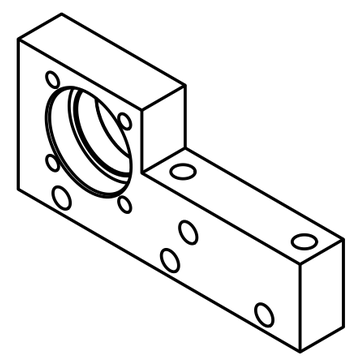

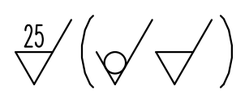
25

B–B

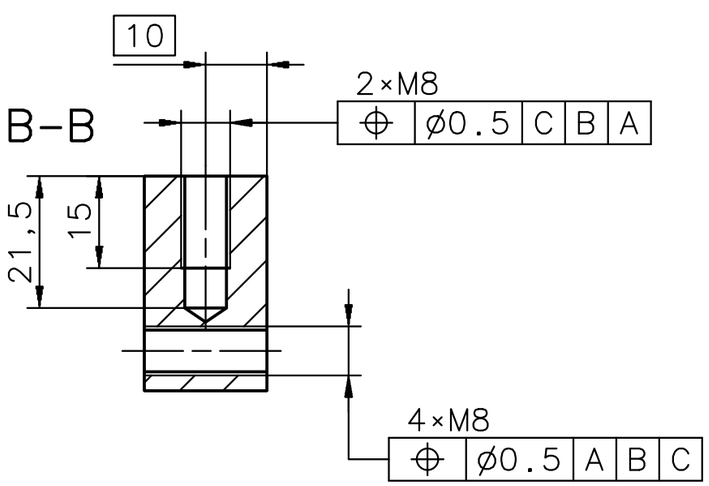
10
2×M8
Ø0.5 C B A
21,5
15
4×M8
Ø0.5 A B C