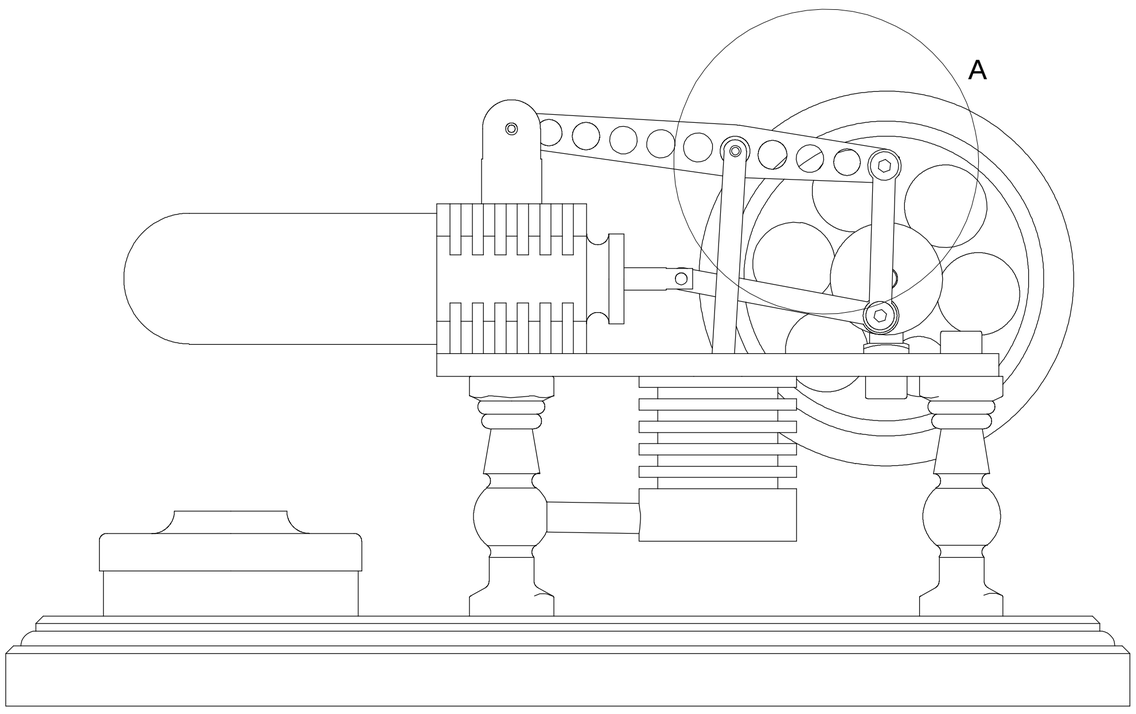

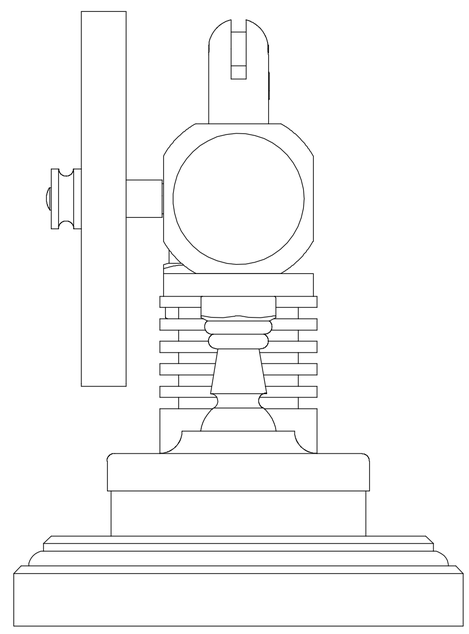

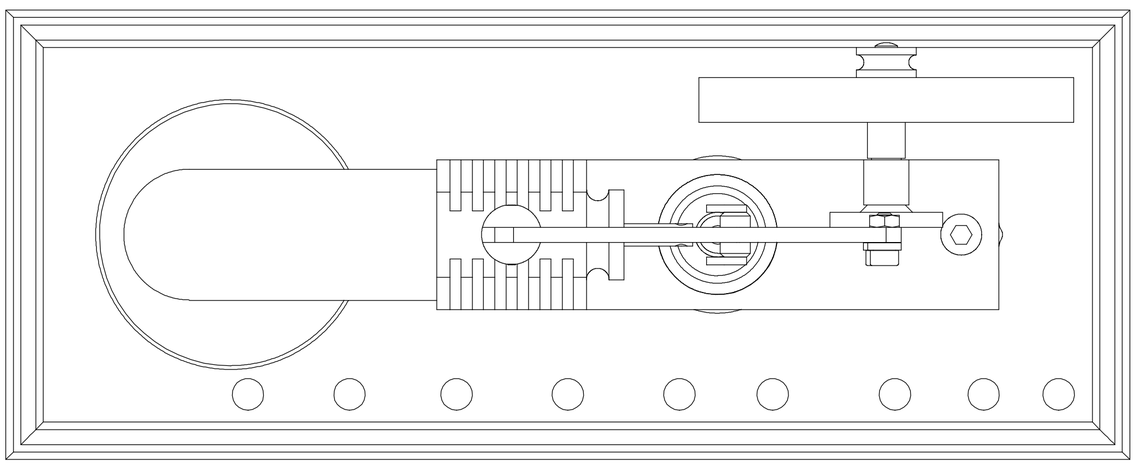

DETAIL A
MAßSTAB 2 : 1

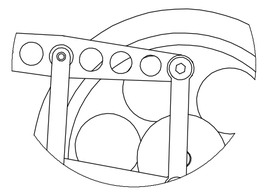

UNLESS OTHERWISE SPECIFIED: DIMENSIONS ARE IN MILLIMETERS SURFACE FINISH: TOLERANCES: LINEAR: ANGULAR:	FINISH: FEHLER!:Finish		DEBUR AND BREAK SHARP EDGES	DO NOT SCALE DRAWING REVISION FEHLER!:Revision
	NAME	SIGNATURE	DATE	FEHLER!:COMPANYNAME
DRAWN	FEHLER!:DrawnBy	FEHLER!:DrawnDate		TITLE:
CHK'D	FEHLER!:CheckedBy	FEHLER!:CheckedDate		FEHLER!:Description
APPV'D	FEHLER!:EngineeringApproval	FEHLER!:EngAppDate		
MFG	FEHLER!:ManufacturingApproval	FEHLER!:MfgAppDate		
Q.A.	FEHLER!:QAApproval	FEHLER!:QAAppDate	MATERIAL: FEHLER!:Material	DWG NO. Robinson-Stirling Motor A1
			WEIGHT: FEHLER!:WeightFEHLER!:Weight	SCALE:2.5:1 SHEET 1 OF 1