Für diese Zeichnung behalten wir uns alle Rechte vor, auch für den Fall der Patenterteilung oder Gebrauchsmustereintragung. Jede nicht von uns genehmigte Benutzung (Vervielfältigung, Überlassung an Dritte usw.) ist strafbar und macht schadenersatzpflichtig.

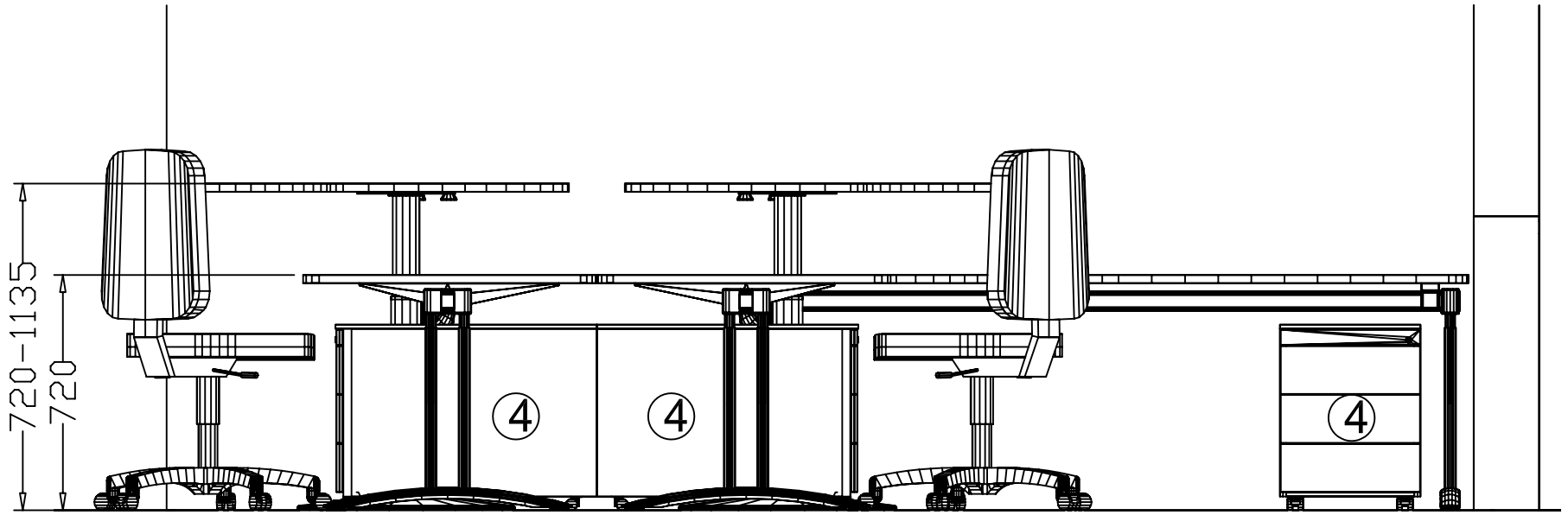

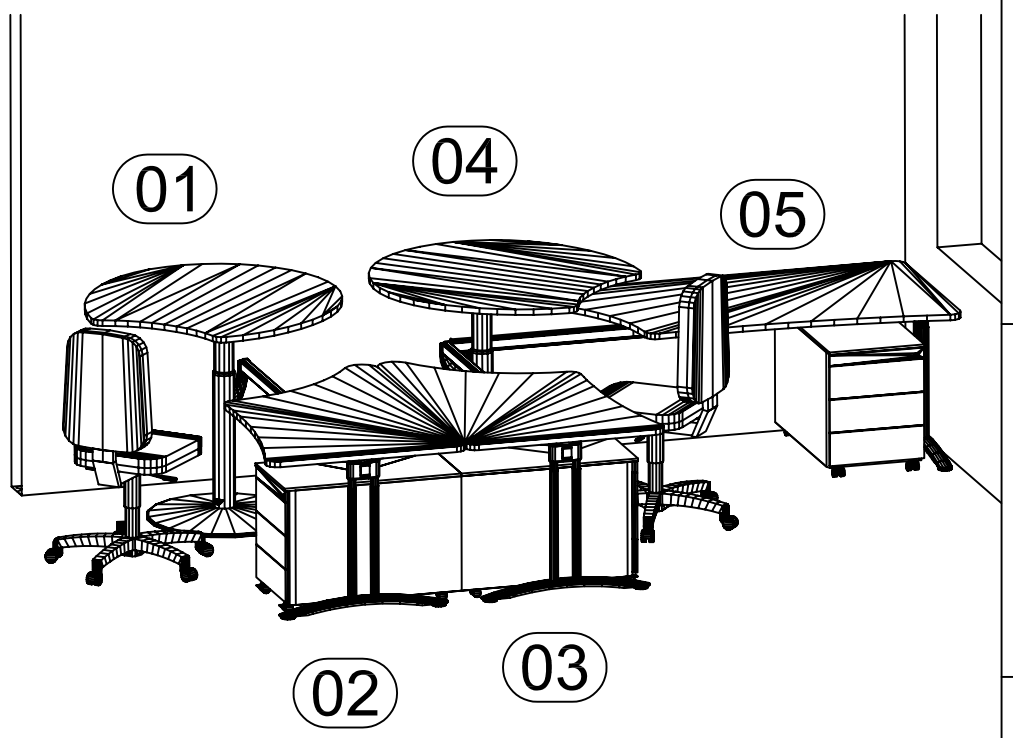

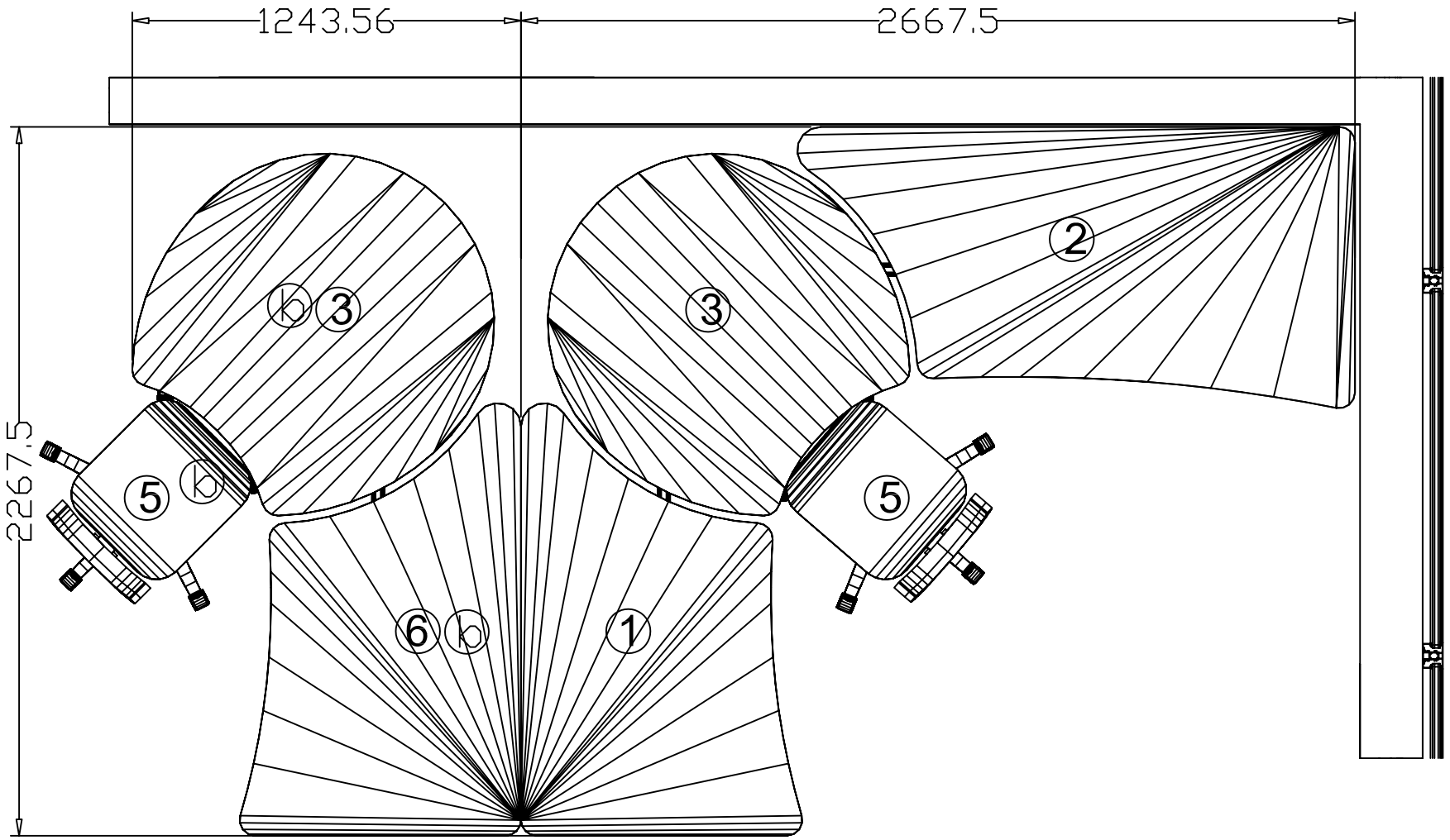

① Workdesk 1000 BAP links, 53502-5.11L
② Workdesk 1400 BAP rechts, 53502-5.9R
③ Lift 90°, 53512-5.1
④ Basis-Rollcontainer, 52210-00
⑤ Drehstuhl Open-Entry mit Kunstlederpolsterung
⑥ Workdesk 1000 BAP rechts, 53502-5.11R

Freigabe Ausführungszeichnung	
Stempel:	Datum:
	Unterschrift:

Zust.	Aenderung	Datum	Name
b	Ein Arbeitsplatz hinzugefügt	20.12.2007	Bekmezci

	Datum	Name
Bear.	26.10.2007	Simmer
Gepr.		
Norm		

Maßstab: | Format: A3-H

Bezeichnung: Pos. 40

MÖBELSYSTEME

Objekt: Aeropharm, Rudolstadt

Objekt Nr.:

Zeich.Nr.: 404 489-40

Blatt: 1 von 1

DWG-Name: K0105450