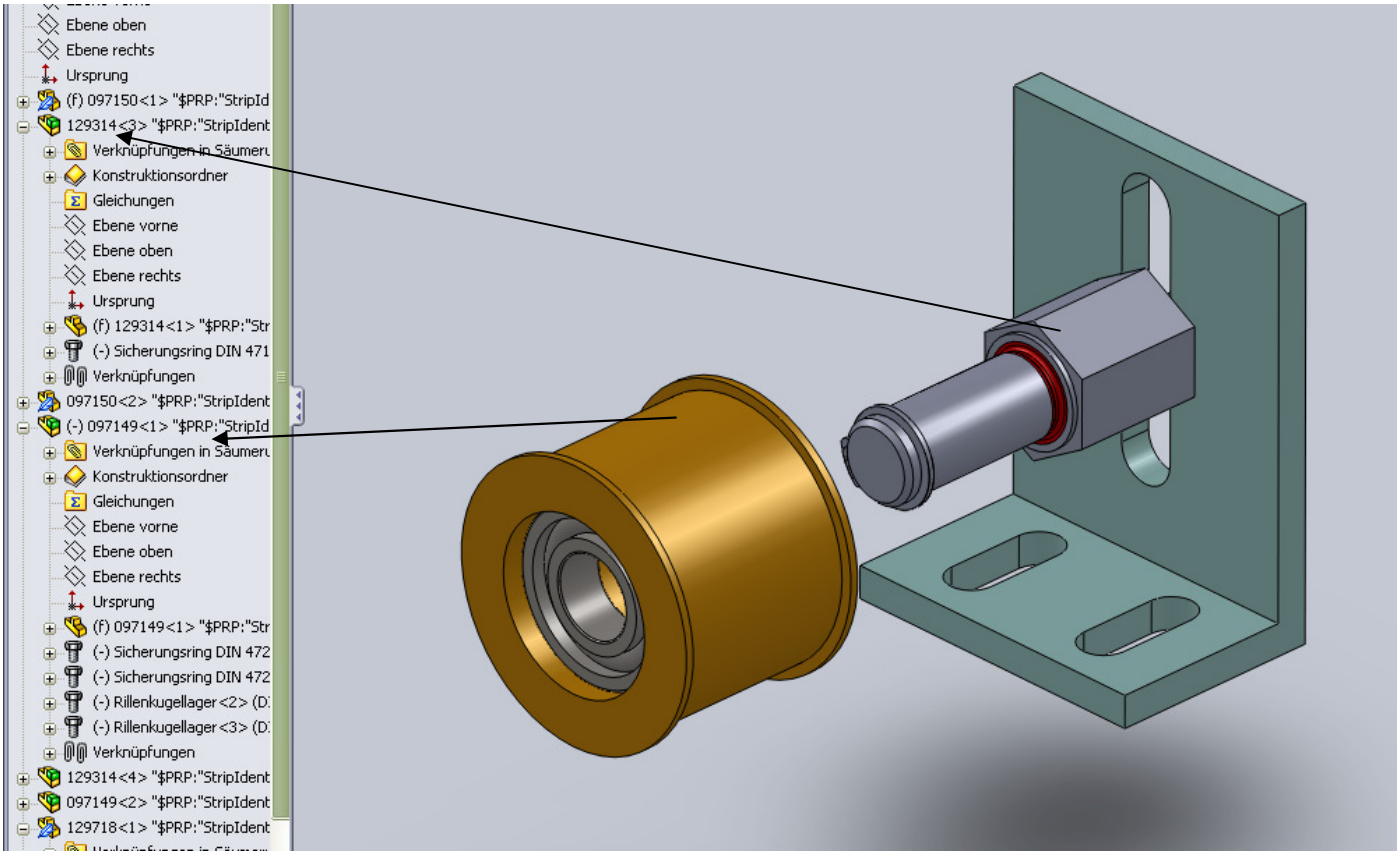
Ebene oben
Ebene rechts
Ursprung
(f) 097150<1> "$PRP:"StripId
129314<3> "$PRP:"StripIdent
Verknüpfungen in Säumeru
Konstruktionsordner
Gleichungen
Ebene vorne
Ebene oben
Ebene rechts
Ursprung
(f) 129314<1> "$PRP:"Str
(-) Sicherungsring DIN 471
Verknüpfungen
097150<2> "$PRP:"StripIdent
(-) 097149<1> "$PRP:"StripId
Verknüpfungen in Säumeru
Konstruktionsordner
Gleichungen
Ebene vorne
Ebene oben
Ebene rechts
Ursprung
(f) 097149<1> "$PRP:"Str
(-) Sicherungsring DIN 472
(-) Sicherungsring DIN 472
(-) Rillenkugellager<2> (D
(-) Rillenkugellager<3> (D
Verknüpfungen
129314<4> "$PRP:"StripIdent
097149<2> "$PRP:"StripIdent
129718<1> "$PRP:"StripIdent