Modellierungsvorlage für Standard Normzylinder DNC

Bemassung:
Gewinde für Verschraubung (EE)
z.B. G1/8
Dargestellten Gewindetiefe um 1,5fache verlängern zur Vermeidung von Interferenzen!

Bemassung: Durchmessers (B) -Passung-
Bemassung: Länge der Passfläche (VA)

Bemassung: Durchmessers mit Passungsangabe (B)
Bemassung: Gesamtlänge Absatz (L1)
Bemassung: Länge der Passfläche (VD)

Mutter wird mit Abstand 2mm von Kante Gewindeauslauf platziert.

Bemassung:
Gewinde der Kolbenstange (KK)

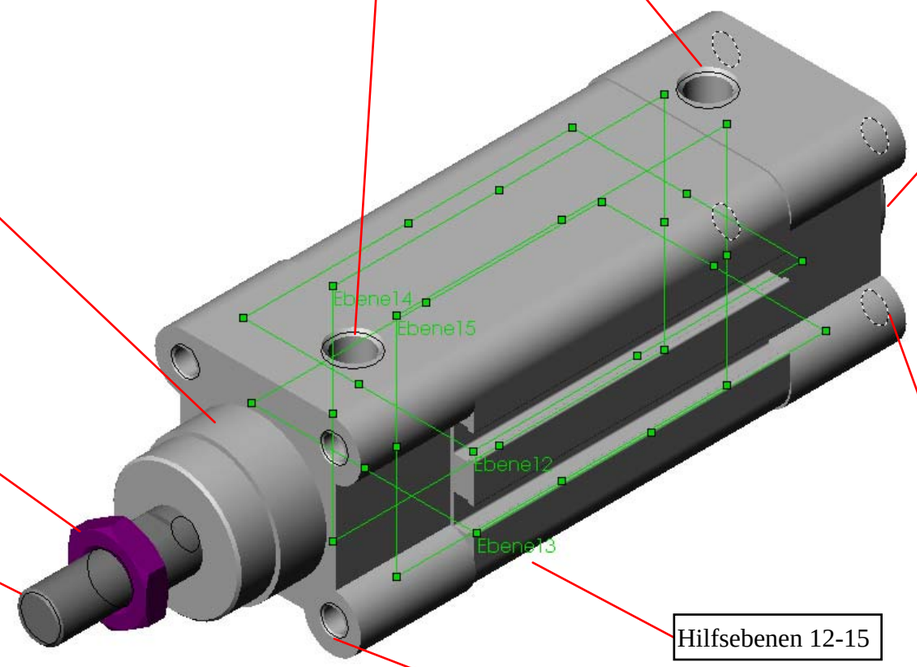

Hilfsebenen 12-15

1. Plaziern des Gehäuses in der BG:
   VA - Geäuse mit VA - BG
   DS - Gehäuse mit DS - BG
   SA - Gehäuse mit SA - BG
   anschließend Gehäuse fixieren!

2. Einbau von Kolben und Mutter!

3. Eintrag der geforderten Bemassung!
   (Maße Blatt 2)

4. Einfügen von Hilfsebenen 12-15 im Gehäuse für Referenzverknüpfungen.

5. Gewicht Modell anpassen an Gewicht Original:
   Nur Gewicht vom Gehäuse verändern!
   (Veränderung Dichte von Stahl in Al)

6. Eigenschaften eintragen!
   (siehe Blatt 3)

Bemassung:
Befestigungslöcher (RT) mit Gewindetiefe (BG)

Allgemein:
Erstelltes Modell wird solange es nicht geprüft ist, im Ordner "Nicht Freigegeben" abgespeichert!
Nach der Freigabe werden BG und ET`s in Ordner "DNC_0" verschoben!

Gehäuse, Kolbenstange und Mutter werden unter folgendem Dateinamen abgespeichert:
z.B. FESTO_163305_DNC-32-25-PPV-A_0 (BG)
z.B. FESTO_163305_DNC-32-25-PPV-A_T1_0 (ET)
Hersteller_Identnummer_Bezeichnung_Teile Nummer_Revision

Normzylinder DNC, ISO 6431 und VDMA 24 562

Datenblatt

FESTO

Abmessungen – Grundtyp Download CAD-Daten ➔ **www.festo.com/de/engineering**

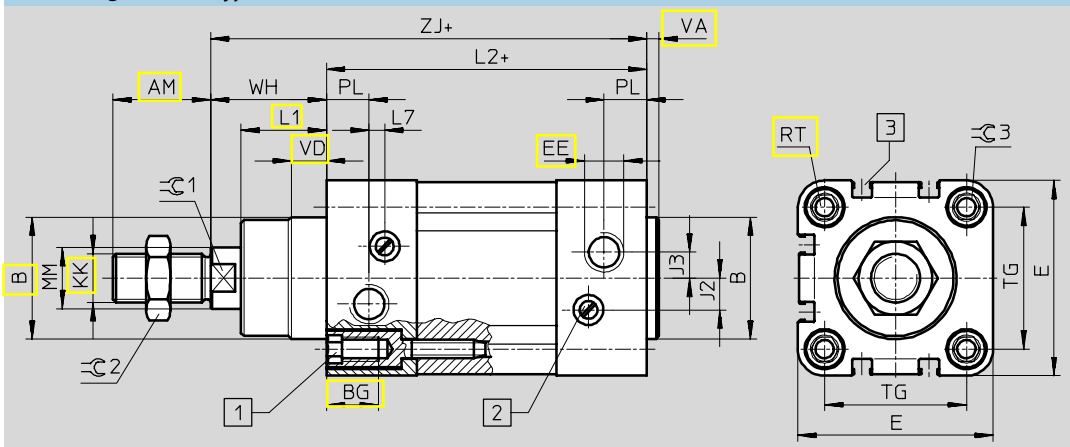

1 Innensechskantschraube mit Innengewinde für Befestigungselemente

2 Regulierschraube für einstellbare Endlagendämpfung

3 Sensornut für Näherungsschalter SME/SMT-8

\+ = zuzüglich Hublänge

∅ [mm]	AM	B ∅ d11	BG	E	EE	J2	J3	KK	L1	L2
32	22	30	16	45	G⅛	6	5,2	M10x1,25	18	94
40	24	35	16	54	G¼	8	6	M12x1,25	21,5	105
50	32	40	17	64	G¼	10,4	8,5	M16x1,5	28	106
63	32	45	17	75	G⅜	12,4	10	M16x1,5	28,5	121
80	40	45	17	93	G⅜	12,5	8	M20x1,5	34,7	128
100	40	55	17	110	G½	12	10	M20x1,5	38,2	138
125	54	60	22	134	G½	13	8	M27x2	46	160

∅ [mm]	L7	MM ∅ f8	PL	RT	TG	VA	VD	WH	ZJ	⌯1	⌯2	⌯3
32	3,3	12	15,6	M6	32,5	4	10	26	120	10	16	6
40	3,6	16	14	M6	38	4	10,5	30	135	13	18	6
50	5,1	20	14	M8	46,5	4	11,5	37	143	17	24	8
63	6,6	20	17	M8	56,5	4	15	37	158	17	24	8
80	10,5	25	16,4	M10	72	4	15,7	46	174	22	30	6
100	8	25	18,8	M10	89	4	19,2	51	189	22	30	6
125	14	32	18	M12	110	6	20,5	65	225	27	36	8

Eintrag bei Konfigurationen

Erstanlage z.B.:
Konfig. Name: Hub: max. (25mm)
oder Standard Hub: min. (0mm)

Haken bei "Kind-Komponenten in Stückliste nicht anzeigen..."setzen!

z.B

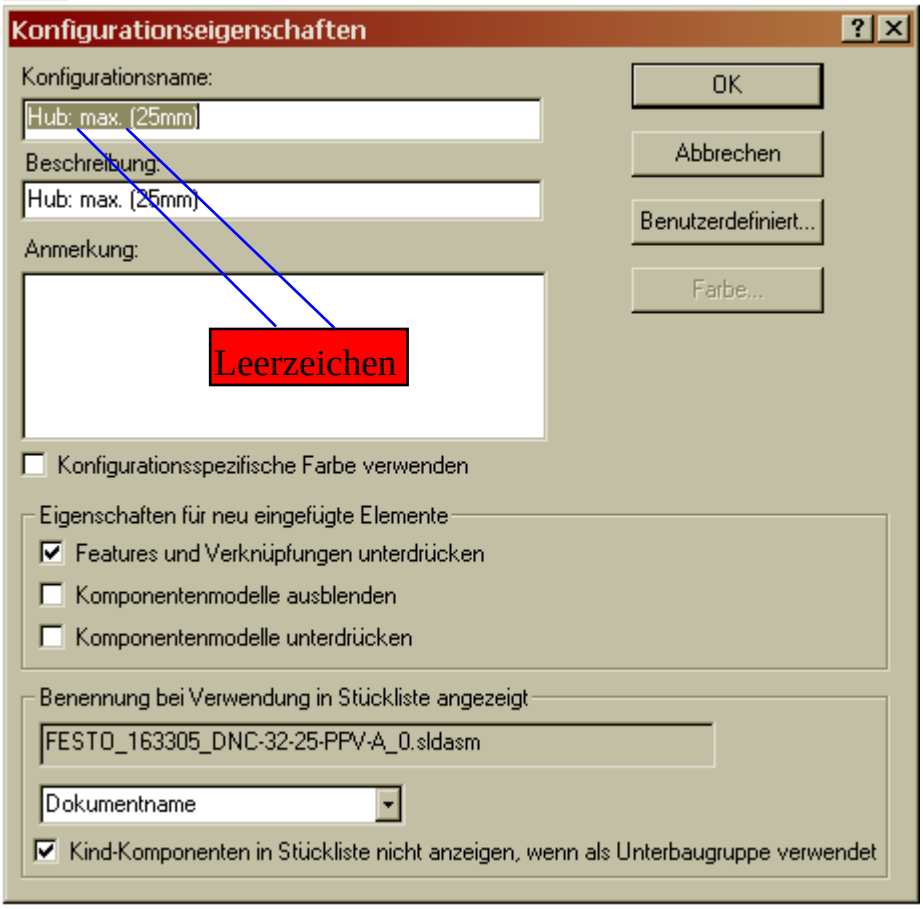

Anlegen einer Zusätzlichen Konfiguration:
z.B.:
Konfig. Name: Hub: 20mm

Haken bei "Kind-Komponenten in Stückliste nicht anzeigen..."setzen!

Eintrag der Eigenschaften Standard Normzylinder DNC

z.B

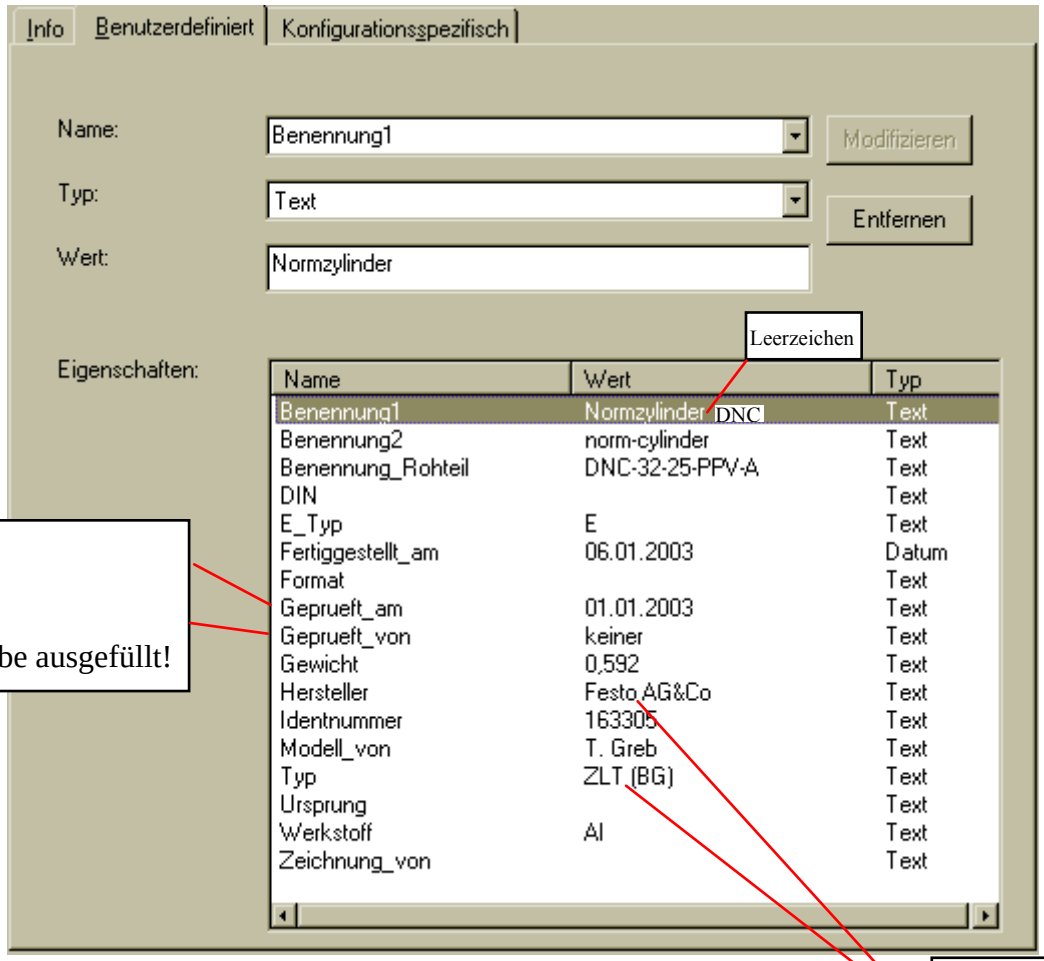

Geprüft_am
und
Geprüft_von
werden bei Freigabe ausgefüllt!

Wichtig!
Zwischen Festo und AG&Co
und zwischen ZLT und (BG)
ist ein Leerzeichen!

Eintrag der Eigenschaften bei ET`s

Eintrag Benennung1:
Gehäuse, Kolbenstange oder Sechskantmutter + Gewindeangabe

z.B

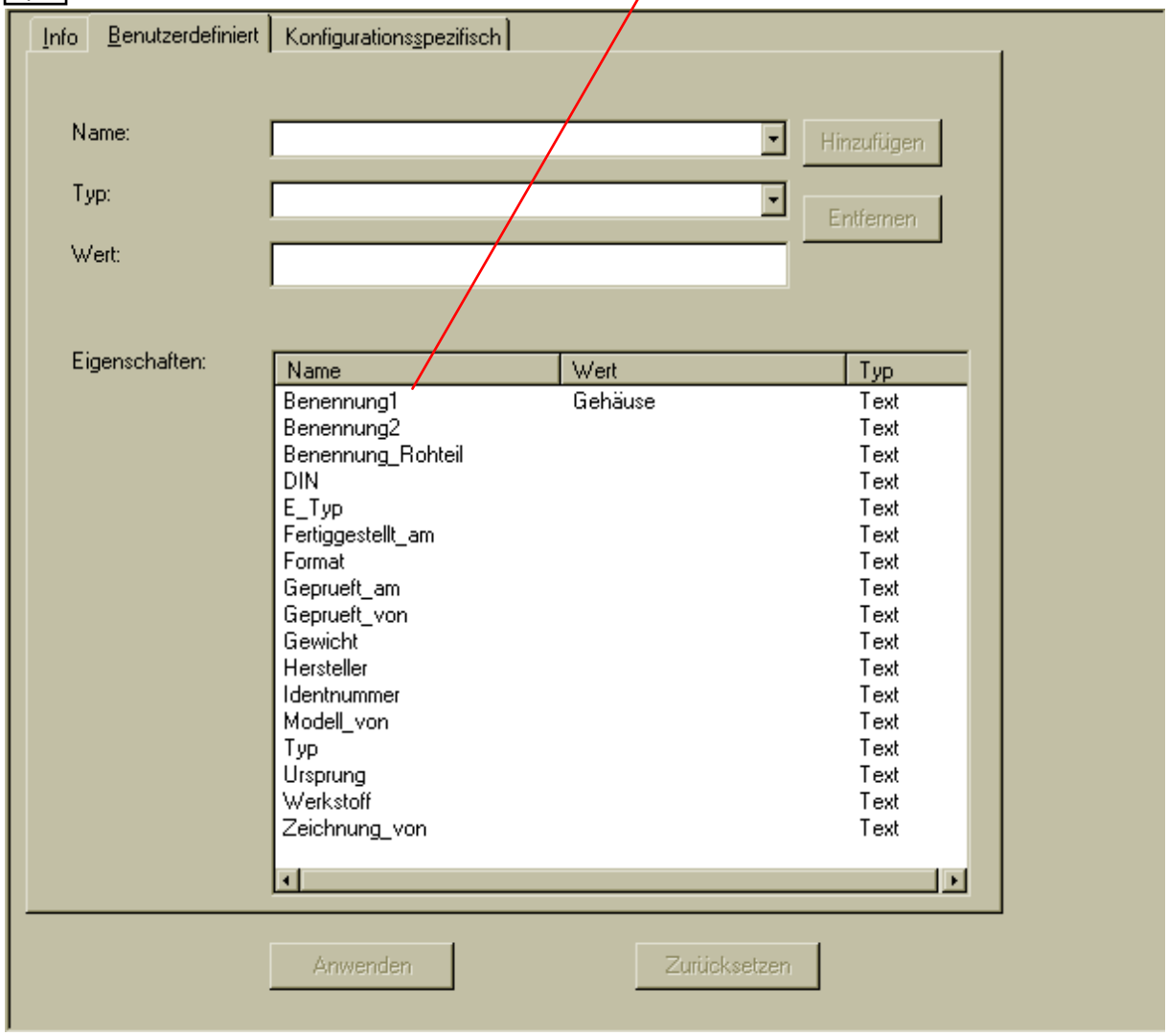

Eintrag der Eigenschaften bei Muttern

z.B

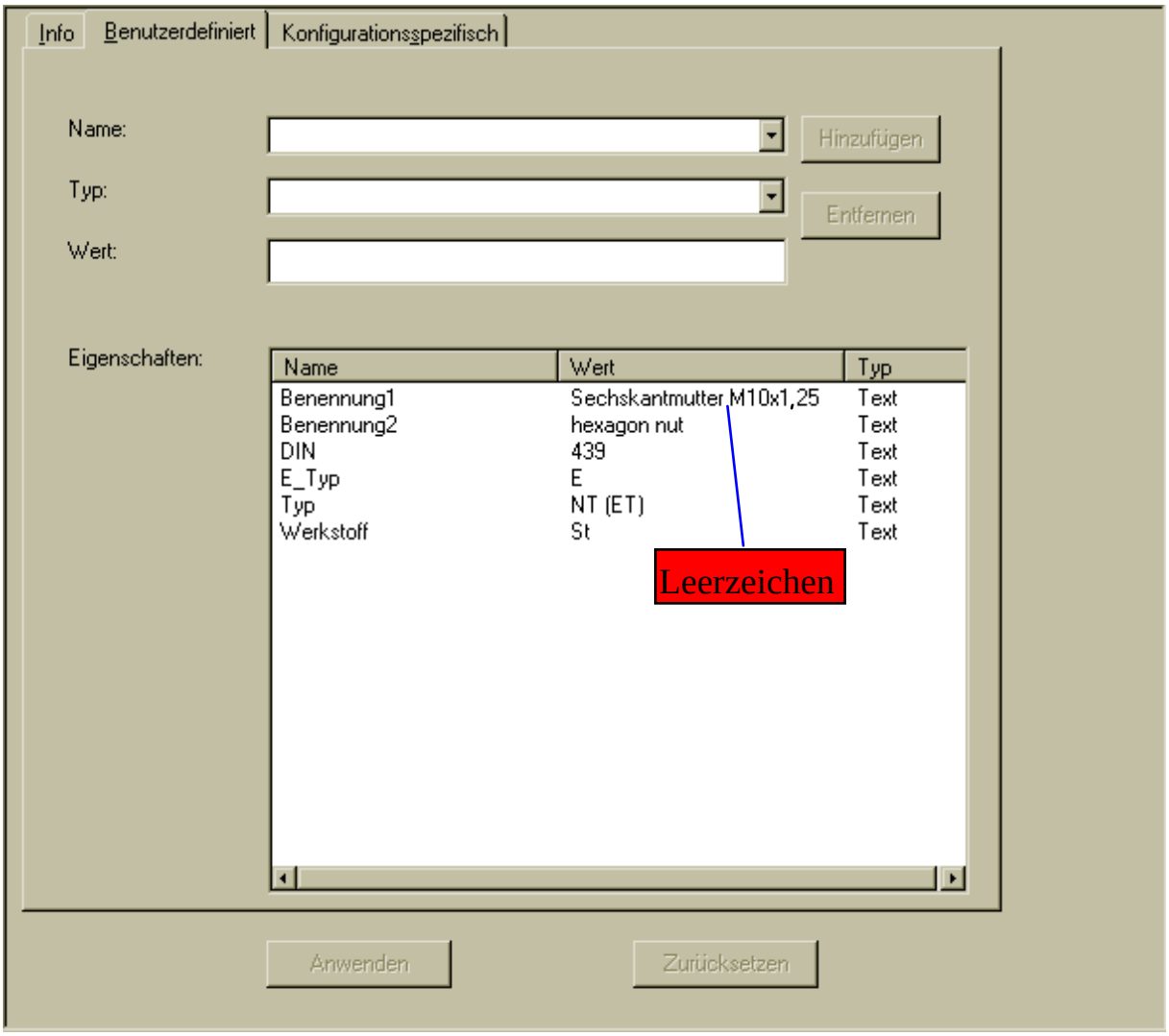

Verknüpfungsreferenzen in der Baugruppe: Normzylinder DNC

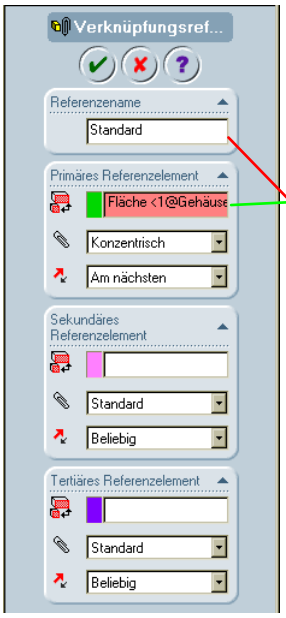

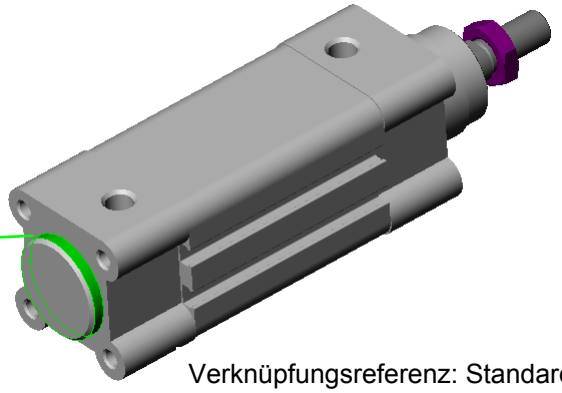

Verknüpfungsreferenz: Standard-<1>

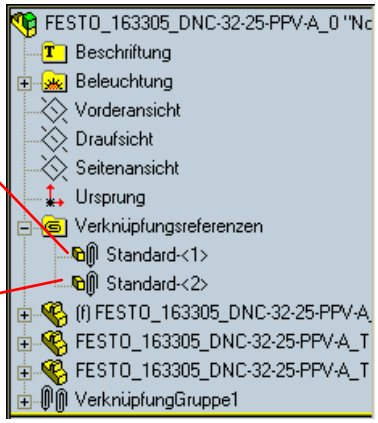

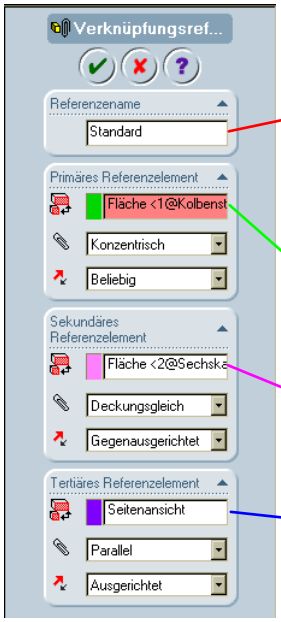

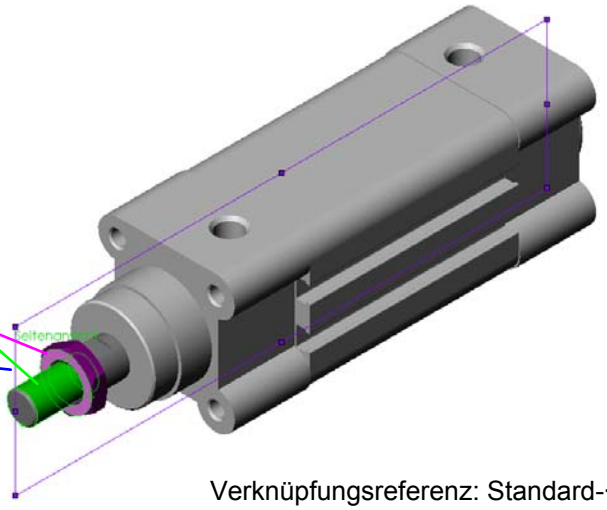

Verknüpfungsreferenz: Standard-<2>

Wichtig:

Die in der Konfiguration Standard erzeugte Verknüpfungsreferenz ist in der Konfiguration Hub.: max. ... aktiv zusetzen!

Haken muss entfernt werden!

Verknüpfungsreferenzen im Einzelteil (Gehäuse): Normzylinder DNC

Einbaureferenzen für Drossel- Rückschlagventile oder Verschraubungen

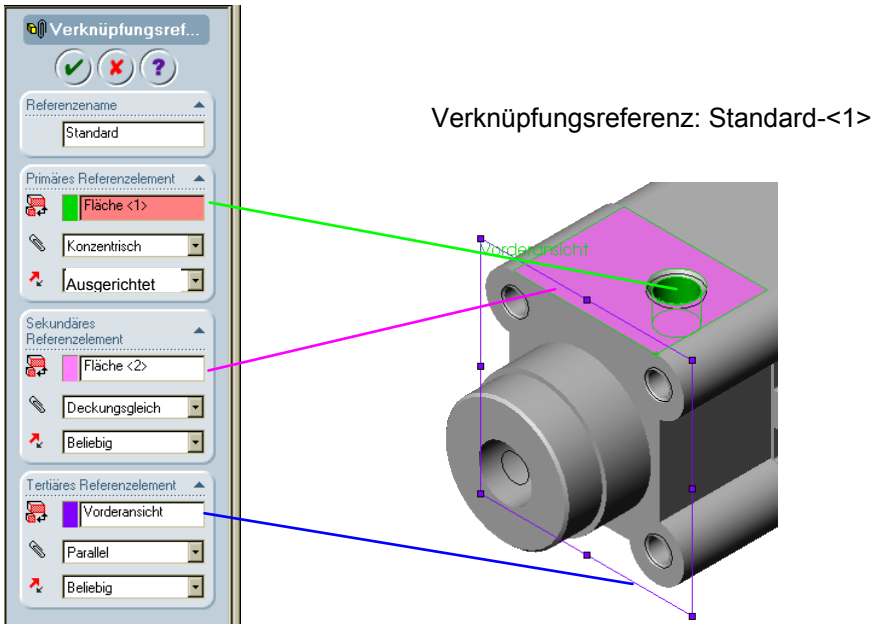

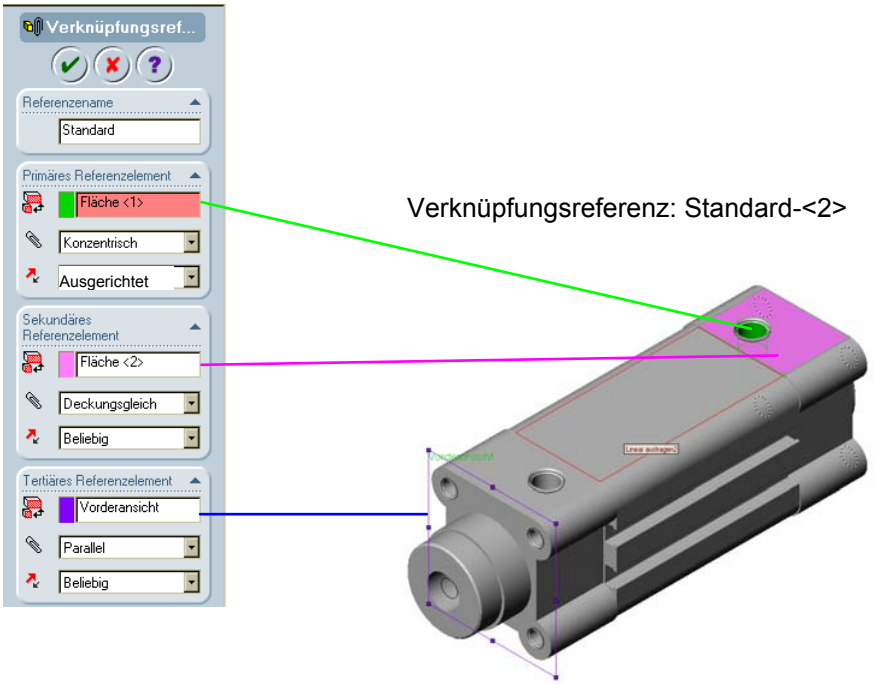

Verknüpfungsreferenzen im Einzelteil (Gehäuse): Normzylinder DNC

Einbaureferenzen für Sensoren

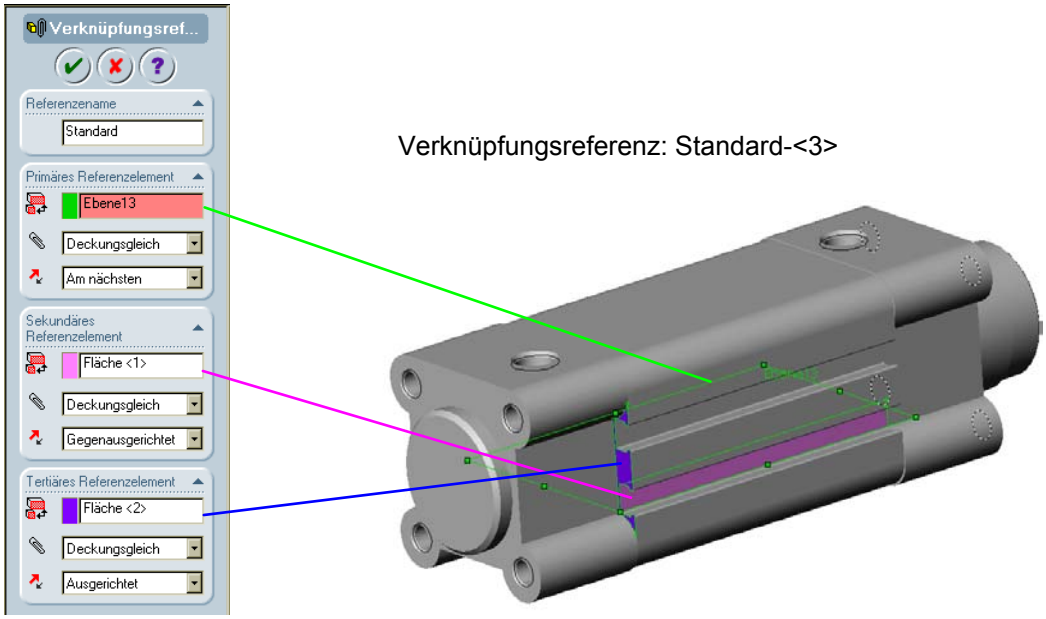

Verknüpfungsreferenz: Standard-<3>

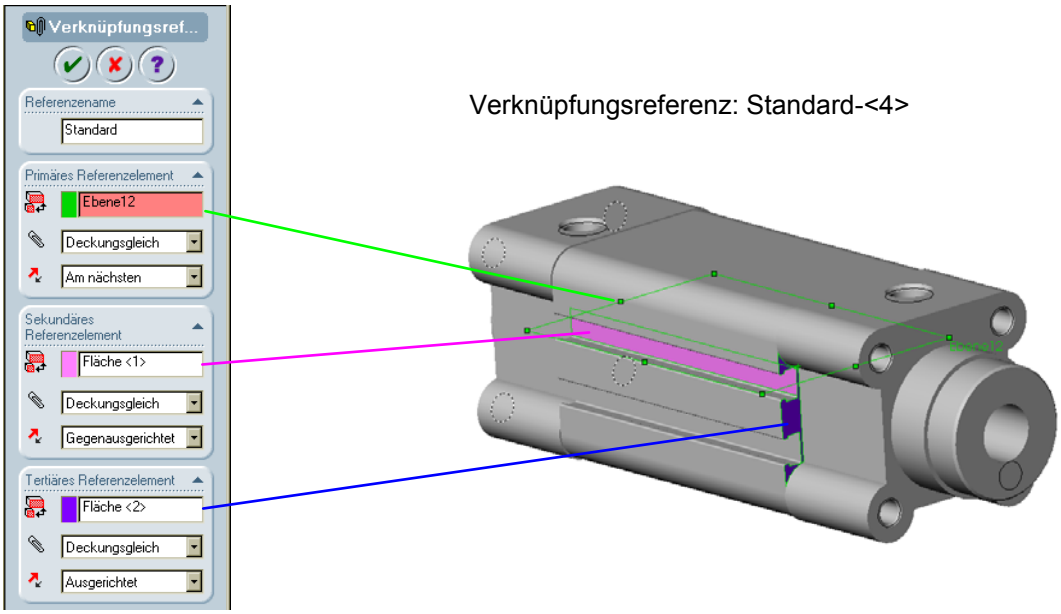

Verknüpfungsreferenz: Standard-<4>

Verknüpfungsreferenzen im Einzelteil (Gehäuse): Normzylinder DNC

Einbaureferenzen für Sensoren

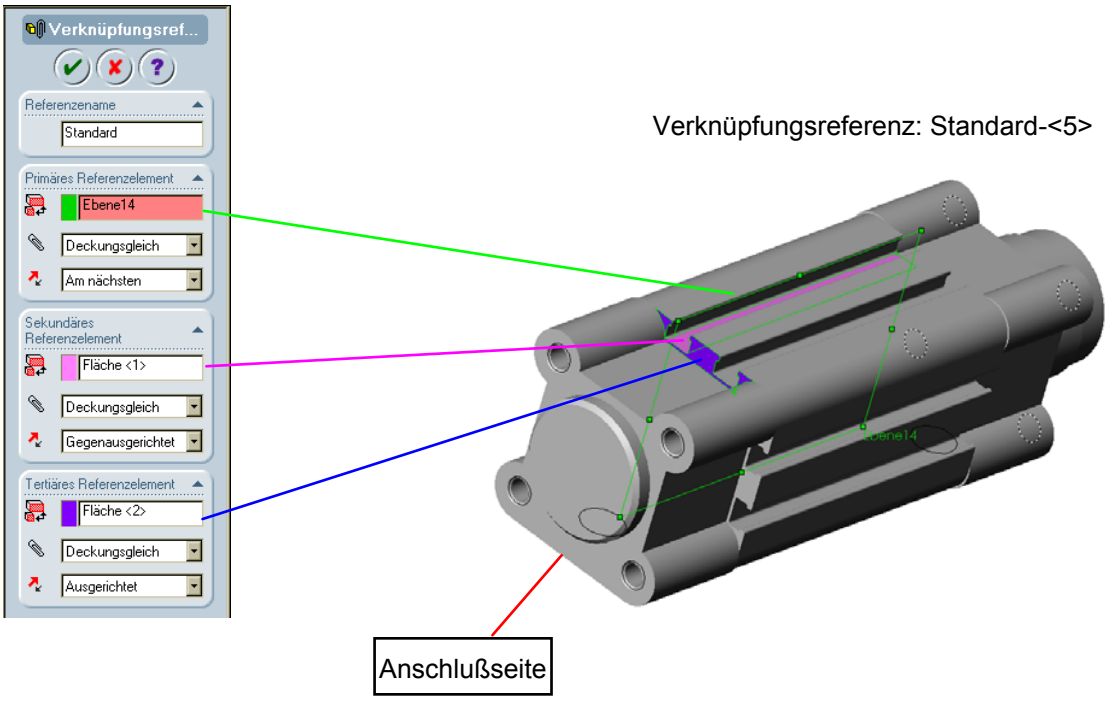

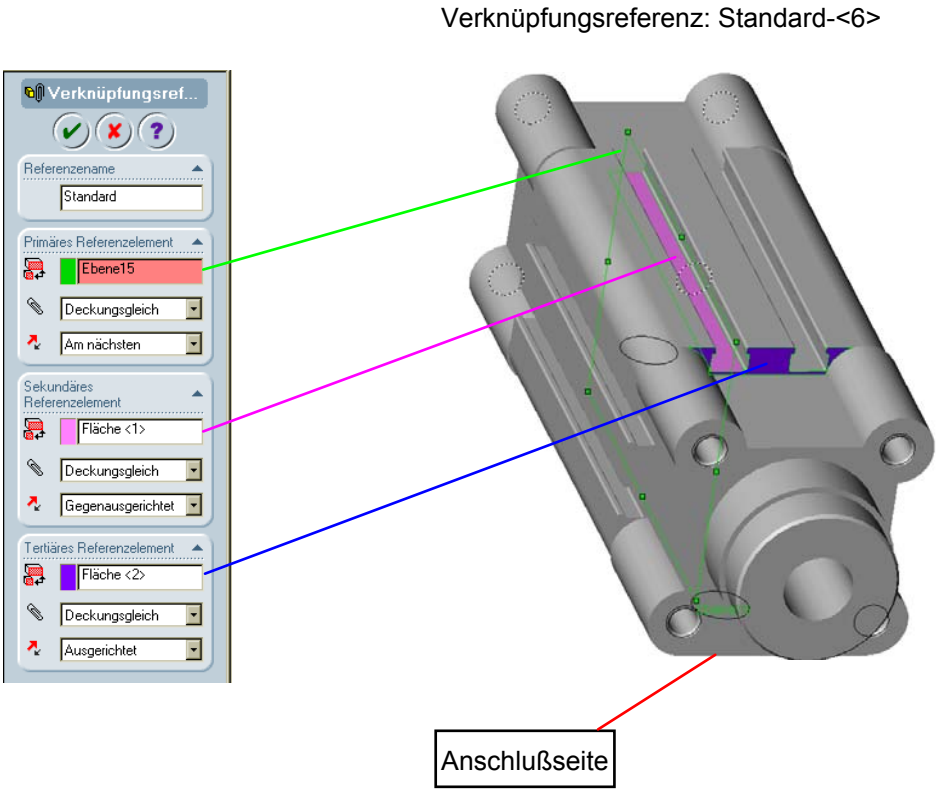

Verknüpfungsreferenzen im Einzelteil (Gehäuse): Normzylinder DNC

Einbaureferenzen für Sensoren

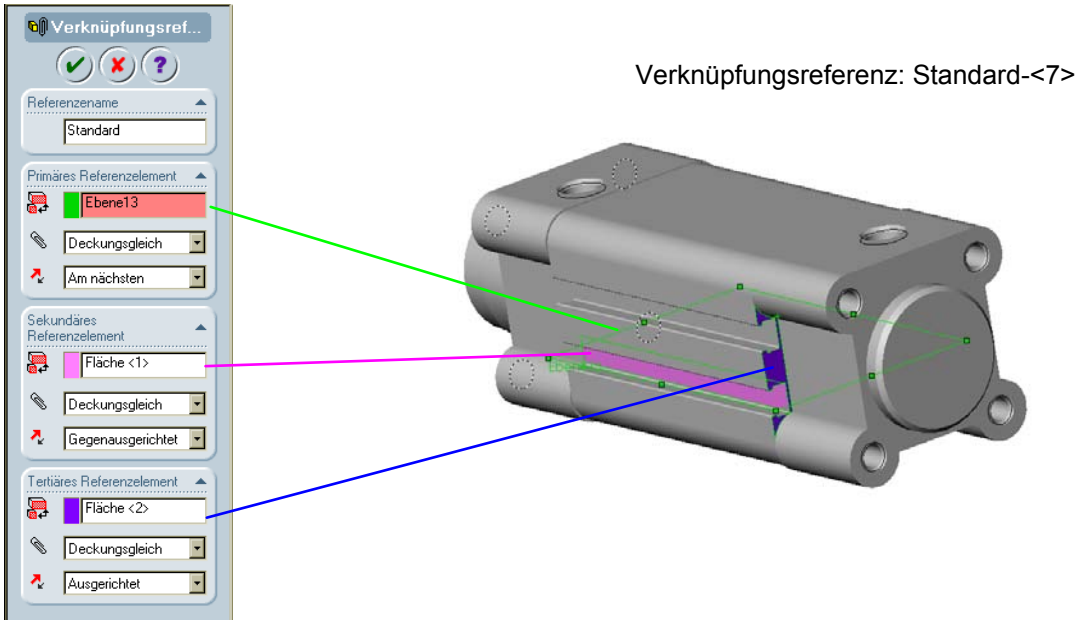

Verknüpfungsreferenz: Standard-<7>

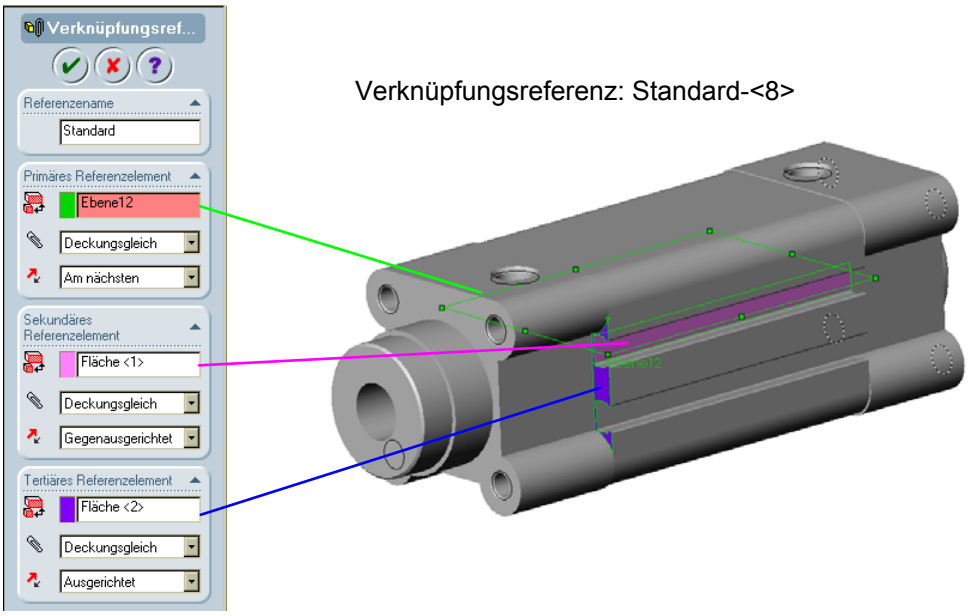

Verknüpfungsreferenz: Standard-<8>

Verknüpfungsreferenzen im Einzelteil (Gehäuse): Normzylinder DNC
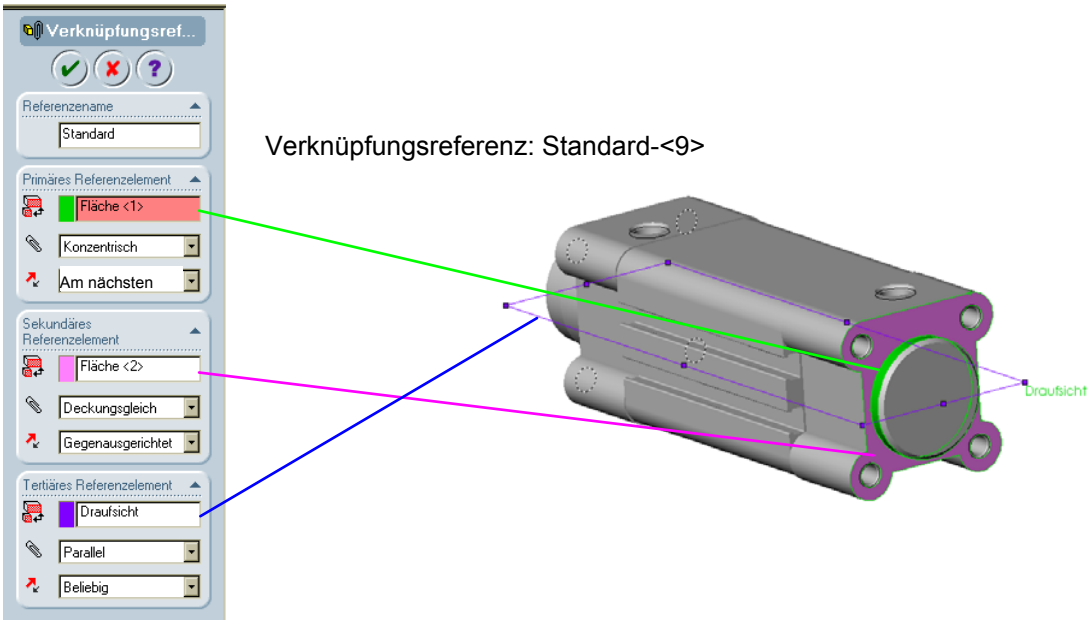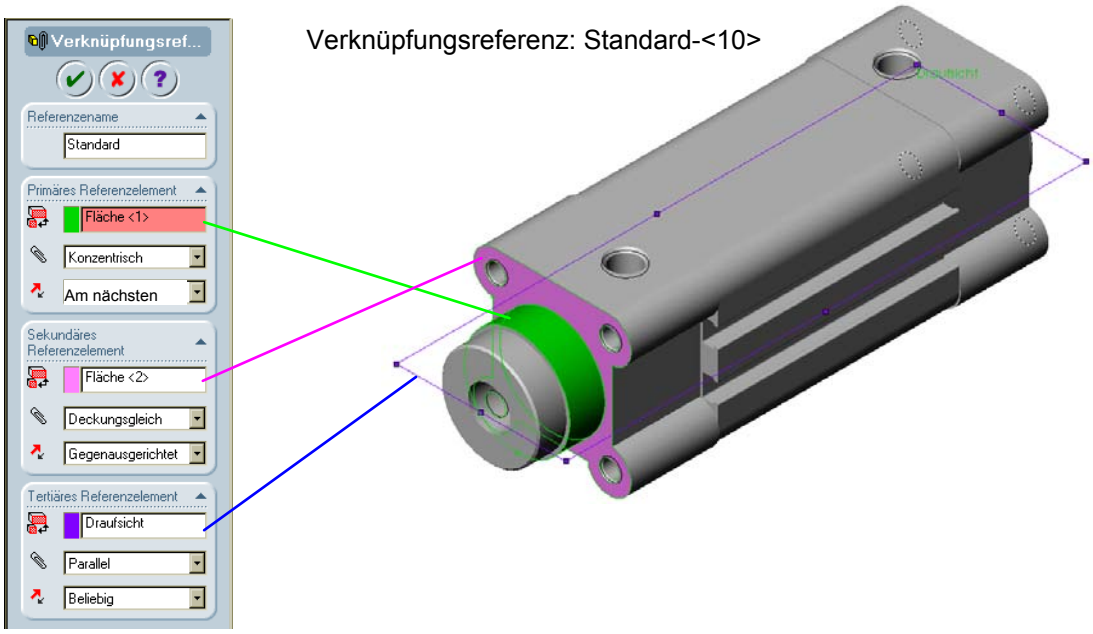
Einbaureferenzen für Fuß- u. Flanschbefestigung und Schwenkflansche