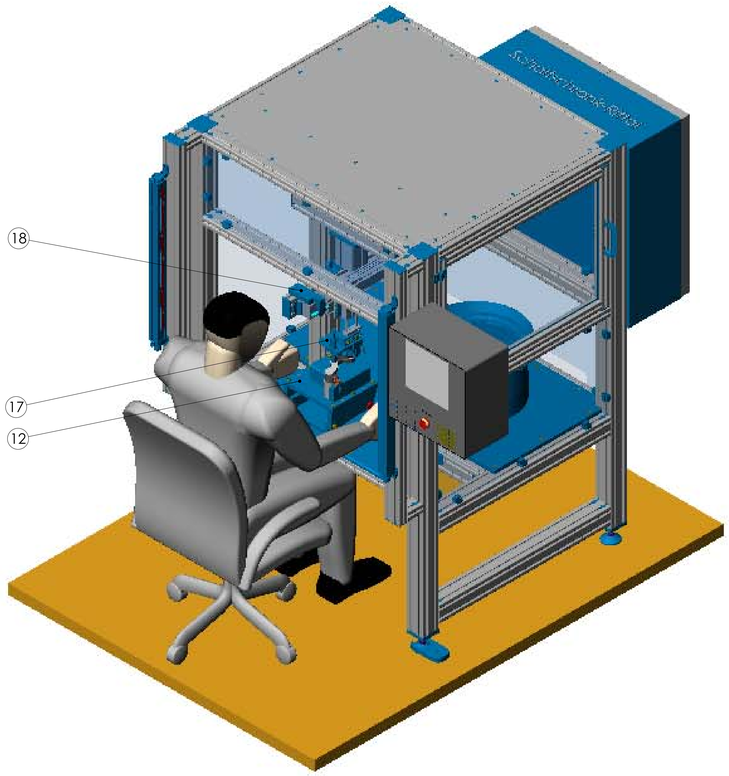

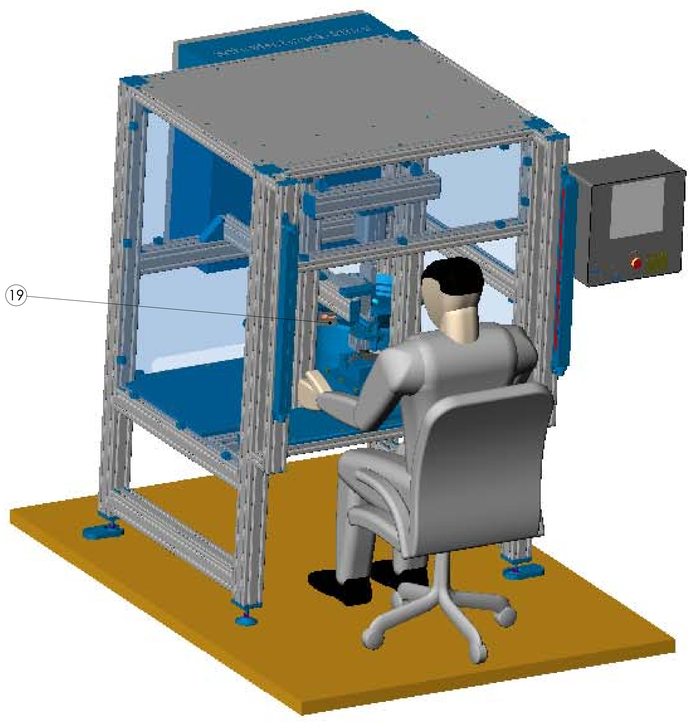

Pos.	Stück	Identnummer	Benennung		Abmessungen	DIN	Werkstoff	Gewicht	Zeichnungs-Nr.	Format	Teile-Typ
12	1	---	Werkstückaufnahme komplett	---	---	---	St	11,4	001401	DIN A2	BG
17	1	---	Greifer	Saugrohr		---	St/Al	3,2	001349	DIN A2	BG
18	2	---	Stoßdämpfereinheit	komplett		---	St	2,4	001410	DIN A3	BG
19	1	---	Entnahmeplatte	---	Bl.20....80x80	---	St	0,8	001430	DIN A3	ET

Diese Zeichnung bleibt unser Eigentum und darf weder kopiert noch Dritten zugänglich gemacht werden. Hinsichtlich ihres technischen Inhalts behalten wir uns alle Rechte für den Fall einer Patenterteilung vor. Wir weisen für diese Zeichnung den Schutz des Gesetzes über Urheberrechte, gesetzlichen Wettbewerb und gewerbl. Rechtsschutz in Anspruch.

001349

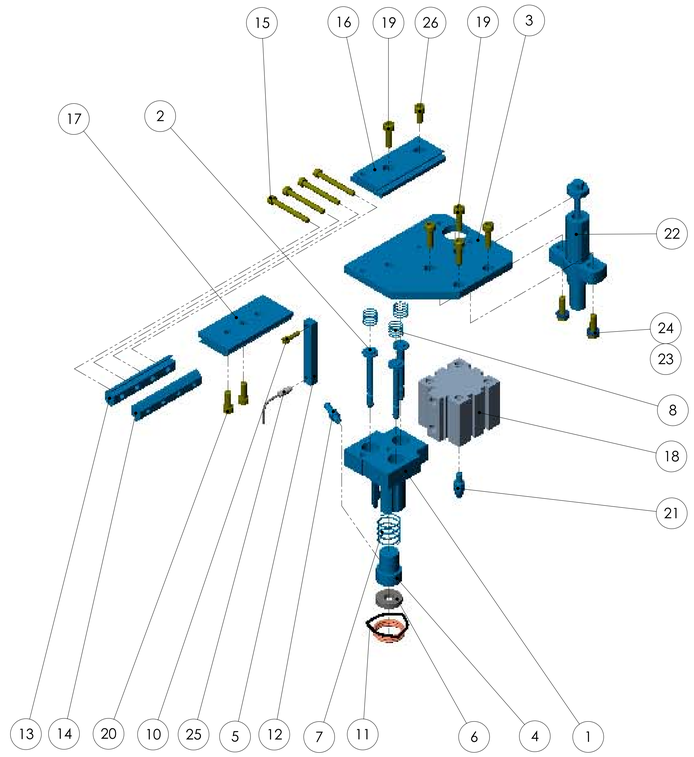

Pos.	Stück	Identnummer	Benennung		Abmessungen	DIN	Werkstoff	Gewicht	Zeichnungs-Nr.	Format	Teile-Typ
1	1	---	Gehäuse	---	57X60X62,4	---	RSI52-3	0,5	001356	DIN A3	ET
2	3	---	Stift	---	RD15X64	---	Al	0,06	001354	DIN A4	ET
3	1	---	Aufnahmeplatte	---	8X105X125	---	1.4301 (V2A)	0,7	001353	DIN A3	ET
4	1	---	Kolben	---	RD24X31	---	1.4301 (V2A)	0,07	001358	DIN A4	ET
5	1		Galgen		10X8X69	---	Al	0,01	001351	DIN A4	ET
6	1	---	Filz	---	RD25X5	---	Stoff	0	001359	DIN A3	ET
7	1	D-207JQ	Druckfeder	D-207JQ	1,5/22,5/3,5/33,3	---	FEDERSTAHL	0,004	Druckfeder-D-207JQ		ET
8	3	D-145H-10	Druckfeder	D-145H-10	1/13/3,5/30	---	FEDERSTAHL	0,003	Druckfeder-D-145H-10		ZLT(ET)
10	1							0	Norm 912 - M 4 x 16		
11	1	---	O-Ring	---	30X3,55	3771	Gummi	0,47	O-Ring_30x3	---	ET
12	1	---	Einschraubstutzen	---	Rd. 9 x 26	---	1.4301 (V2A)	0,004	001298	DIN A3	ET
13	1	372880	Adapter - Bausatz	---		---	AL	0,002	FESTO_HMSV-10_Teil02	---	ET
14	1	372881	Adapter - Bausatz	---		---	AL	0,003	FESTO_HMSV-10_Teil01	---	ET
15	4							0	Norm 912 - M 5 x 45		
16	1		Adapterplatte	HMSV 01	9,5x40x85	---	Al	0,2	001347	DIN A3	ET
17	1	---	Adapterplatte	HMSV 01	9,5x40x85	---	1.4301 (V2A)	0,21	001348	DIN A3	ET
18	1	188233	Kurzhubzylinder	ADVC-40-10-I-P-A			AL	0,49	FESTO_188233_ADVC_40_10_I_P_A		ZKT (ET)
19	5							0	Norm 912 - M 6 x 20		
20	2							0	Norm 912 - M 6 x 16		
21	1	---	Prägestempel	---	Rd. 12x25,5	---	St	0,01	001299	DIN A3	ET
22	1	3.4 / 03	Niederhalter	mit Rundloch			GD-ZN	0,3	Niederhalter_3.4_03		ET
23	2	---	Sechskantschraube			933		0	Norm 933 - M 6 x 20		NT
24	2	keine	Scheibe			125		0	Norm 125 - M 6 A		NT
25	1	FU-67V-67	Sensorkopf	mit 3 m Kabel	---	---	---	0,47	Sensor FU-67V-67	---	ZLT (ET)
26	1							0	Norm 912 - M 6 x 12		

001401

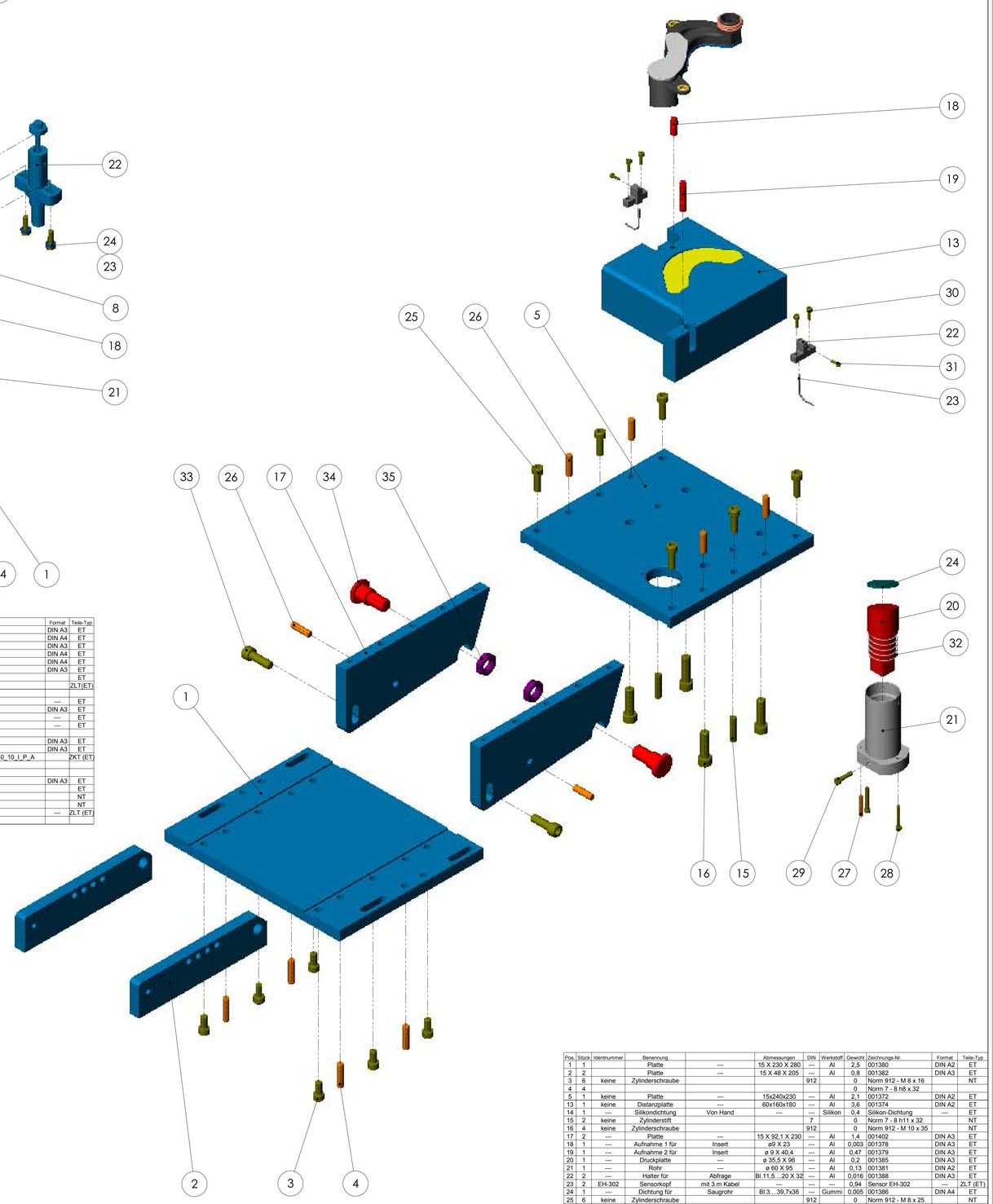

Pos.	Stück	Identnummer	Benennung		Abmessungen	DIN	Werkstoff	Gewicht	Zeichnungs-Nr.	Format	Teile-Typ
1	1		Platte	---	15 X 230 X 280	---	Al	2,5	001380	DIN A2	ET
2	2		Platte	---	15 X 48 X 205	---	Al	0,8	001382	DIN A3	ET
3	6	keine	Zylinderschraube			912		0	Norm 912 - M 8 x 16		NT
4	4							0	Norm 7 - 8 h8 x 32		
5	1	keine	Platte	---	15x240x230	---	Al	2,1	001372	DIN A2	ET
13	1	keine	Distanzplatte	---	60x160x180	---	Al	3,6	001374	DIN A2	ET
14	1	---	Silikondichtung	Von Hand	---	---	Silikon	0,4	Silikon-Dichtung	---	ET
15	2	keine	Zylinderstift			7		0	Norm 7 - 8 h11 x 32		NT
16	4	keine	Zylinderschraube			912		0	Norm 912 - M 10 x 35		NT
17	2	---	Platte	---	15 X 92,1 X 230	---	Al	1,4	001402	DIN A3	ET
18	1	---	Aufnahme 1 für	Insert	ø9 X 23	---	Al	0,003	001378	DIN A3	ET
19	1	---	Aufnahme 2 für	Insert	ø 9 X 40,4	---	Al	0,47	001379	DIN A3	ET
20	1	---	Druckplatte	---	ø 35,5 X 96	---	Al	0,2	001385	DIN A3	ET
21	1	---	Rohr	---	ø 60 X 95	---	Al	0,13	001381	DIN A2	ET
22	2	---	Halter für	Abfrage	Bl.11,5....20 X 32	---	Al	0,016	001388	DIN A3	ET
23	2	EH-302	Sensorkopf	mit 3 m Kabel	---	---	---	0,94	Sensor EH-302	---	ZLT (ET)
24	1	---	Dichtung für	Saugrohr	Bl.3....39,7x36	---	Gummi	0,005	001386	DIN A4	ET
25	6	keine	Zylinderschraube			912		0	Norm 912 - M 8 x 25		NT
26	6							0	Norm 7 - 8 h8 x 28		
27	1							0	Norm 7 - 4 h8 x 28		
28	2	keine	Zylinderschraube			912		0	Norm 912 - M 4 x 30		NT
29	1	keine	Zylinderschraube			912		0	Norm 912 - M 5 x 20		NT
30	4	keine	Zylinderschraube			912		0	Norm 912 - M 4 x 12		NT
31	2	keine	Zylinderschraube			912		0	Norm 912 - M 3 x 10		NT
32	1	keine	Drahtfeder ø 1,4 mm	Ungespa. Länge 50 mm	---	---	Federstahl	0,006	Feder ø34-ø1_4-50	---	ET
33	2	keine	Zylinderschraube			912		0	Norm 912 - M 10 x 30		NT
34	2	---	Bolzen mit Kopf	und Gewindezapfen	ø 30x45	1445	Al	0,07	N. 1445_20h11x40_Al	---	ET
35	2							0	Norm 439 - M 16 B		

001410

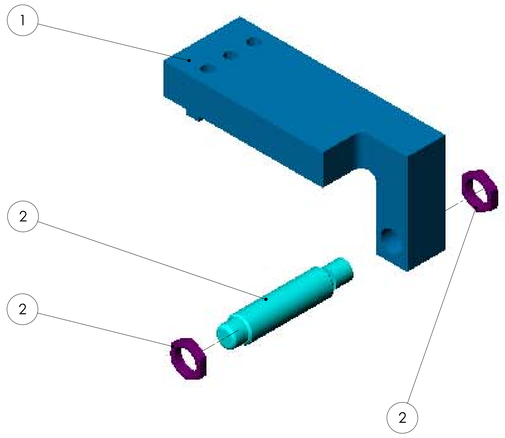

Pos.	Stück	Identnummer	Benennung		Abmessungen	DIN	Werkstoff	Gewicht	Zeichnungs-Nr.	Format	Teile-Typ
1	1	---	Halter für	Stoßdämpfer	Bl.50....65x134	---	RSI52-3	1,1	001409	DIN A2	ET
2	1	YSR-12-12-C	Stoßdämpfer mit	Befestigungsmuttern		---	St	0,07	Stoßdämpfer-Anbauteile	---	ZLT (BG)

Zeichnung besteht aus folgenden 3D-Modellen:
- 001300
- 001349
- 001401
- 001410

Identnummer : ---

Toleranzen und Passungen nach DIN-ISO 2768-m

Oberflächenrauheit nach DIN -ISO 1302, R. 2

	Tag	Name
Gez.	11.09.2002	K. Rapifs
Gepr.		
Norm.		

A.S.K.- GmbH
Zinnander Str. 15
D - 91597 Moestach
Tel. 02294 / 90 02 96
Fax: 02294 / 90 02 97
E-Mail: t.kasch@automationservice-kasch.de

Index	Änderung	Datum	Name
X	X	X	X

Maßstab : 1:7.5 | Gewicht : --- kg
Werkstoff : ---
Blattformat : DIN A0 | SolidWorks

Benennung :
Montagevorrichtung für Saugrohr DQ 250

Zeichnungsnummer : 001431 | Blatt1 von1

Ersatz für: XXXXXX-X | Ersetzt durch: XXXXXX-X