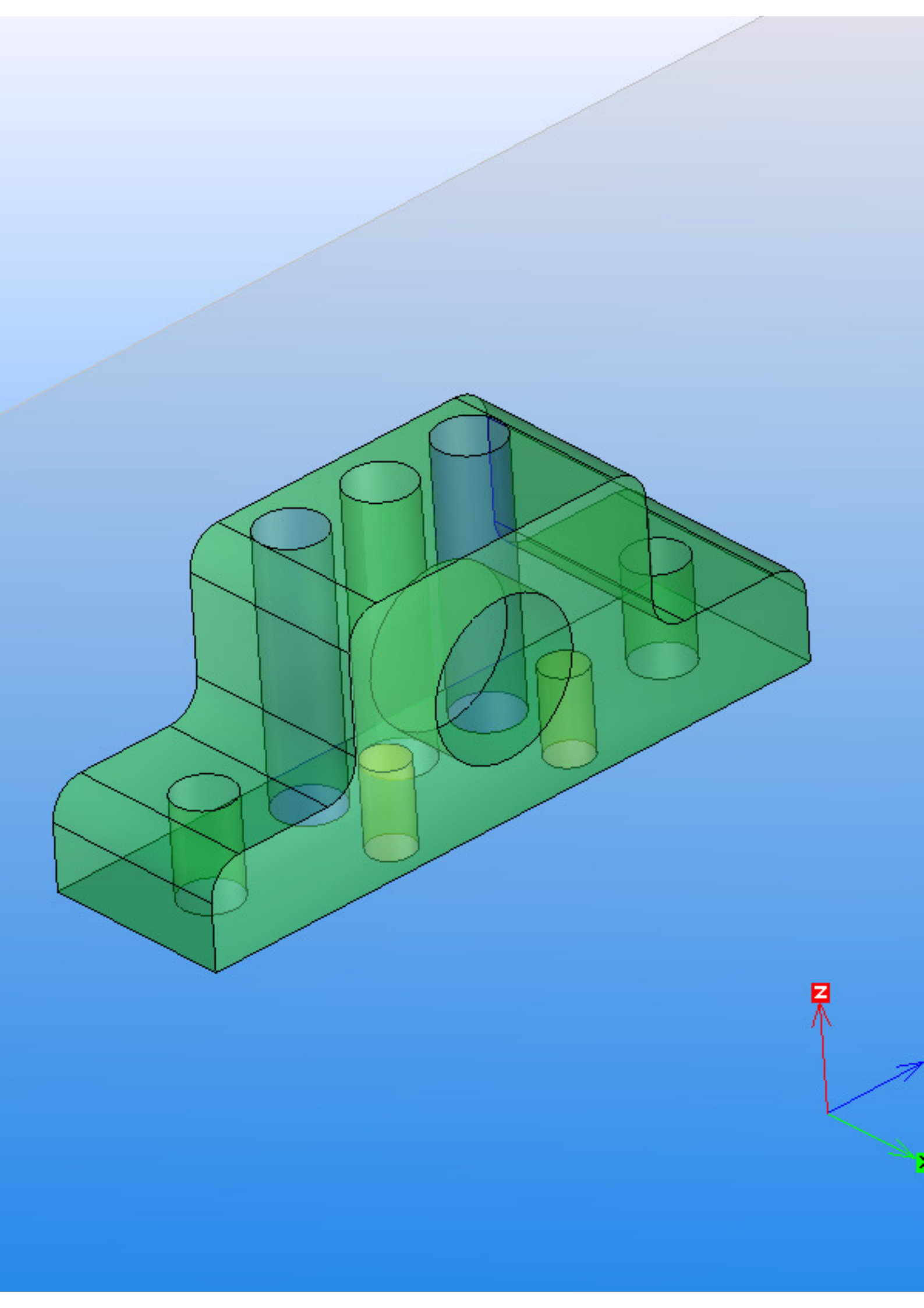
Z