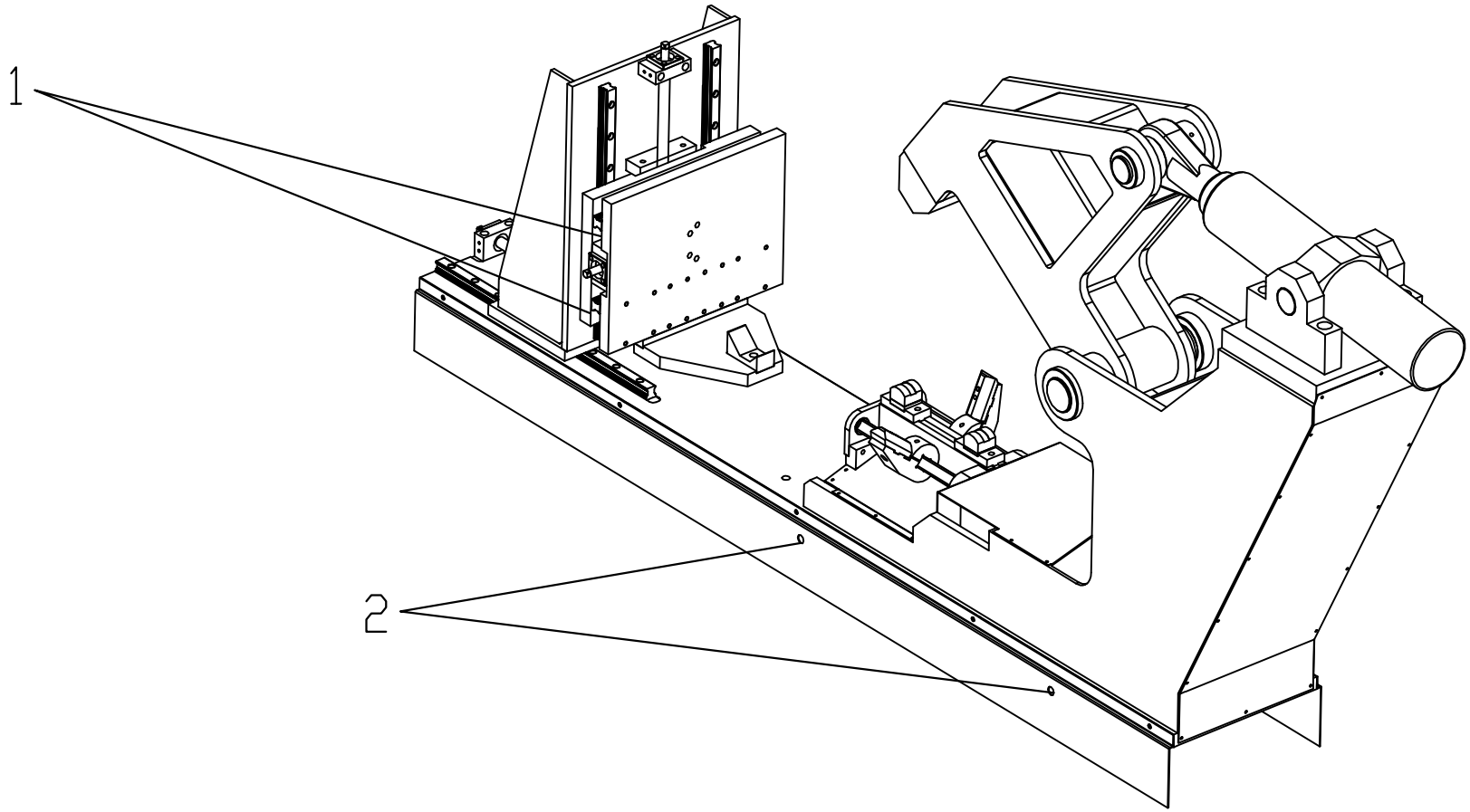

Schmierstelle	Interv.	Schmierstoff
1		Öl
2		Fett

					Werkstoff:			Massstab: 1:10 Format: A3
					Für diese Zeichnung behalten wir uns alle Rechte vor. Ohne unsere vorherige Zustimmung darf sie weder vervielfältigt noch Dritten zugänglich gemacht werden, und sie darf durch den Empfänger oder Dritte auch nicht in anderer Weise außerhalb verwendet werden.			
						Name	Datum	Benennung
					Bearbeitet		22.06.09	
					Geprüft			Bezeichnung
Änderung	Mitteilung			Datum	Name	Norm		Schmierstellen
DIN EN ISO 1302	Rz	Rz100	Rz25	Rz6.3	Rz1	Freimasstoleranz nach DIN ISO 2768 mittel		Zeichnungs-Nr.: 0000013306 Blatt 1 von 1
	Ra	12.5	3.2	0.8	0.1			Ersatz für: Ersetzt durch:
								Änderungen dürfen nur im CAD-System durchgeführt werden