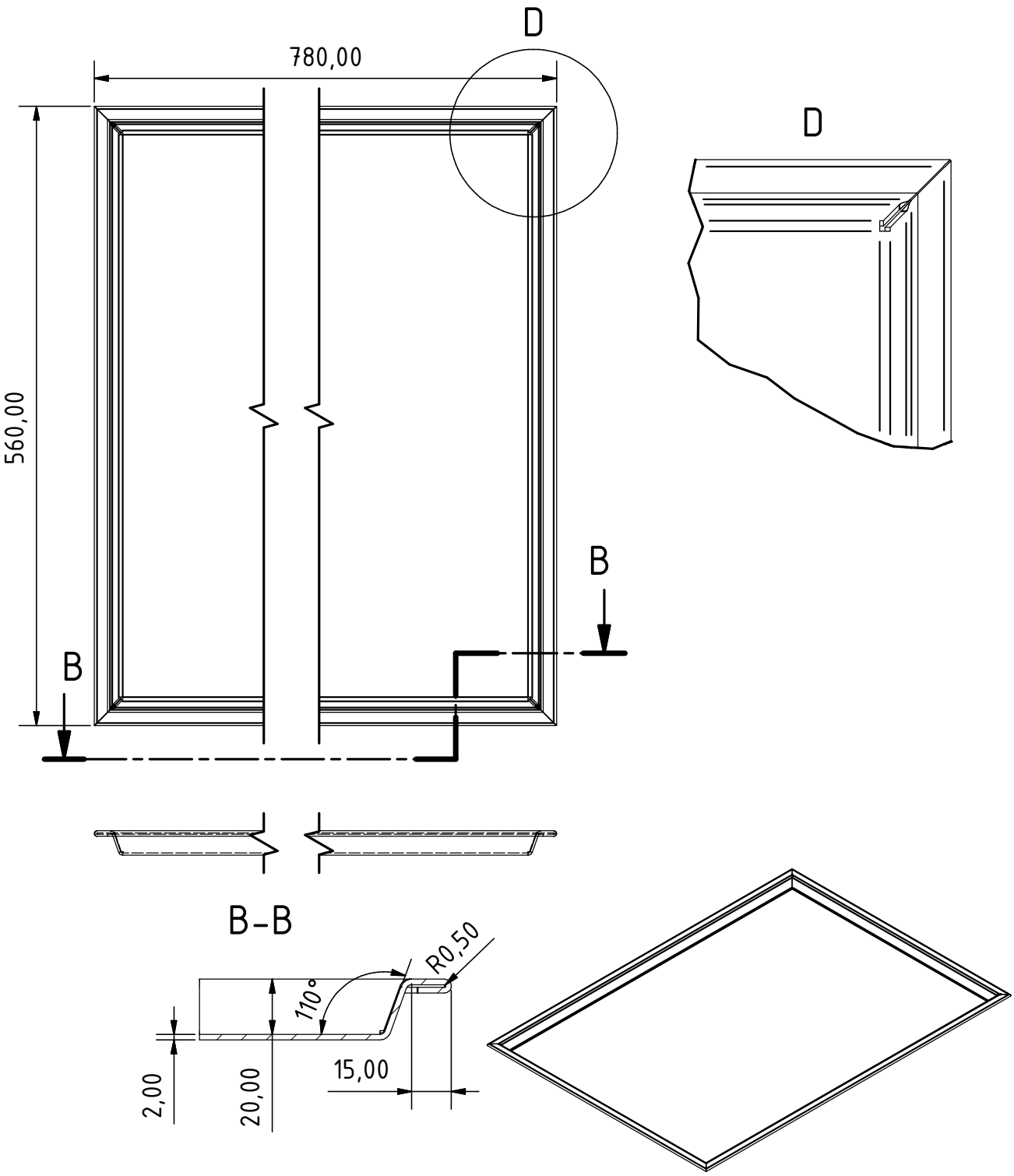

					Datum	Name
				Gezeichnet	03.12.2004	GA
				Kontrolliert		
				Norm		
				blech-1		1
						A4
Status	Änderungen	Datum	Name			