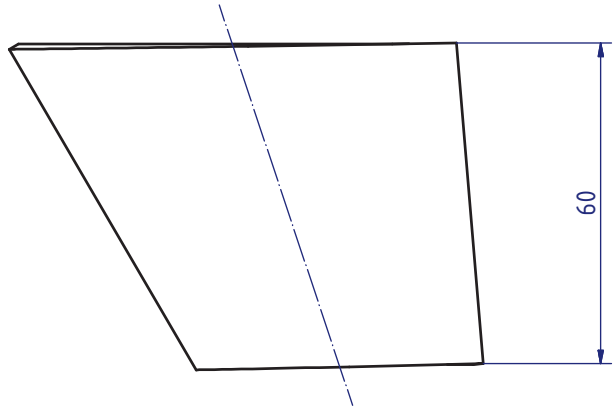

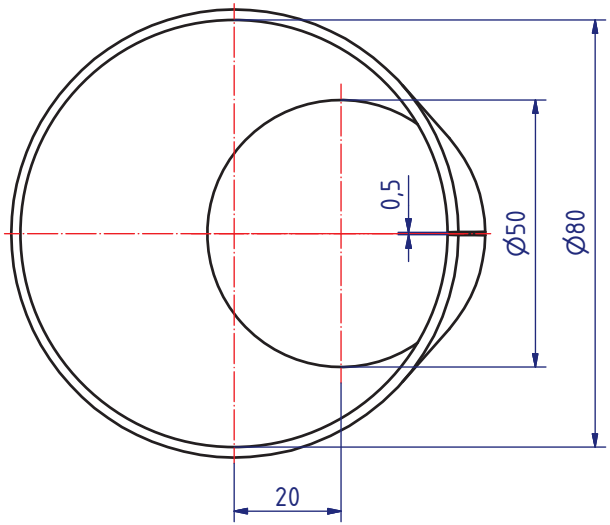

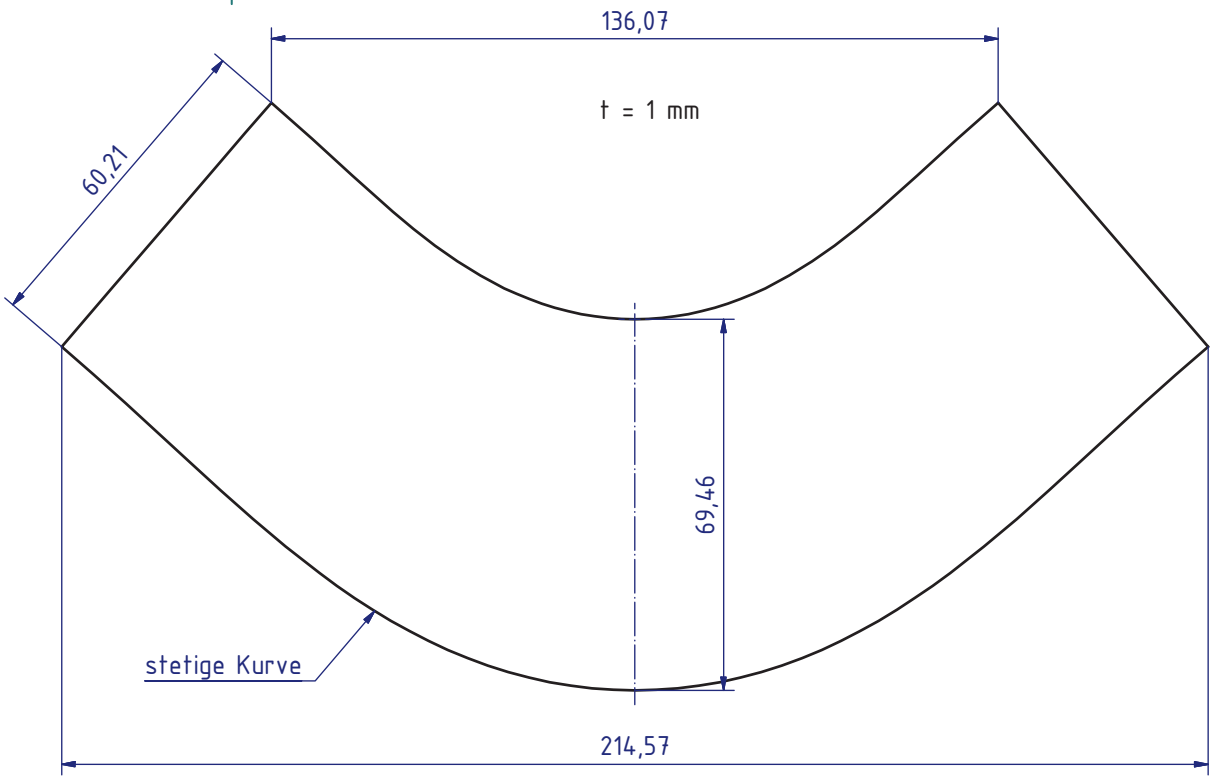

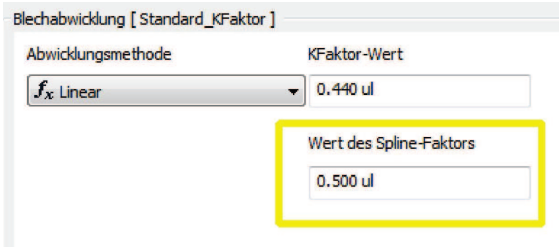

Abmessung der Abwicklung unabhängig von der Art der Abwicklungsmethode.
Nur der Spline-Faktor der Abwicklungsregel beeinflusst die Abwicklungslänge insgesamt.

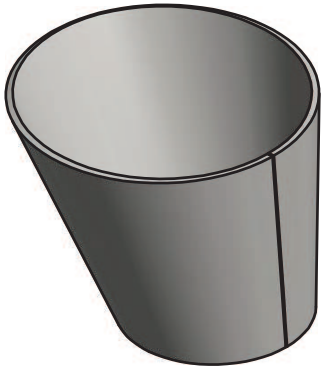

Übergangslasche
(Erhabene Lasche)
"Gussgeformt"

mensch maschine Scholle	Mensch und Maschine Scholle GmbH Haberstraße 42 42551 Velbert Telefon 02051-98900-20 Internet www.scholle.de			Maßstab 1:1		Masse 208,8 g
				Stahl		
				Datum	Name	
			Gez.	25.07.2014	MP	Übergangsstück
			Gepr.			
			Norm			
			CAD.de	140725-0946-gussgef.		1 von 1
						A3
Status	Änderungen	Datum	Name	D:\DATA_IV\IV2015\Test\Gussgeformt\140725-0946-gussgeformt.idw		V7