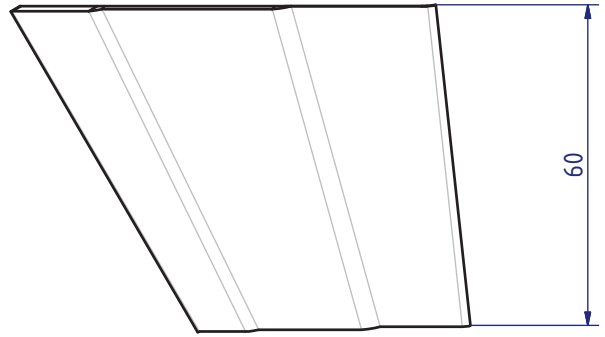

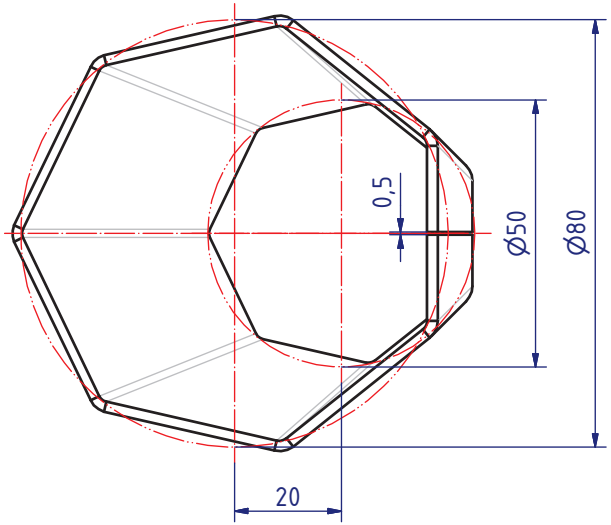

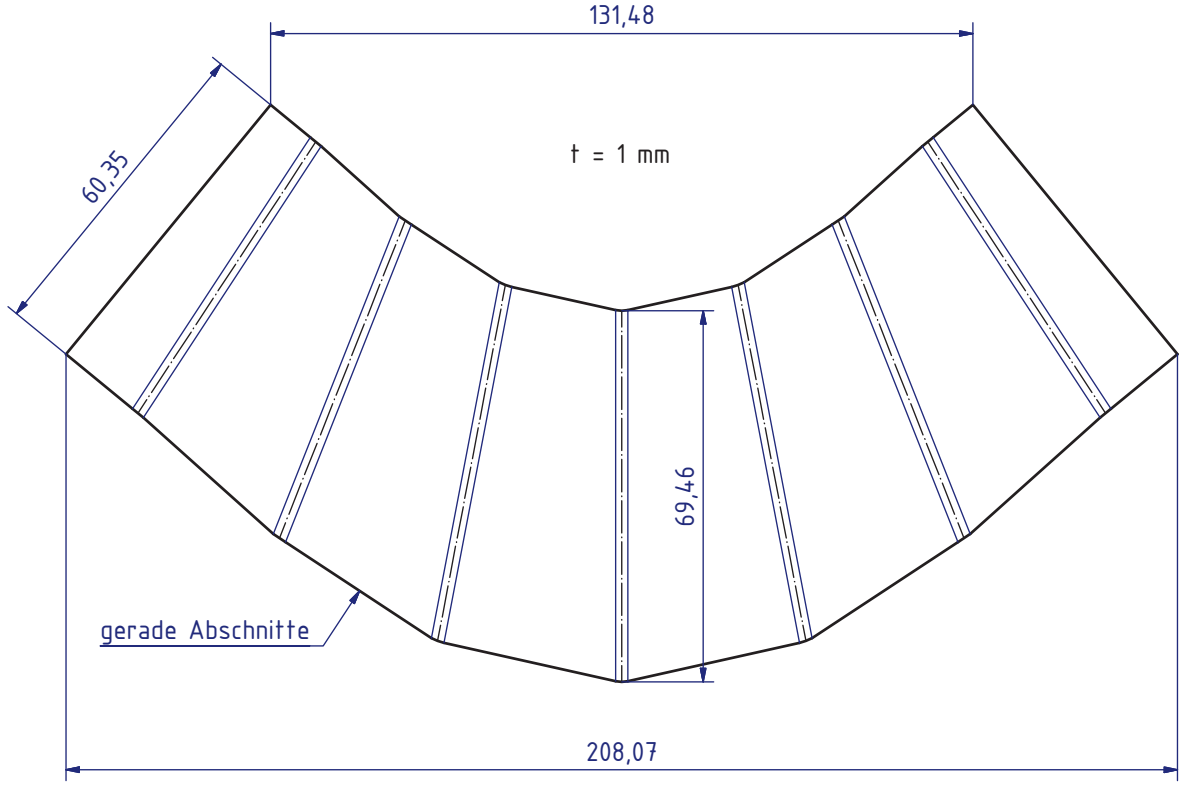

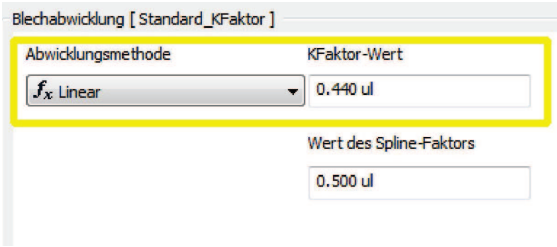

Abmessung der Abwicklung je nach Art der Abwicklungsmethode und der darin definierten Werte.
Die Abwicklungsregel beeinflusst die Abwicklung der Biegezonen.

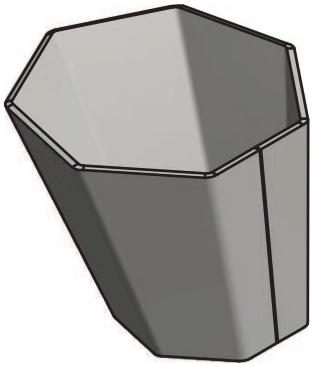

Übergangslasche
(Erhabene Lasche)
"Gesenkbiegepresse"

mensch maschine Scholle	Mensch und Maschine Scholle GmbH, Haberstraße 42, 42551 Velbert, Telefon 02051-98900-20, Internet www.scholle.de	Maßstab 1:1	Masse 200,2 g
		Stahl	
	Datum / Name	Übergangsstück	
	Gez. 25.07.2014 MP		
	Gepr.		
	Norm		
	CAD.de	140725-0946-gekantet	1 von 1
			A3
Status / Änderungen / Datum / Name	D:\DATA_IV\IV2015\Test\Gussgeformt\140725-0946-gekantet.idw		V10