A-A (2 : 1)

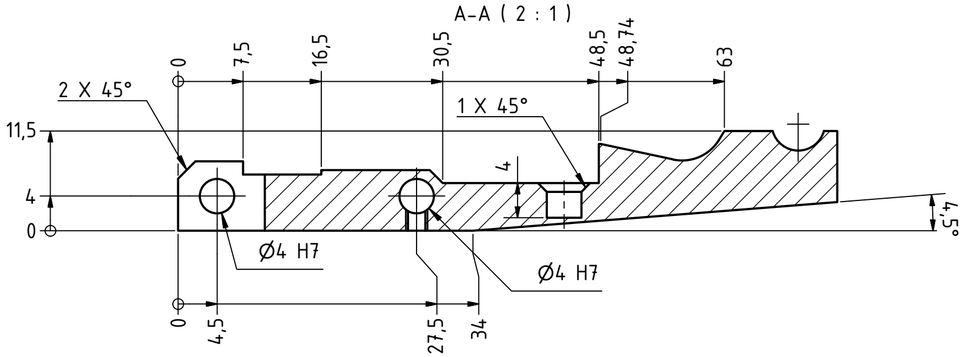

B-B (2 : 1)

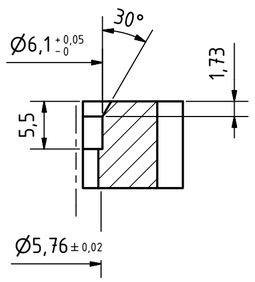

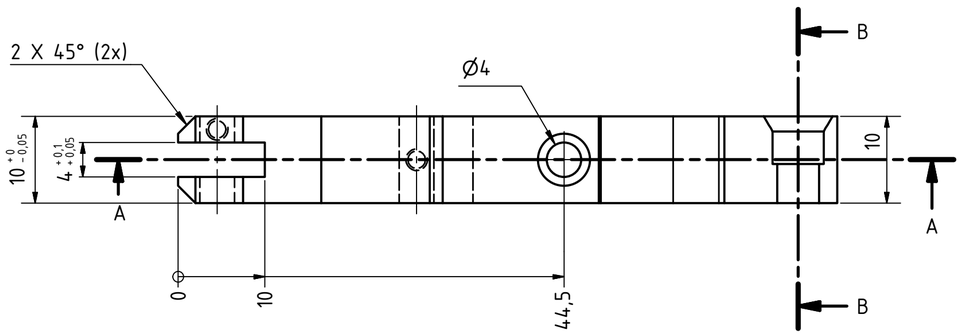

E-E (2 : 1)

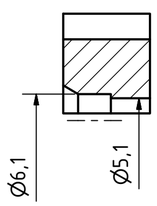

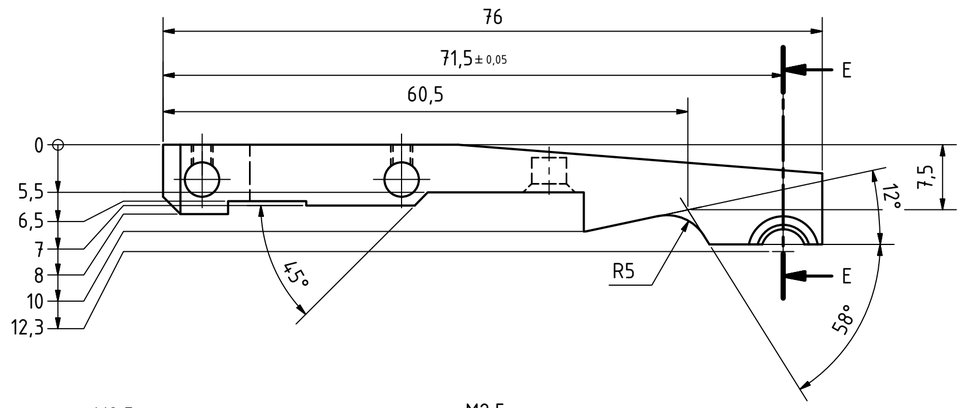

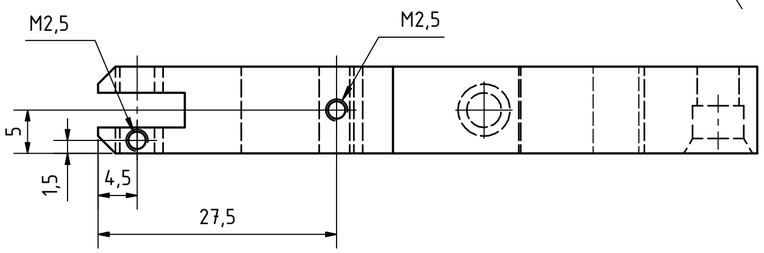

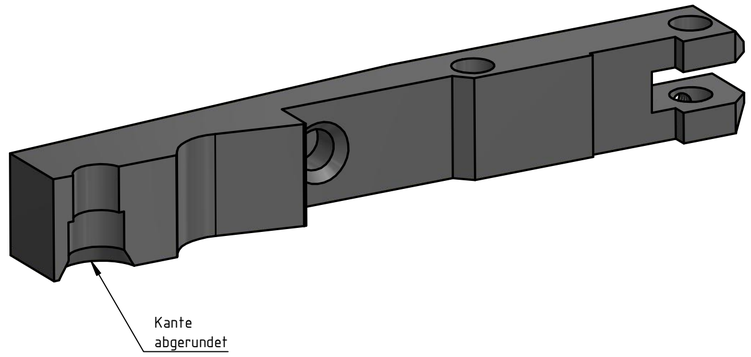

Ra 3.2