SolidWorks 2006
LAUNCH DAY

Heute stellen wir Ihnen die neue Version SolidWorks 2006 vor !

Die Entwickler orientierten sich zu 90% an den Anforderungen der Kunden um Qualität, Geschwindigkeit und intuitive Bedienung der Produkte zu verbessern.

Mit der Version SolidWorks 2006 wurden außerdem neue, innovative Entwicklungen angestoßen damit die Anwender Ihre Arbeit noch schneller erledigen können.

Wir haben für Sie einige der ca. 200 Neuerungen herausgepickt und in dieser Übersicht zusammengestellt was Sie mit der neuen Version SolidWorks 2006 erwartet:

- **Displaystatus**

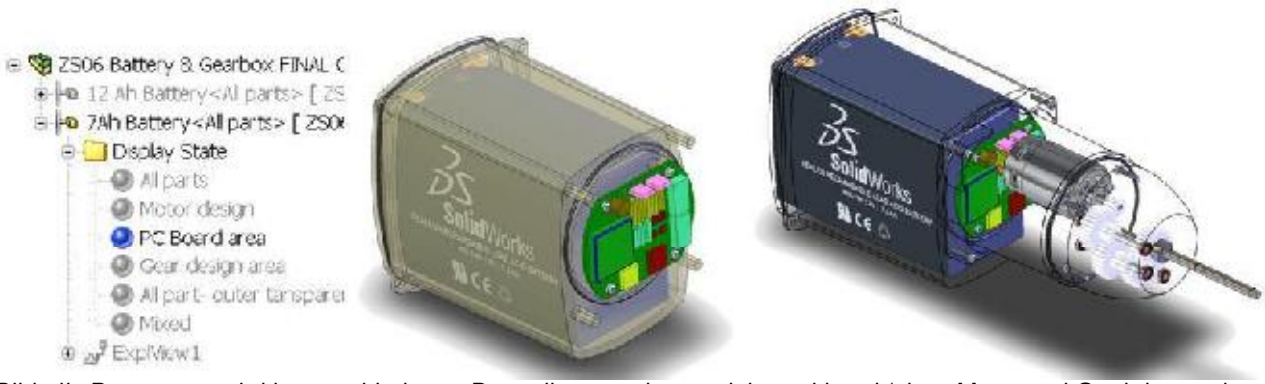

Bild: die Baugruppe wird in verschiedenen Darstellungen abgespeichert, d.h. mit/ohne Motor und Getriebe, und photorealistisch im Mix mit dem drahtmodell- / oder transparenter- Gehäusedarstellung

In SolidWorks 2006 haben Sie die Möglichkeit Baugruppen in einer gemischten Darstellung anzuzeigen, als Displaystatus abzuspeichern und komfortabel in einem Browser zu verwalten. Außerdem lassen sich Farben, Beschichtungen und Sichtbarkeit einfach in einer temporär eingeblendeten Tabelle, per einfachen Mausklick, steuern.

- **3D Ansichten**

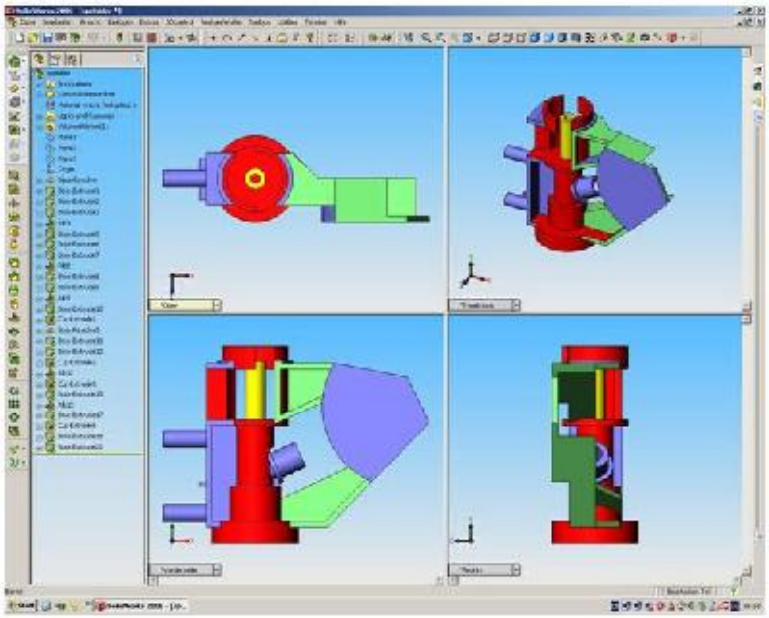

Arbeiten Sie auch in 3D abwechselnd in den verschiedenen Ansichten. Zoom oder Pan reagieren auf alle Ansichts-Darstellungen.

- **Zeichnungsableitung**

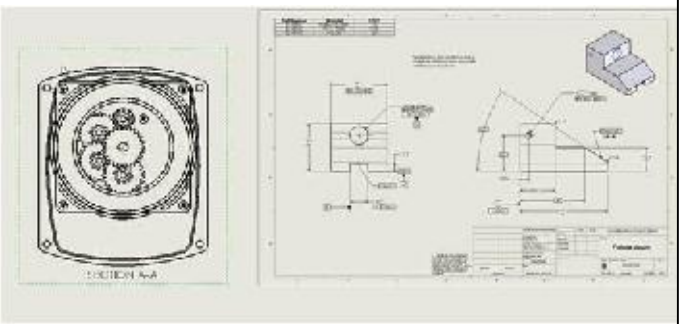

- Rechtschreibprüfung
- Textblöcke
- Tabellenkalkulation in der Zeichnungsableitung „EXCEL-like“
- temporäre 3D Zeichnungsansicht
- neue Bemaßung für große Radien
- neue Ansichtssteuerung mit ausgeblendetem Hintergrund
- nochmals deutlich beschleunigte Verdeckt- und Ansichtsberechnung in einem zweiten „Task“
- Sofortige Beschriftung und Bemaßung der Ansichten
- neuer Assistent zur einfachen Ansichtserstellung und Plazierung

- **DWG Unterstützung**

DWG editor DWG gateway DWG viewer

- **DWG Editor mit cut&paste aus SolidWorks**
- **Unterstützung der Proxy-Elemente**
- **3 Lizenzen für jedes SolidWorks**
- **DWG Gateway schreibt und liest jede AutoCADversion**

- **Smarte Komponenten**

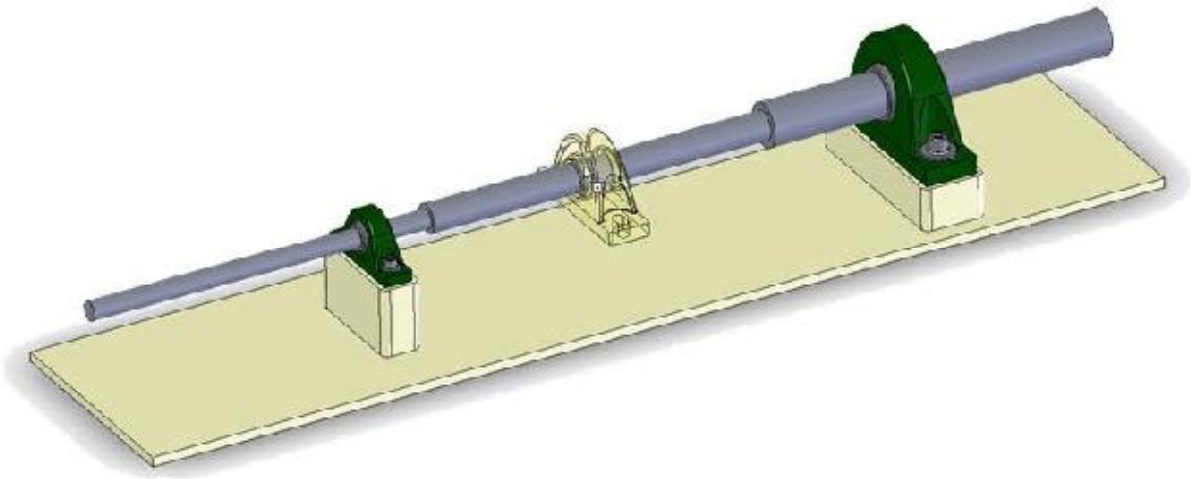

Bild: der Lagerbock ändert seine Größe, die Größe des Verbindungsstücks und die Verschraubung durch einfaches ziehen auf den jeweiligen Wellen-Durchmesser (drag&drop aus der Bibliothek) !

Intelligente Teile und Baugruppen passen ihre Größe und Konfiguration automatisch an. Beispiel: Sicherungsringe werden, per drag&drop, nach Wellendurchmesser eingefügt, die Ringgröße und Dicke angepasst, die Nut mit den richtigen Passmaßen automatisch eingefügt.

- **PDMWorks**

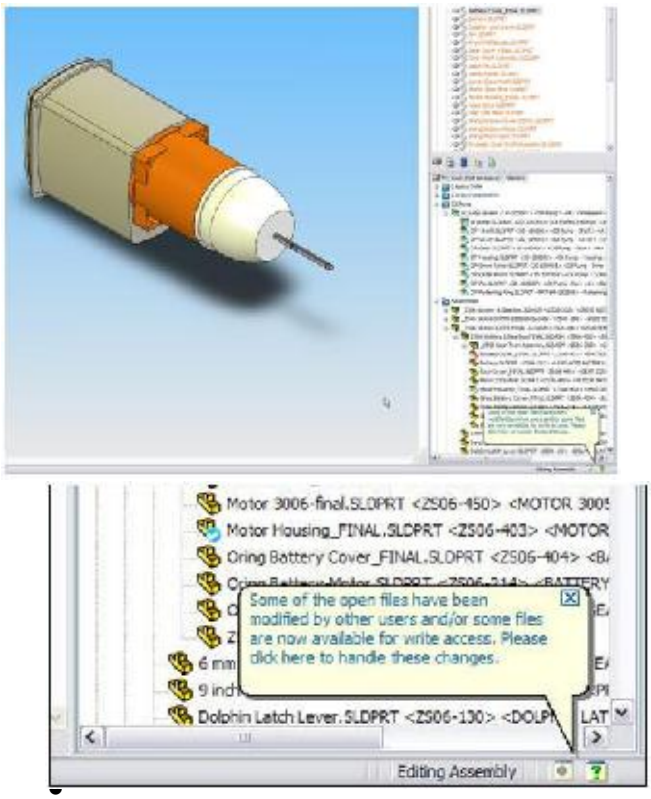

- **Mehrfachauswahl, auch im Browser**
- **Dateianhänge binden/lösen**
- **Multiuser Änderungsmitteilung an alle am Projekt beteiligten Mitarbeiter**
- **Der Lifecycle Status ist Änderungsspezifisch**
- **CosmosWorks Integration Festigkeitsberechnungen werden mit den Bauteilen / Baugruppen verwaltet**
- **Lifecycle DIN / ISO 9000ff konform**

- **SolidWorks Konstruktions- und Zeichnungsprüfung !**

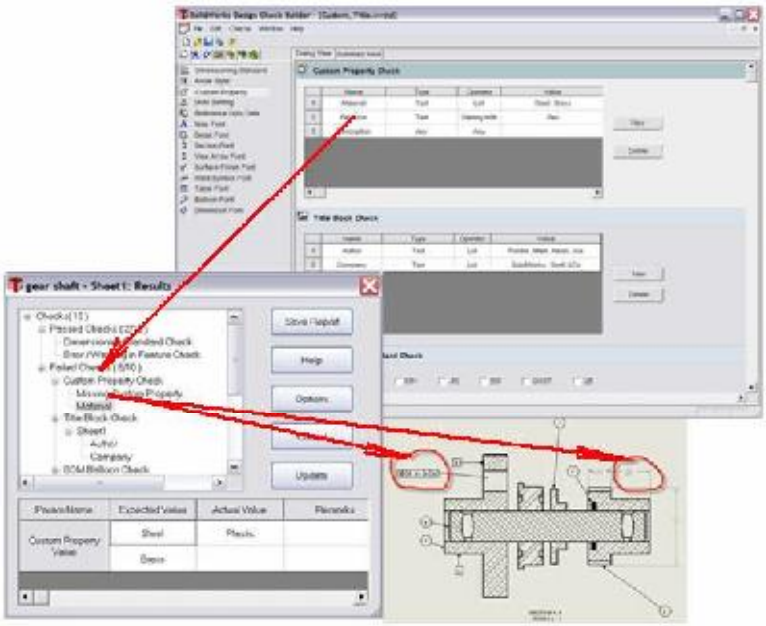

- **Prüfung nach Firmennorm**
- **34 Prüfungen sind integriert**
- **Prüfung der Vollständigkeit, Schriftfonts, Eigenschaften, Fehler, Layer.**

- **SolidWorks Kamera**

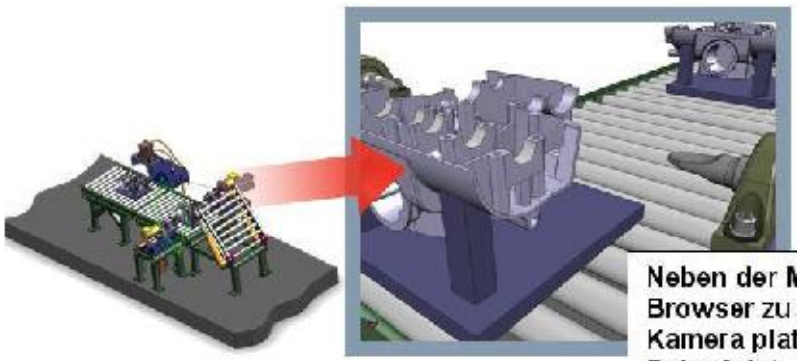

Neben der Möglichkeit die Beleuchtung über den Browser zu steuern kann jetzt auch eine Video-Kamera platziert werden die einer vorgegebenen Bahn folgt.
Drehen Sie einfach und ohne großen Aufwand einzigartige Animationen und Montageanleitungen, oder „fliegen" Sie durch Baugruppen die im Flug automatisch geschnitten werden.

- **PhotoWorks**

- vereinfachtes Rendering
- Aufkleber per drag&drop anbringen und manipulieren
- Tiefenschärfe
- Etiketten Darstellung

- **eDrawings Professional**

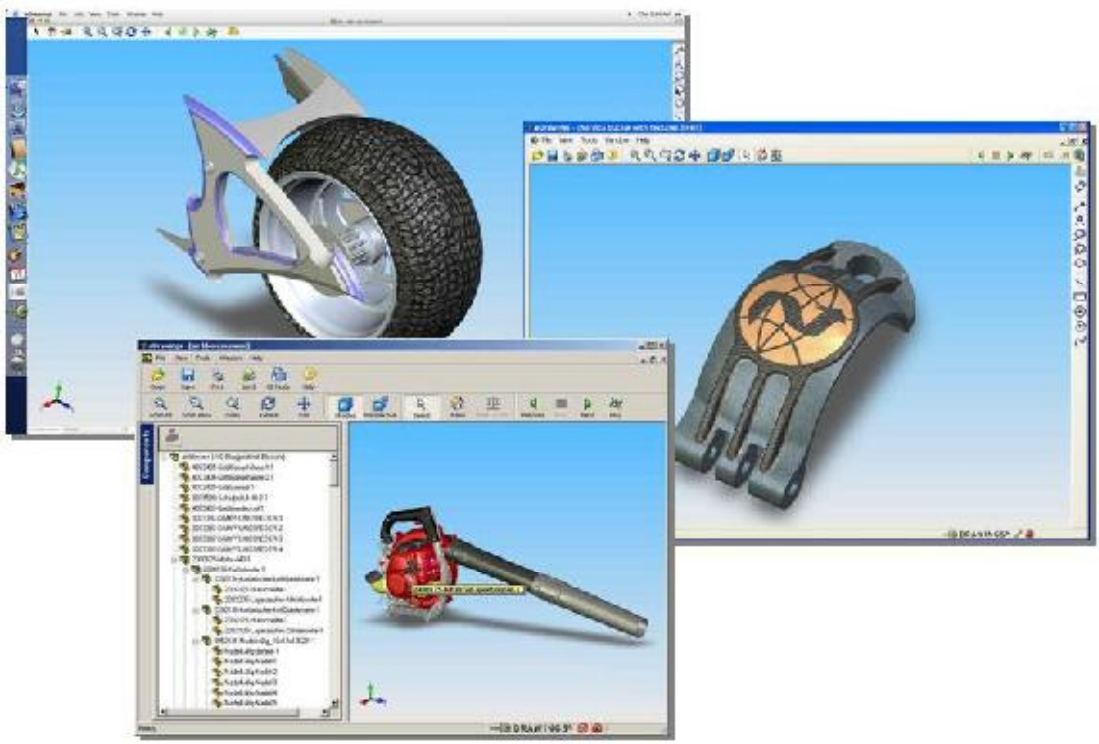

- **eDrawings jetzt auch auf dem „MAC“**
- **OLE-Unterstützung in DWG-Dokumenten**
- **SolidWorks Texturen werden auch in der eDrawing dargestellt**
- **deutliche Druck- und Geschwindigkeitsverbesserungen**
- **Unterstützung von AutoCAD 2005-06-02**

- **Routing, SolidWorks Premium**

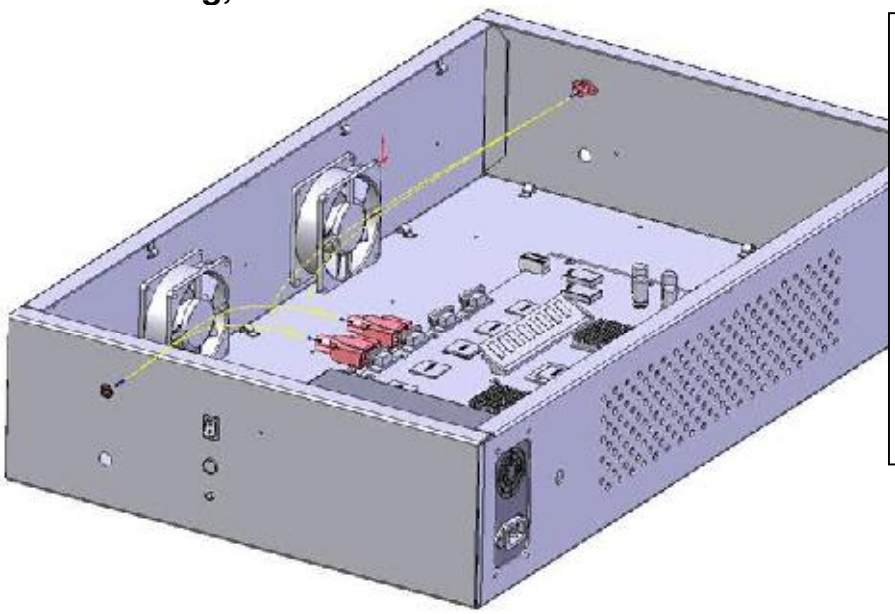

- Verbesserte Routenführung und Änderbarkeit
- Selektion von Konzentrischen Geometrien
- Voransicht der Schnittstellen
- Teile für den Routenverlauf (Clips, Schrumpfschlauch, …)
- Flexible Elemente mit fixierter Länge

- **Automatische Konstruktionsvereinfachung**

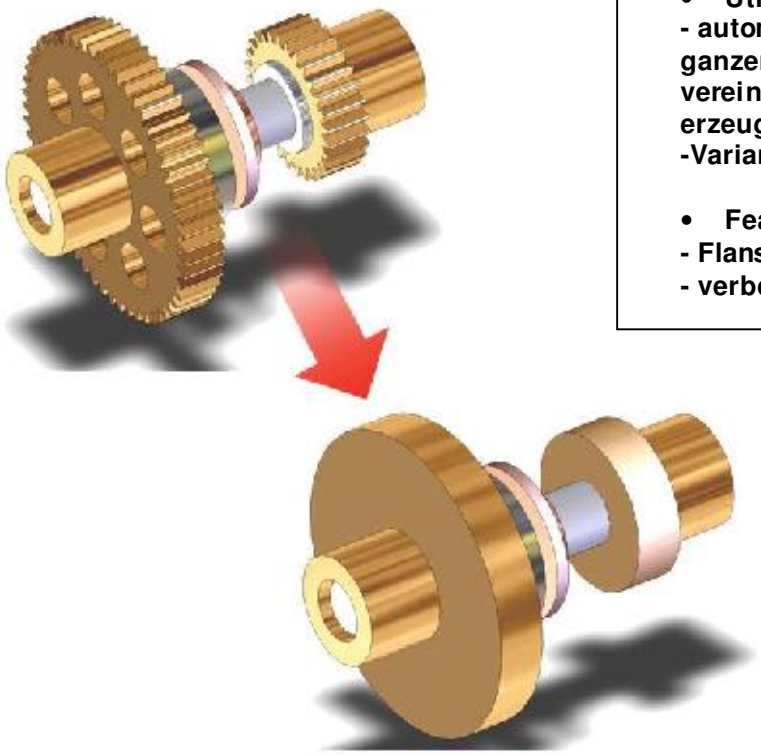

- **Utilities**

- automatische Vereinfachung von ganzen Baugruppen. Es wird eine vereinfachte Variante für jedes Teil erzeugt und automatisch gespeichert
-Variantenvergleich

- **FeatureWorks**

- Flansch Unterstützung
- verbesserte Bohrungserkennung

- **Festigkeitsprüfung mit CosmosWorks**

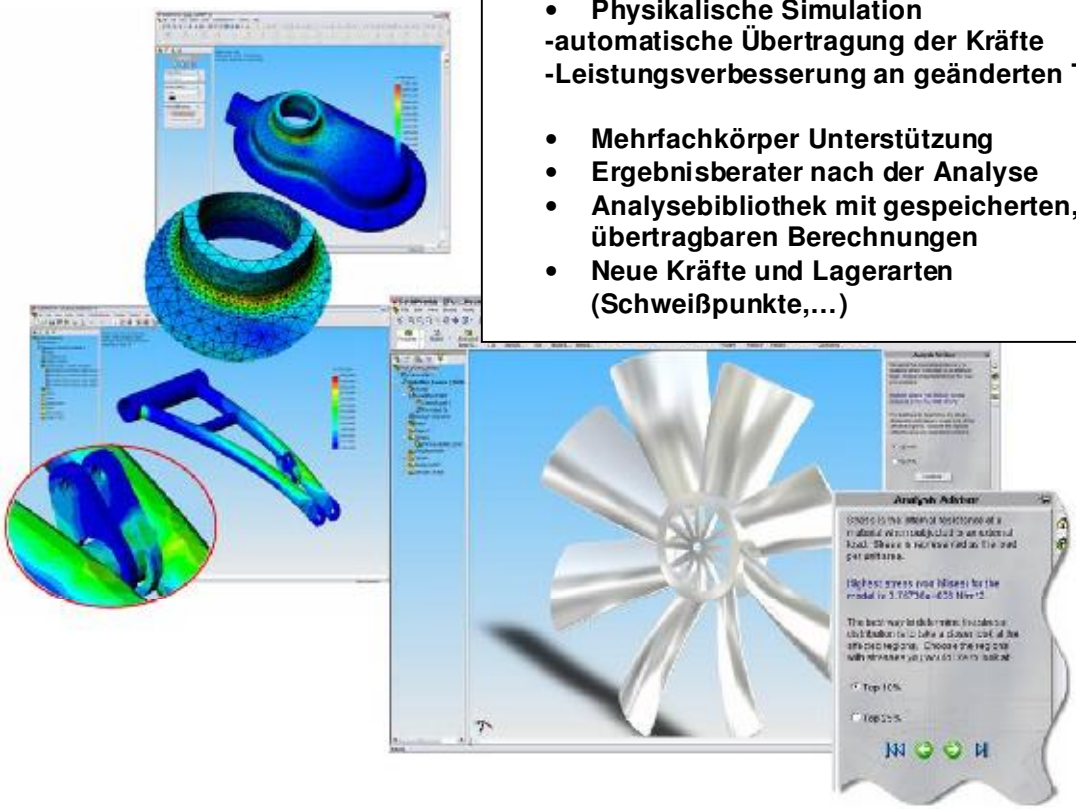

- **Physikalische Simulation**

-automatische Übertragung der Kräfte
-Leistungsverbesserung an geänderten Teilen

- **Mehrfachkörper Unterstützung**
- **Ergebnisberater nach der Analyse**
- **Analysebibliothek mit gespeicherten, übertragbaren Berechnungen**
- **Neue Kräfte und Lagerarten (Schweißpunkte,…)**

- **Freiformflächen**

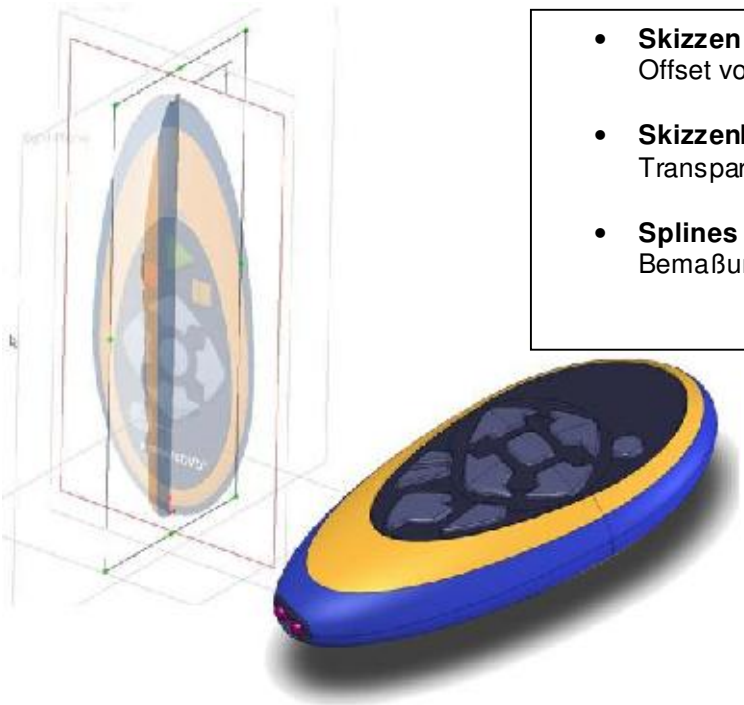

- **Skizzen**
  Offset von Ellipse und Parabol
- **Skizzenbild einfügen**
  Transparente Griffe
- **Splines und Plygon Kontrolle**
  Bemaßung und Griffe

- **Neue 3D Skizzen und neue Spritzgussfunktionen**

In SolidWorks 2006 skizzieren Sie alle Querschnitte in nur einer (!) 3D Skizze. Sie können die Elemente dort direkt miteinander verknüpfen und bemaßen.
Diese vollkommen neue Funktionalität bringt Ihnen entscheidende Vorteile gegenüber der „alten“ Skizziertechnik.

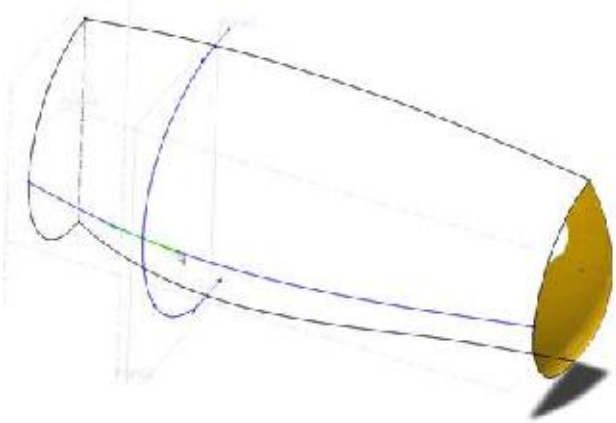

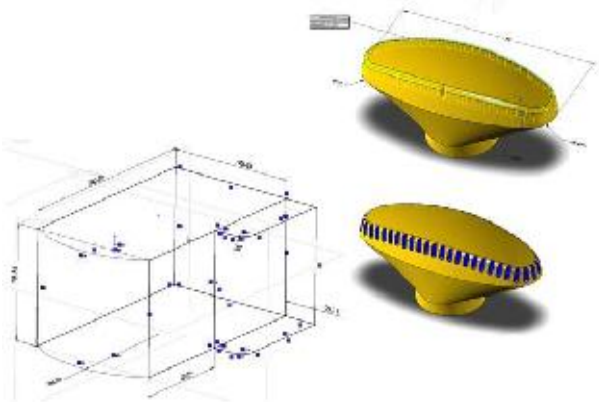

- **interaktives Lofting**
- **automtische Schnappverschlüsse (Mold)**
- **Kunststoffverschraubungen**
- **3D-Kurven gesteuerte Reihenanordnung**
- **Adobe Illustrator Import**

- **Blechbearbeitung**

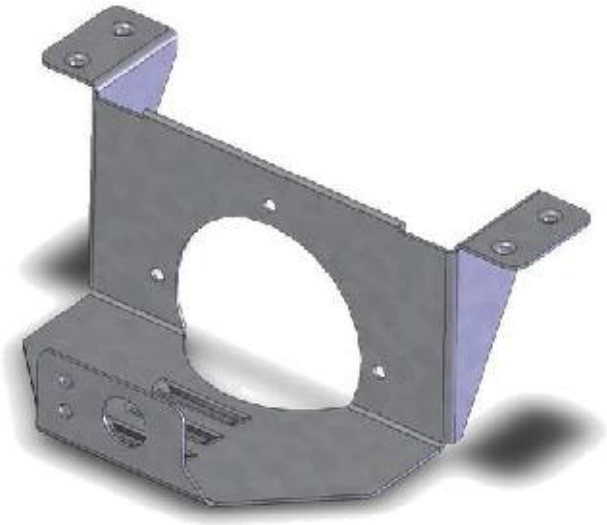

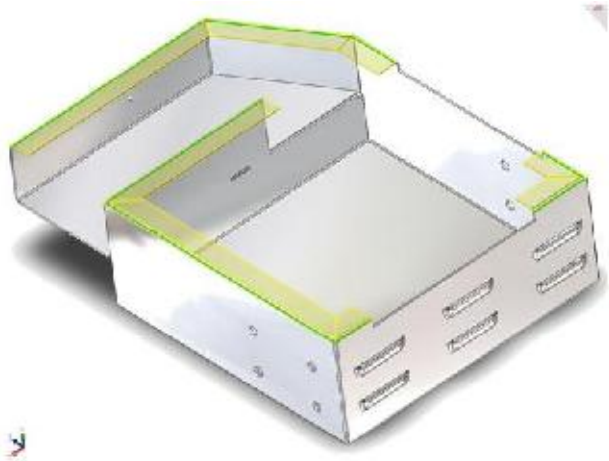

- **Blech-Lagerliste für vorhandenes Material**
- **Blechrippenerzeugung vereinfacht**
- **Erweiterte Eckenbearbeitung**
- **Umlaufende Biegung mit Unterbrechungen**
- **Flächenfüllung mit Stanz- oder Tiefziehwerkzeug**
- **komplexe Lüftungsöffnungen automatisiert erzeugen**
- **neue Schlitzfunktion zur Umwandlung von Volumenteile in Blech**
- **Farbige, benutzerdefinierte Biegezonen mit Hinweis auf der Zeichnungsableitung**
  Biegewinkel, Richtung und Reihenfolge als Information für die Fertigung

- **Mechanische Konstruktion**

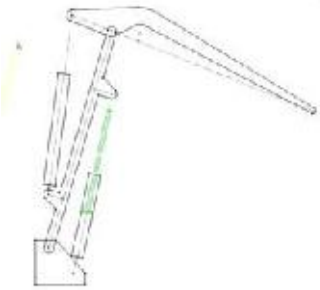

- **2D Blöcke in Skizzen**
- **Blöcke mit 3D Abhängigkeiten (Kinematik)**
- **Reihenanordnung von Skizzen**
- **Skizzen schieben/kopieren**
- **variable Steigungen in der Helix-Funktion**
- **Präzise Körperplazierung**

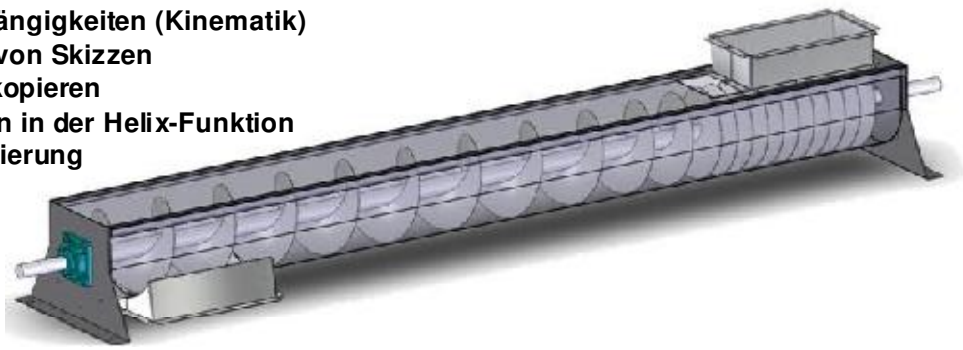

- **Leistungssteigerung !**
  Thema große Baugruppen, bearbeiten von Baugruppen und arbeiten in der Zeichnungsableitungen

- **Optimierte Dateistrukturen**
- **„Vereinfachte Berarbeitung“ Architektur**
- **Automatisierte Hintergrundprozesse für komplexe Berechnungen in Baugruppen und Zeichnungsableitungen**
- **Verbesserte Grafik-Architektur**
- **Interaktive Anwendung**

  -Komponenten einfügen
  -Abhängigkeiten einfügen, bearbeiten, löschen
  -Ansichten Zoom, Rotation und Pan
  -ein.- und ausblenden von Teilen
  -Teile löschen

  -Ansichtserstellung
  -Hinweistexte
  -Positionsdarstellungen und Stücklisten
  -Tabellenverarbeitung mit Ergebnissen

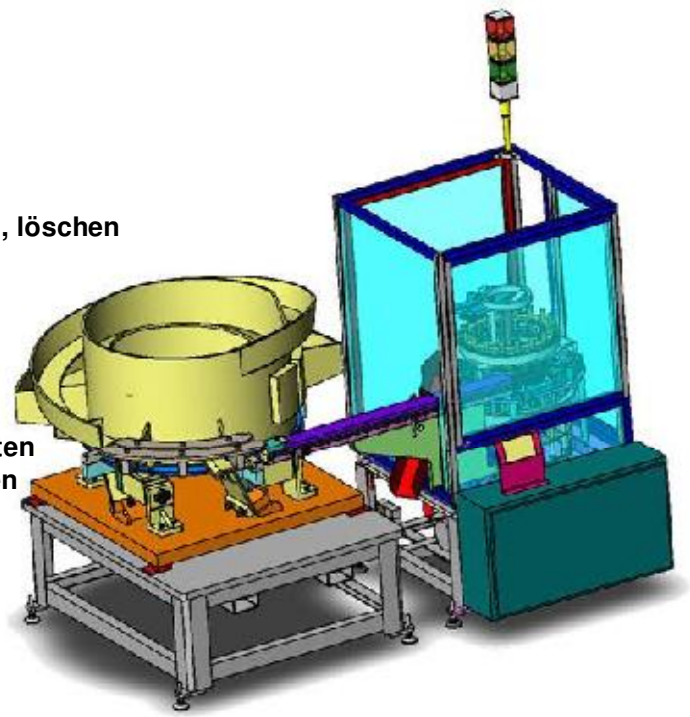

Dressler Computer Technologie…

dressler
solid professionals

Ihr Partner am Bodensee
und in Nordrhein-Westfalen