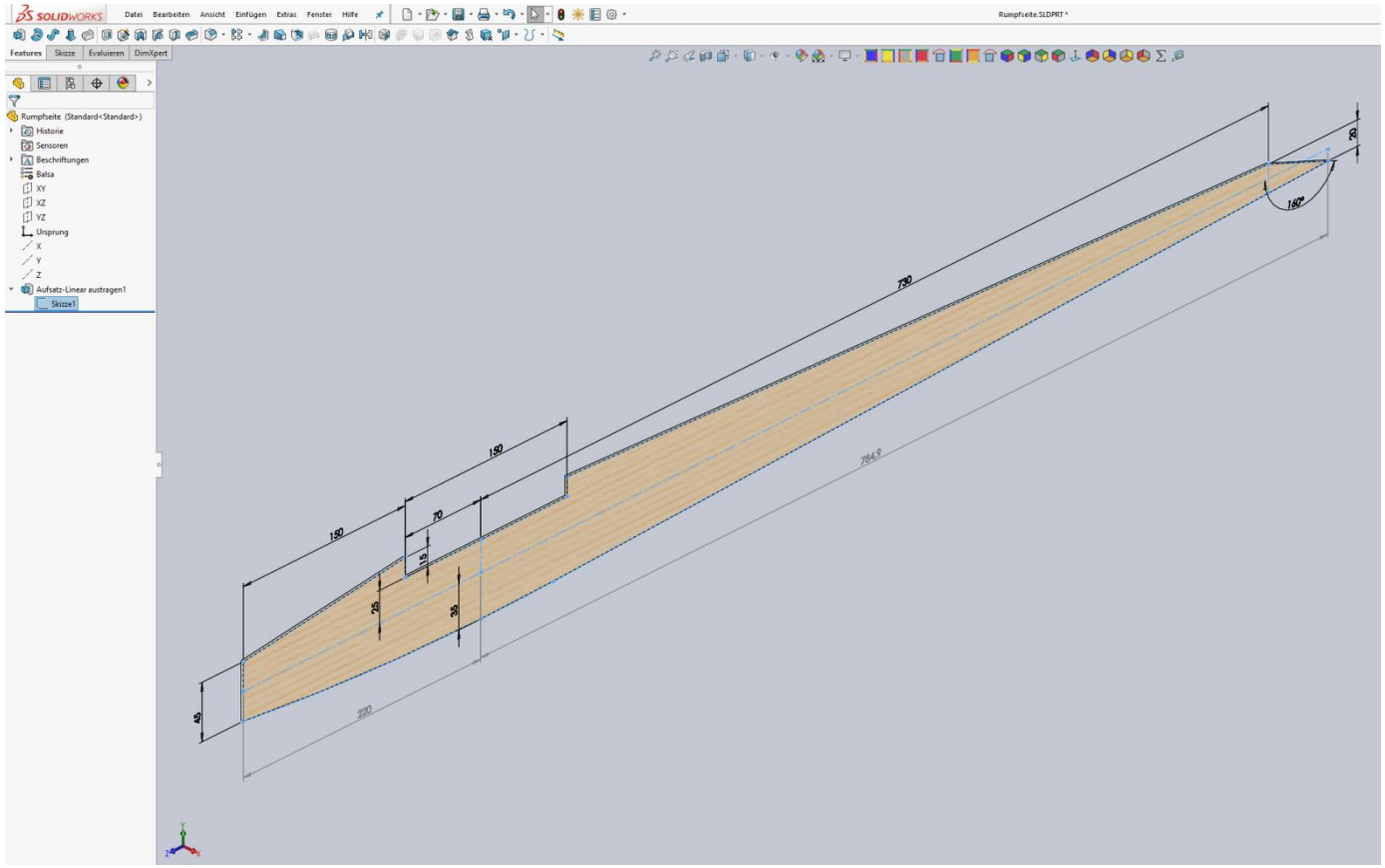
SOLIDWORKS
Datei Bearbeiten Ansicht Einfügen Extras Fenster Hilfe
Rumpfseite.SLDPRT *
Features Skizze Evaluieren DimXpert
Rumpfseite (Standard<Standard>)
Historie
Sensoren
Beschriftungen
Balsa
XY
XZ
YZ
Ursprung
X
Y
Z
Aufsatz-Linear austragen1
Skizze1
730
150
150
70
15
25
35
45
220
784,9
160°
20

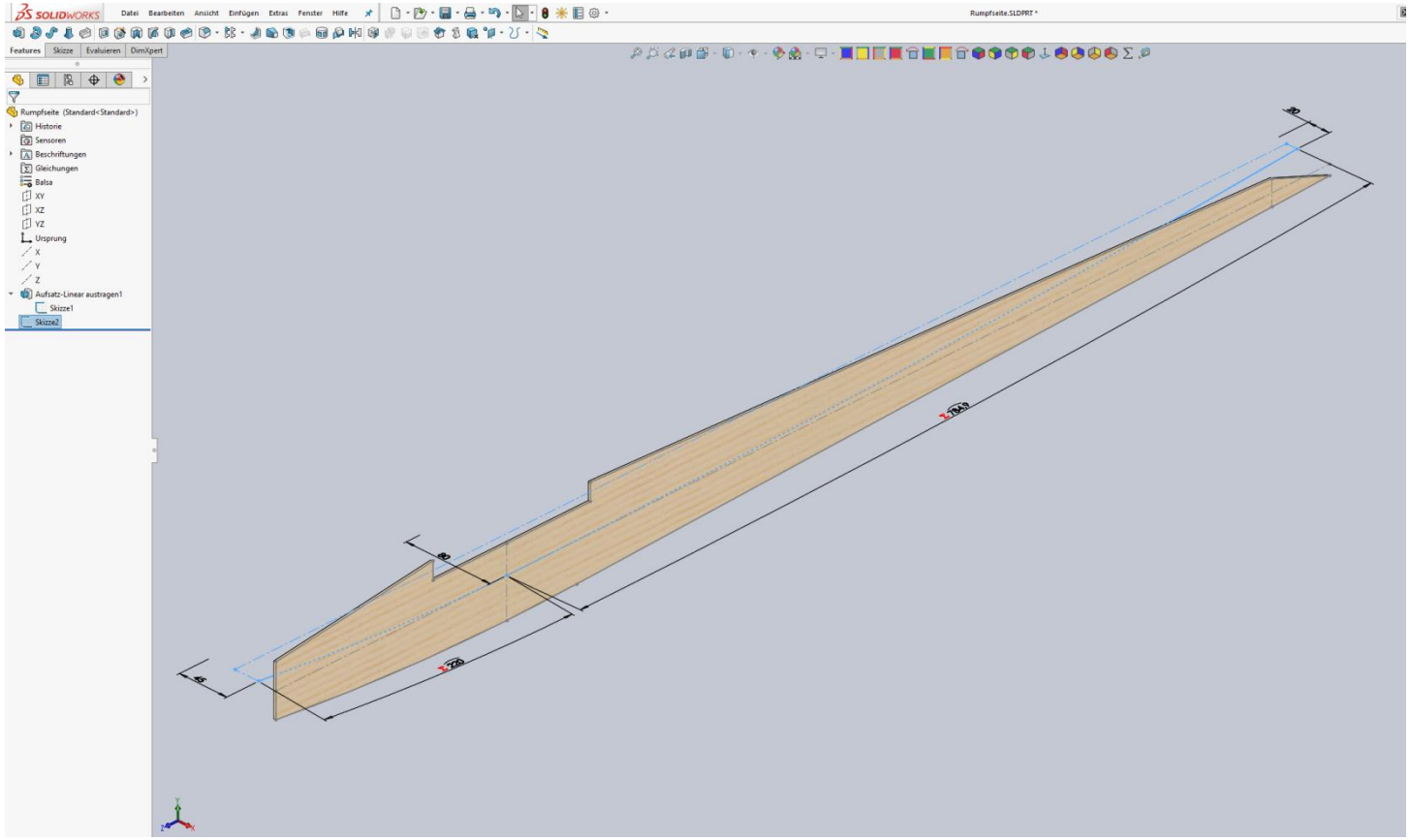
SOLIDWORKS
Datei
Bearbeiten
Ansicht
Einfügen
Extras
Fenster
Hilfe
Rumpfseite.SLDPRT *
Features
Skizze
Evaluieren
DimXpert
Rumpfseite (Standard<Standard>)
Historie
Sensoren
Beschriftungen
Gleichungen
Balsa
XY
XZ
YZ
Ursprung
X
Y
Z
Aufsatz-Linear austragen1
Skizze1
Skizze2

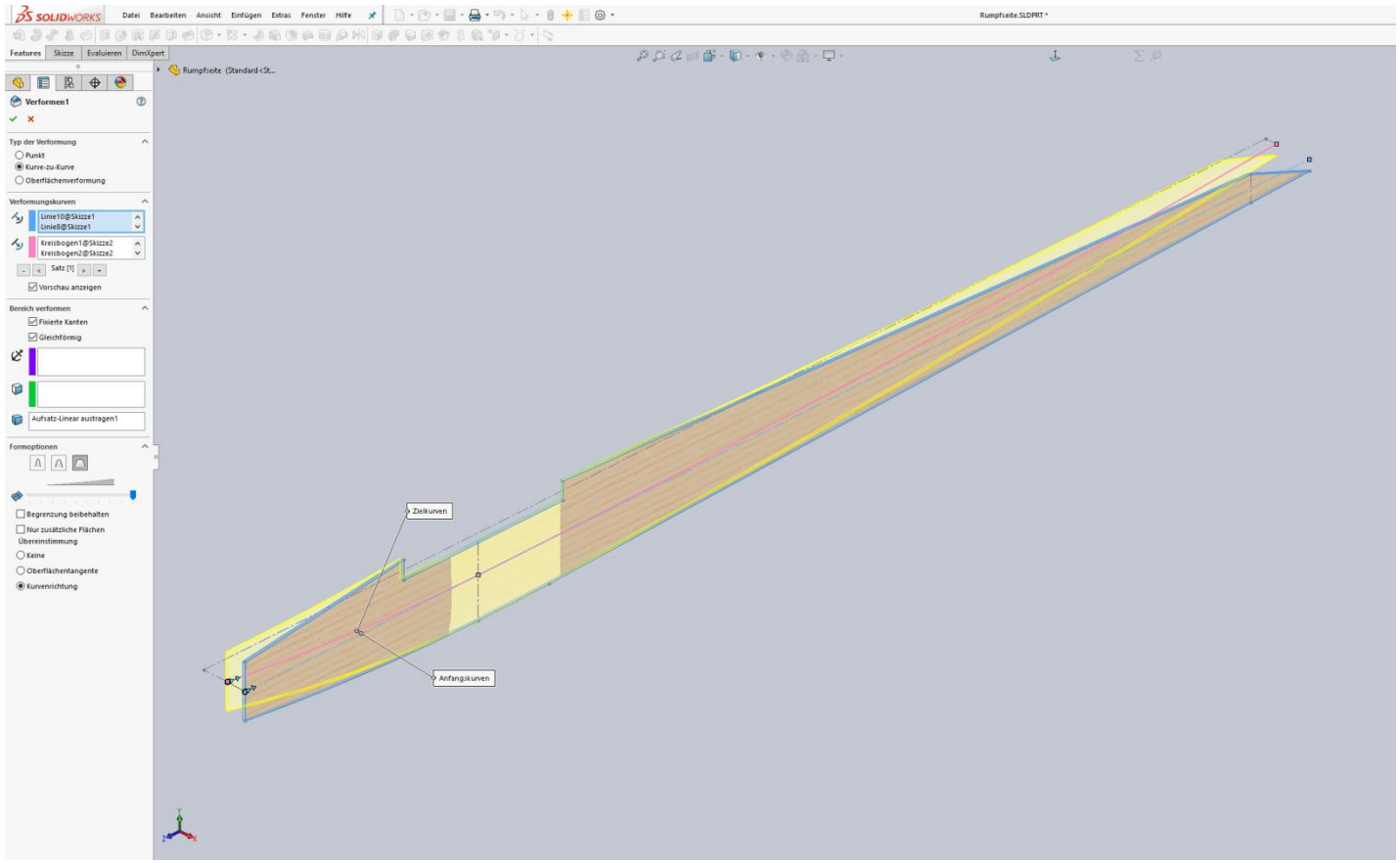
SOLIDWORKS
Datei Bearbeiten Ansicht Einfügen Extras Fenster Hilfe
Rumpfseite.SLDPRT *
Features Skizze Evaluieren DimXpert
Rumpfseite (Standard <St...
Verformen1
Typ der Verformung
Punkt
Kurve-zu-Kurve
Oberflächenverformung
Verformungskurven
Linie10@Skizze1
Linie8@Skizze1
Kreisbogen1@Skizze2
Kreisbogen2@Skizze2
Satz [1]
Vorschau anzeigen
Bereich verformen
Fixierte Kanten
Gleichförmig
Aufsatz-Linear austragen1
Formoptionen
Begrenzung beibehalten
Nur zusätzliche Flächen
Übereinstimmung
Keine
Oberflächentangente
Kurvenrichtung
Zielkurven
Anfangskurven

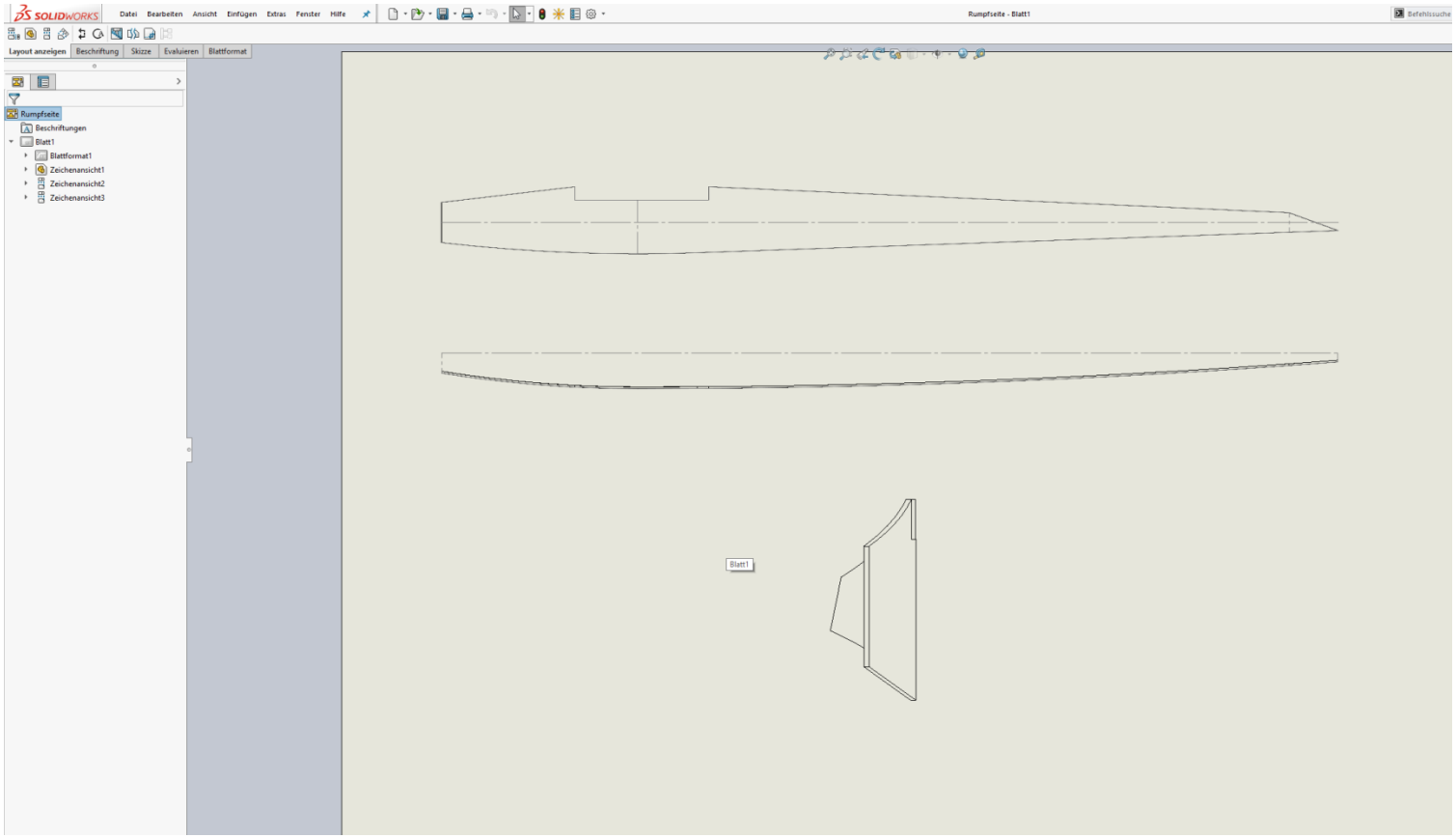
SOLIDWORKS
Datei
Bearbeiten
Ansicht
Einfügen
Extras
Fenster
Hilfe
Rumpfseite - Blatt1
Befehlssuche
Layout anzeigen
Beschriftung
Skizze
Evaluieren
Blattformat
Rumpfseite
Beschriftungen
Blatt1
Blattformat1
Zeichenansicht1
Zeichenansicht2
Zeichenansicht3
Blatt1