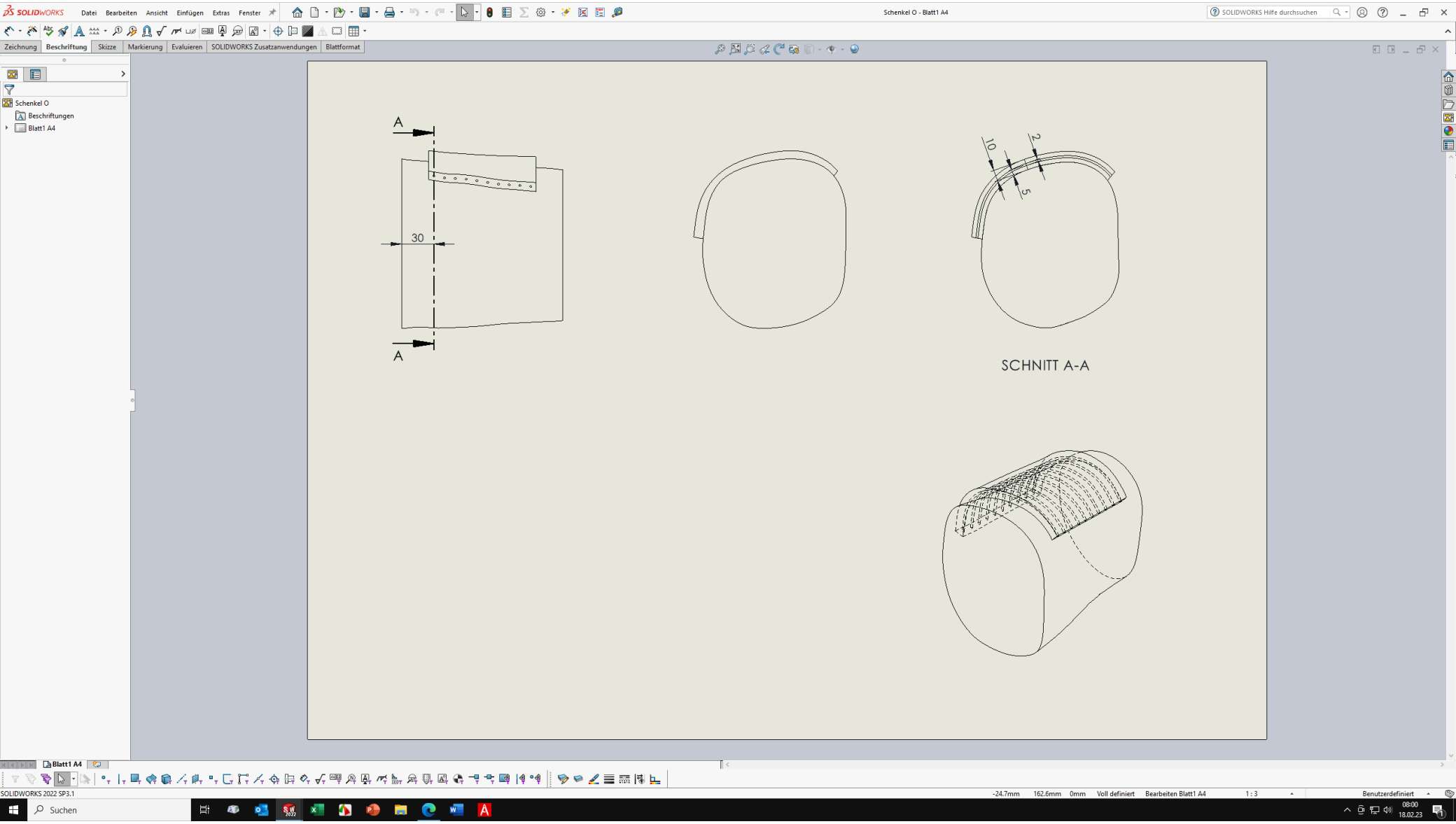
SOLIDWORKS
Datei Bearbeiten Ansicht Einfügen Extras Fenster
Schenkel O - Blatt1 A4
SOLIDWORKS Hilfe durchsuchen
Zeichnung Beschriftung Skizze Markierung Evaluieren SOLIDWORKS Zusatzanwendungen Blattformat
Schenkel O
Beschriftungen
Blatt1 A4
A
30
A
10
2
5
SCHNITT A-A
Blatt1 A4
SOLIDWORKS 2022 SP3.1
-24.7mm 162.6mm 0mm Voll definiert Bearbeiten Blatt1 A4 1 : 3
Benutzerdefiniert
Suchen
08:00
18.02.23

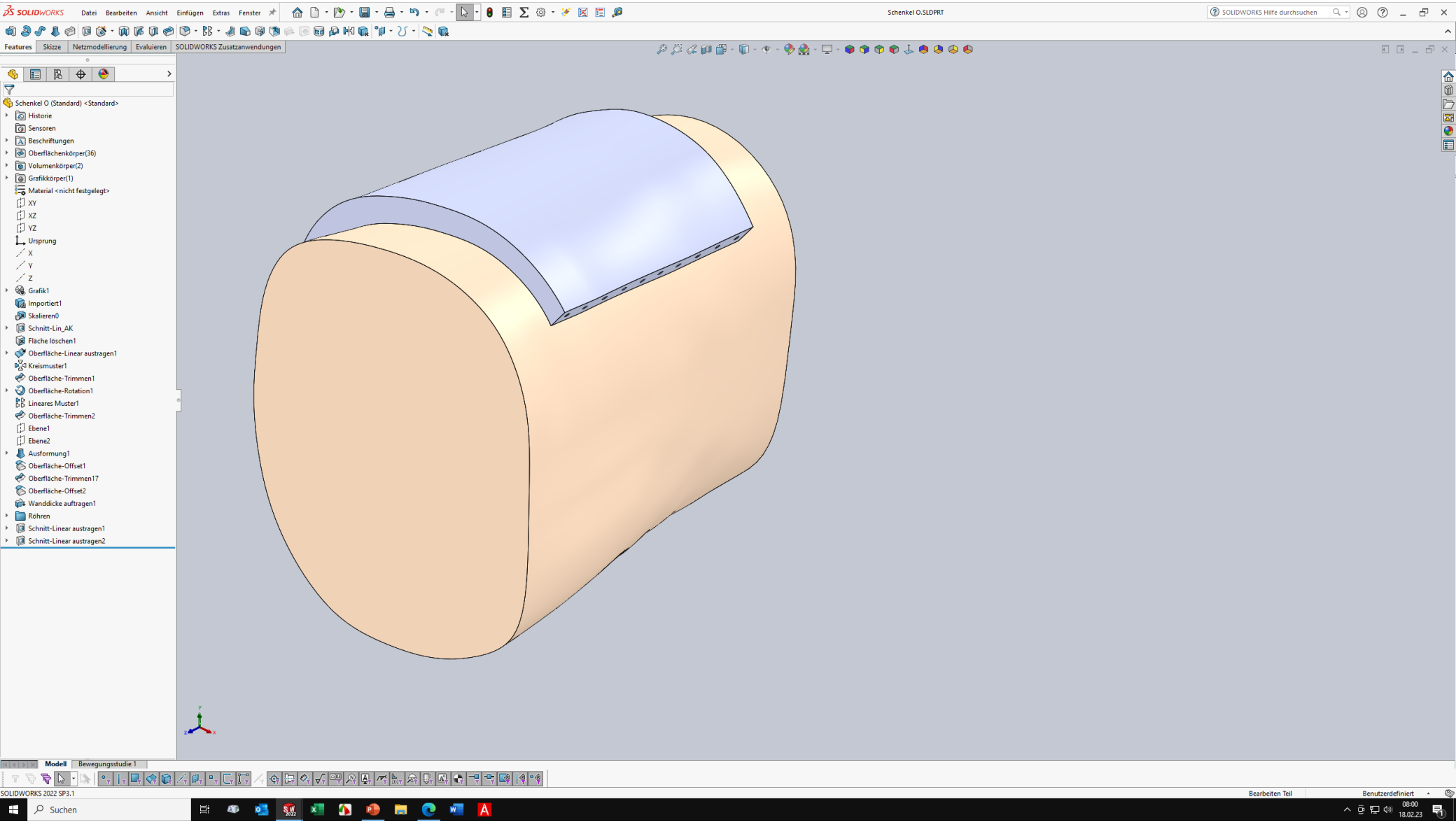
SOLIDWORKS
Datei Bearbeiten Ansicht Einfügen Extras Fenster
Schenkel O.SLDPRT
SOLIDWORKS Hilfe durchsuchen
Features Skizze Netzmodellierung Evaluieren SOLIDWORKS Zusatzanwendungen
Schenkel O (Standard) <Standard>
Historie
Sensoren
Beschriftungen
Oberflächenkörper(36)
Volumenkörper(2)
Grafikkörper(1)
Material <nicht festgelegt>
XY
XZ
YZ
Ursprung
X
Y
Z
Grafik1
Importiert1
Skalieren0
Schnitt-Lin_AK
Fläche löschen1
Oberfläche-Linear austragen1
Kreismuster1
Oberfläche-Trimmen1
Oberfläche-Rotation1
Lineares Muster1
Oberfläche-Trimmen2
Ebene1
Ebene2
Ausformung1
Oberfläche-Offset1
Oberfläche-Trimmen17
Oberfläche-Offset2
Wanddicke auftragen1
Röhren
Schnitt-Linear austragen1
Schnitt-Linear austragen2
Modell
Bewegungsstudie 1
SOLIDWORKS 2022 SP3.1
Bearbeiten Teil
Benutzerdefiniert
Suchen
08:00
18.02.23

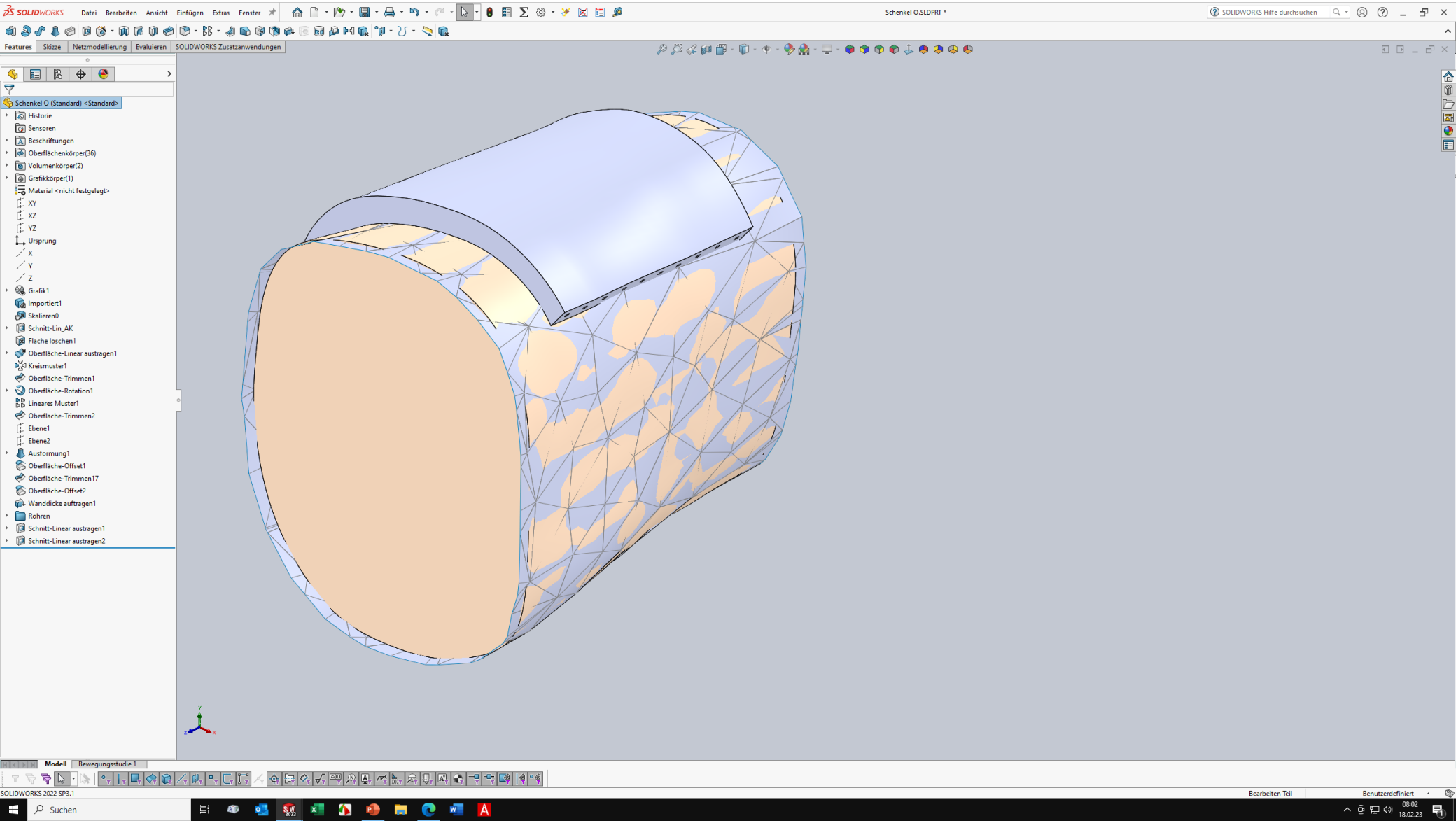
SOLIDWORKS
Datei Bearbeiten Ansicht Einfügen Extras Fenster
Schenkel O.SLDPRT *
SOLIDWORKS Hilfe durchsuchen
Features Skizze Netzmodellierung Evaluieren SOLIDWORKS Zusatzanwendungen
Schenkel O (Standard) <Standard>
Historie
Sensoren
Beschriftungen
Oberflächenkörper(36)
Volumenkörper(2)
Grafikkörper(1)
Material <nicht festgelegt>
XY
XZ
YZ
Ursprung
X
Y
Z
Grafik1
Importiert1
Skalieren0
Schnitt-Lin_AK
Fläche löschen1
Oberfläche-Linear austragen1
Kreismuster1
Oberfläche-Trimmen1
Oberfläche-Rotation1
Lineares Muster1
Oberfläche-Trimmen2
Ebene1
Ebene2
Ausformung1
Oberfläche-Offset1
Oberfläche-Trimmen17
Oberfläche-Offset2
Wanddicke auftragen1
Röhren
Schnitt-Linear austragen1
Schnitt-Linear austragen2
Modell
Bewegungsstudie 1
SOLIDWORKS 2022 SP3.1
Bearbeiten Teil
Benutzerdefiniert
Suchen
08:02
18.02.23

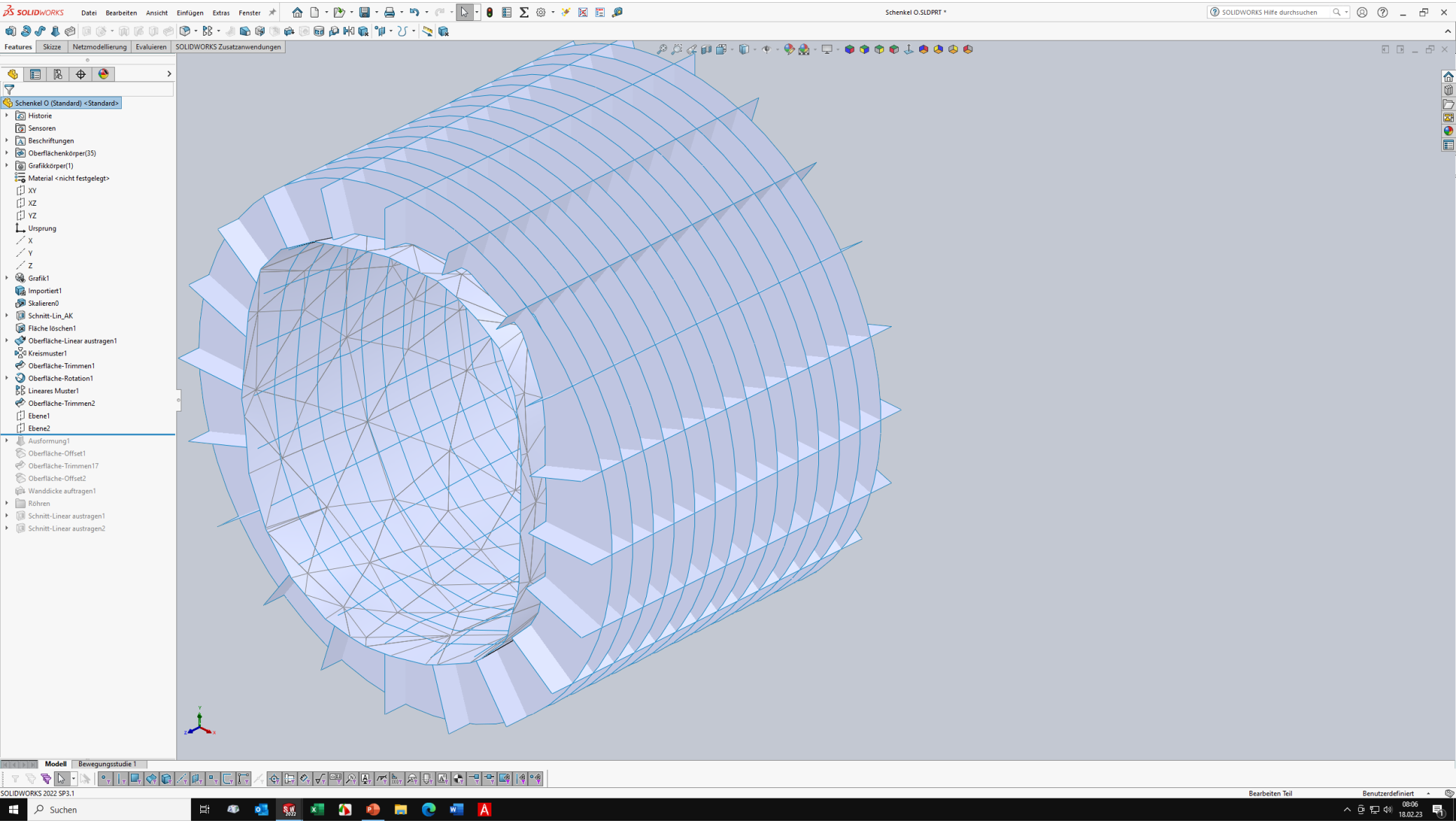
SOLIDWORKS
Datei Bearbeiten Ansicht Einfügen Extras Fenster
Schenkel O.SLDPRT *
SOLIDWORKS Hilfe durchsuchen
Features Skizze Netzmodellierung Evaluieren SOLIDWORKS Zusatzanwendungen
Schenkel O (Standard) <Standard>
Historie
Sensoren
Beschriftungen
Oberflächenkörper(35)
Grafikkörper(1)
Material <nicht festgelegt>
XY
XZ
YZ
Ursprung
X
Y
Z
Grafik1
Importiert1
Skalieren0
Schnitt-Lin_AK
Fläche löschen1
Oberfläche-Linear austragen1
Kreismuster1
Oberfläche-Trimmen1
Oberfläche-Rotation1
Lineares Muster1
Oberfläche-Trimmen2
Ebene1
Ebene2
Ausformung1
Oberfläche-Offset1
Oberfläche-Trimmen17
Oberfläche-Offset2
Wanddicke auftragen1
Röhren
Schnitt-Linear austragen1
Schnitt-Linear austragen2
Modell
Bewegungsstudie 1
SOLIDWORKS 2022 SP3.1
Bearbeiten Teil
Benutzerdefiniert
Suchen
08:06
18.02.23

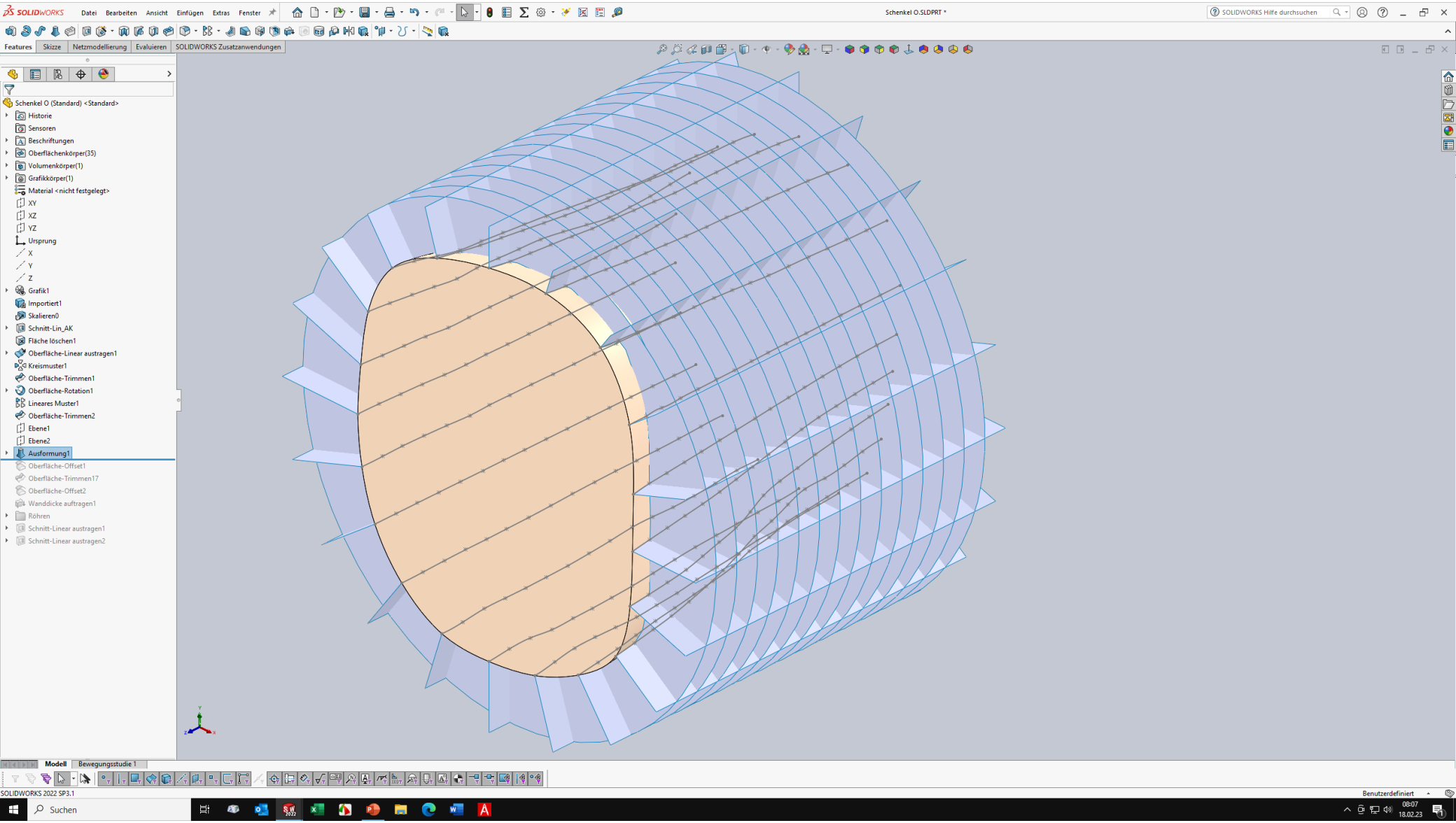
SOLIDWORKS
Datei Bearbeiten Ansicht Einfügen Extras Fenster
Schenkel O.SLDPRT *
SOLIDWORKS Hilfe durchsuchen
Features Skizze Netzmodellierung Evaluieren SOLIDWORKS Zusatzanwendungen
Schenkel O (Standard) <Standard>
Historie
Sensoren
Beschriftungen
Oberflächenkörper(35)
Volumenkörper(1)
Grafikkörper(1)
Material <nicht festgelegt>
XY
XZ
YZ
Ursprung
X
Y
Z
Grafik1
Importiert1
Skalieren0
Schnitt-Lin_AK
Fläche löschen1
Oberfläche-Linear austragen1
Kreismuster1
Oberfläche-Trimmen1
Oberfläche-Rotation1
Lineares Muster1
Oberfläche-Trimmen2
Ebene1
Ebene2
Ausformung1
Oberfläche-Offset1
Oberfläche-Trimmen17
Oberfläche-Offset2
Wanddicke auftragen1
Röhren
Schnitt-Linear austragen1
Schnitt-Linear austragen2
Modell
Bewegungsstudie 1
SOLIDWORKS 2022 SP3.1
Benutzerdefiniert
Suchen
08:07
18.02.23

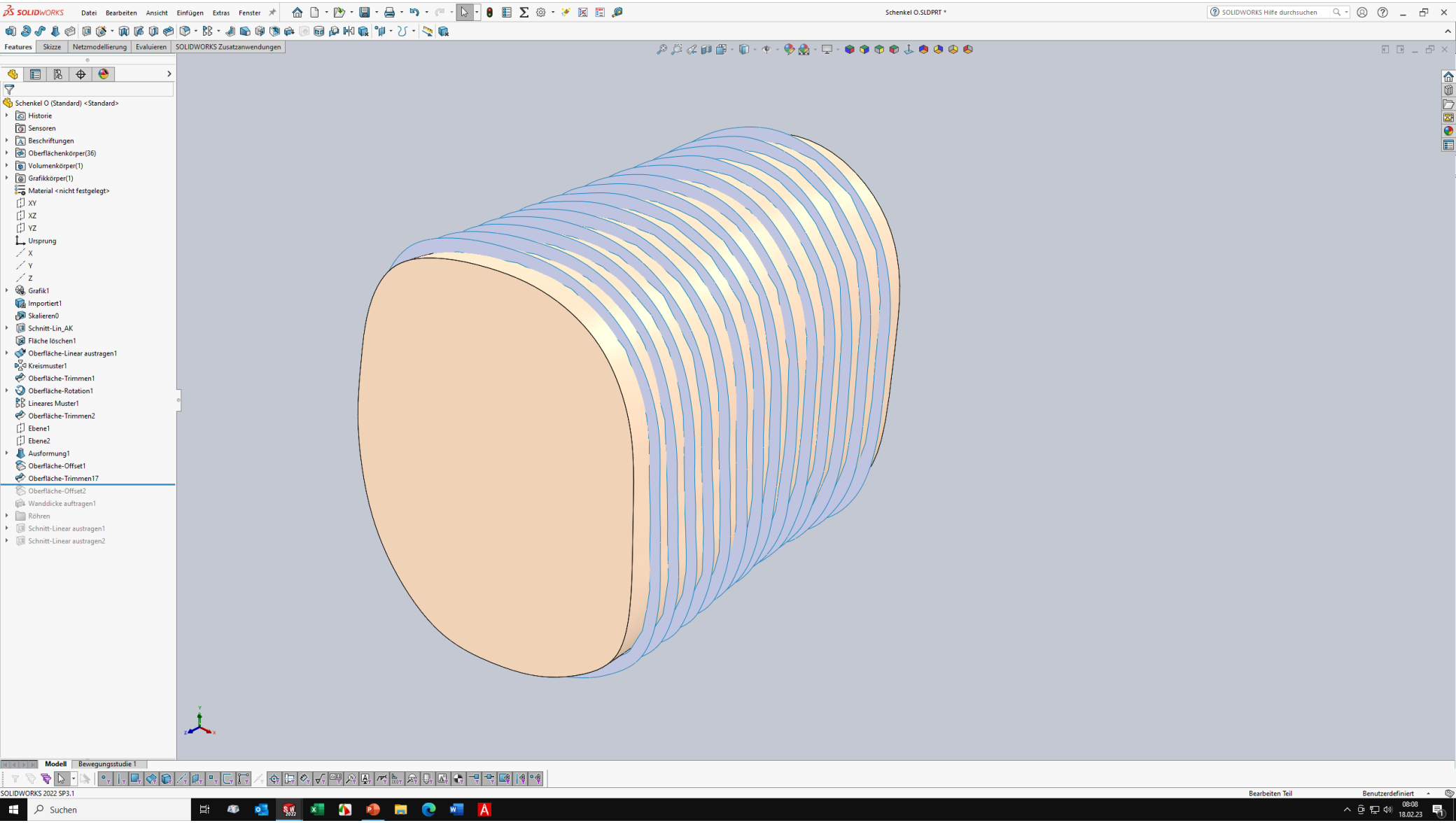
SOLIDWORKS
Datei Bearbeiten Ansicht Einfügen Extras Fenster
Schenkel O.SLDPRT *
SOLIDWORKS Hilfe durchsuchen
Features Skizze Netzmodellierung Evaluieren SOLIDWORKS Zusatzanwendungen
Schenkel O (Standard) <Standard>
Historie
Sensoren
Beschriftungen
Oberflächenkörper(36)
Volumenkörper(1)
Grafikkörper(1)
Material <nicht festgelegt>
XY
XZ
YZ
Ursprung
X
Y
Z
Grafik1
Importiert1
Skalieren0
Schnitt-Lin_AK
Fläche löschen1
Oberfläche-Linear austragen1
Kreismuster1
Oberfläche-Trimmen1
Oberfläche-Rotation1
Lineares Muster1
Oberfläche-Trimmen2
Ebene1
Ebene2
Ausformung1
Oberfläche-Offset1
Oberfläche-Trimmen17
Oberfläche-Offset2
Wanddicke auftragen1
Röhren
Schnitt-Linear austragen1
Schnitt-Linear austragen2
Modell
Bewegungsstudie 1
SOLIDWORKS 2022 SP3.1
Bearbeiten Teil
Benutzerdefiniert
Suchen
08:08
18.02.23

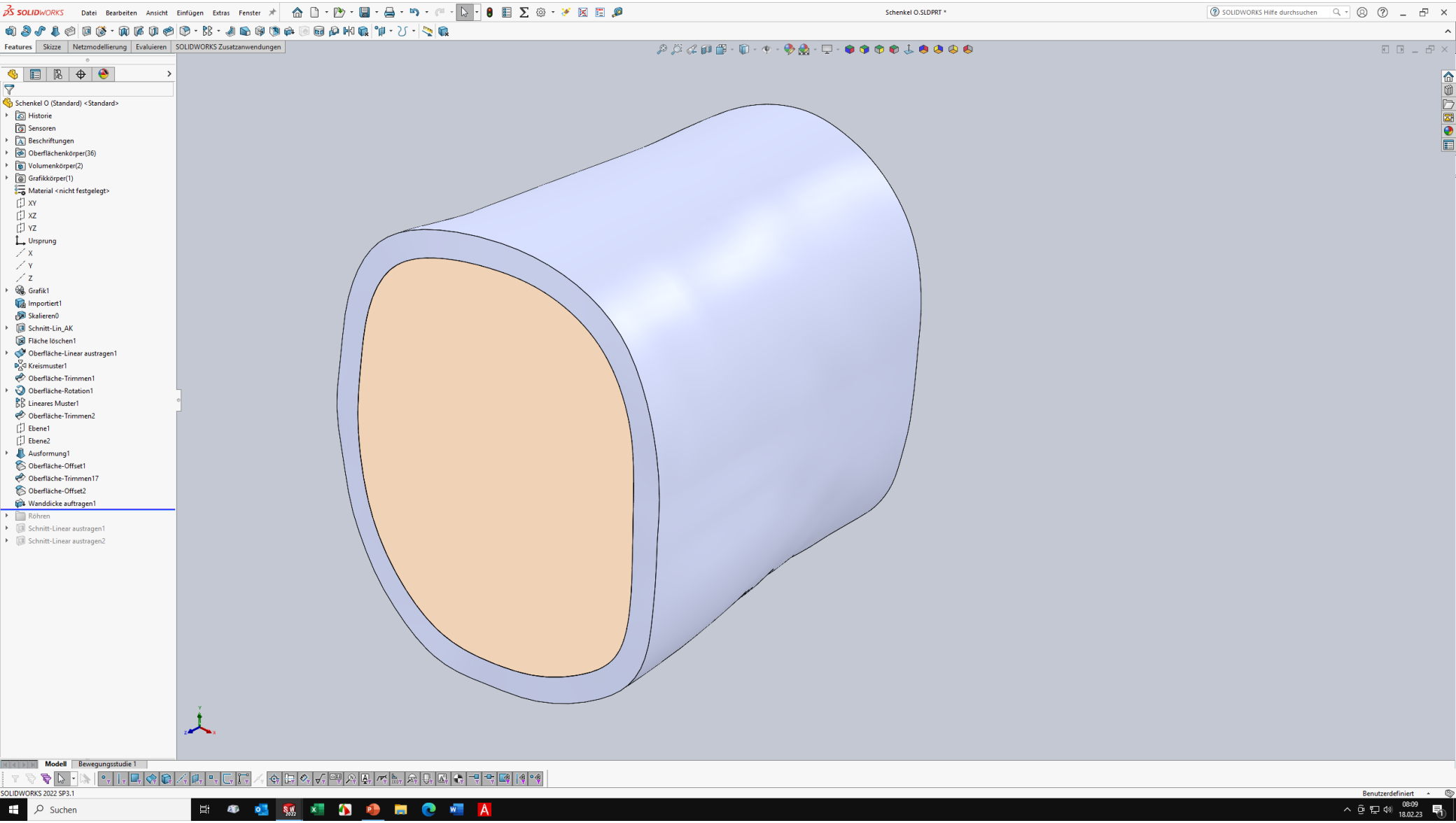
SOLIDWORKS
Datei Bearbeiten Ansicht Einfügen Extras Fenster
Schenkel O.SLDPRT *
SOLIDWORKS Hilfe durchsuchen
Features Skizze Netzmodellierung Evaluieren SOLIDWORKS Zusatzanwendungen
Schenkel O (Standard) <Standard>
Historie
Sensoren
Beschriftungen
Oberflächenkörper(36)
Volumenkörper(2)
Grafikkörper(1)
Material <nicht festgelegt>
XY
XZ
YZ
Ursprung
X
Y
Z
Grafik1
Importiert1
Skalieren0
Schnitt-Lin_AK
Fläche löschen1
Oberfläche-Linear austragen1
Kreismuster1
Oberfläche-Trimmen1
Oberfläche-Rotation1
Lineares Muster1
Oberfläche-Trimmen2
Ebene1
Ebene2
Ausformung1
Oberfläche-Offset1
Oberfläche-Trimmen17
Oberfläche-Offset2
Wanddicke auftragen1
Röhren
Schnitt-Linear austragen1
Schnitt-Linear austragen2
Modell
Bewegungsstudie 1
SOLIDWORKS 2022 SP3.1
Benutzerdefiniert
Suchen
08:09
18.02.23

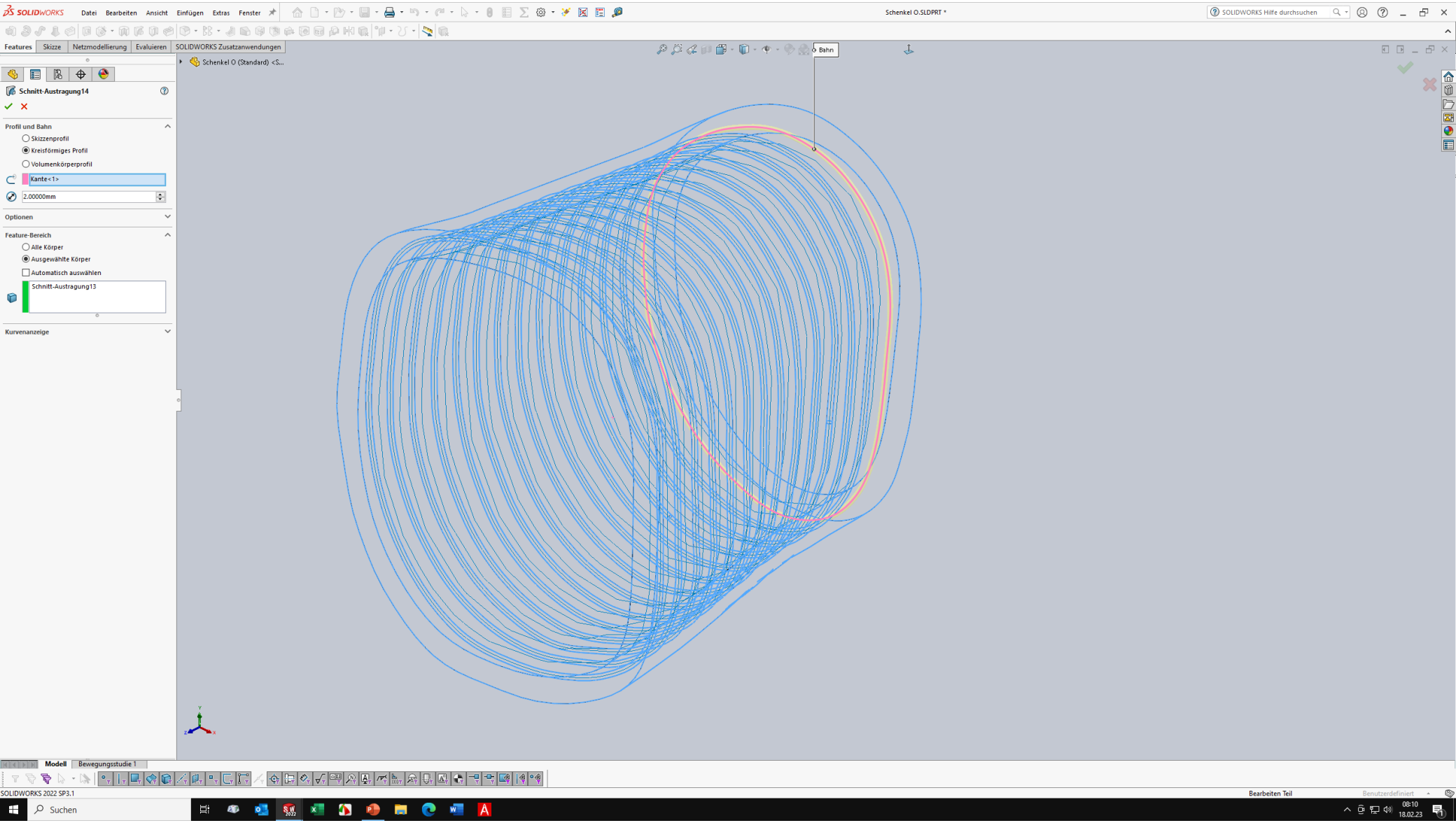
SOLIDWORKS
Datei Bearbeiten Ansicht Einfügen Extras Fenster
Schenkel O.SLDPRT *
SOLIDWORKS Hilfe durchsuchen
Features Skizze Netzmodellierung Evaluieren SOLIDWORKS Zusatzanwendungen
Schenkel O (Standard) <S...
Bahn
Schnitt-Austragung14
Profil und Bahn
Skizzenprofil
Kreisförmiges Profil
Volumenkörperprofil
Kante<1>
2.00000mm
Optionen
Feature-Bereich
Alle Körper
Ausgewählte Körper
Automatisch auswählen
Schnitt-Austragung13
Kurvenanzeige
Modell
Bewegungsstudie 1
SOLIDWORKS 2022 SP3.1
Bearbeiten Teil
Benutzerdefiniert
Suchen
08:10
18.02.23

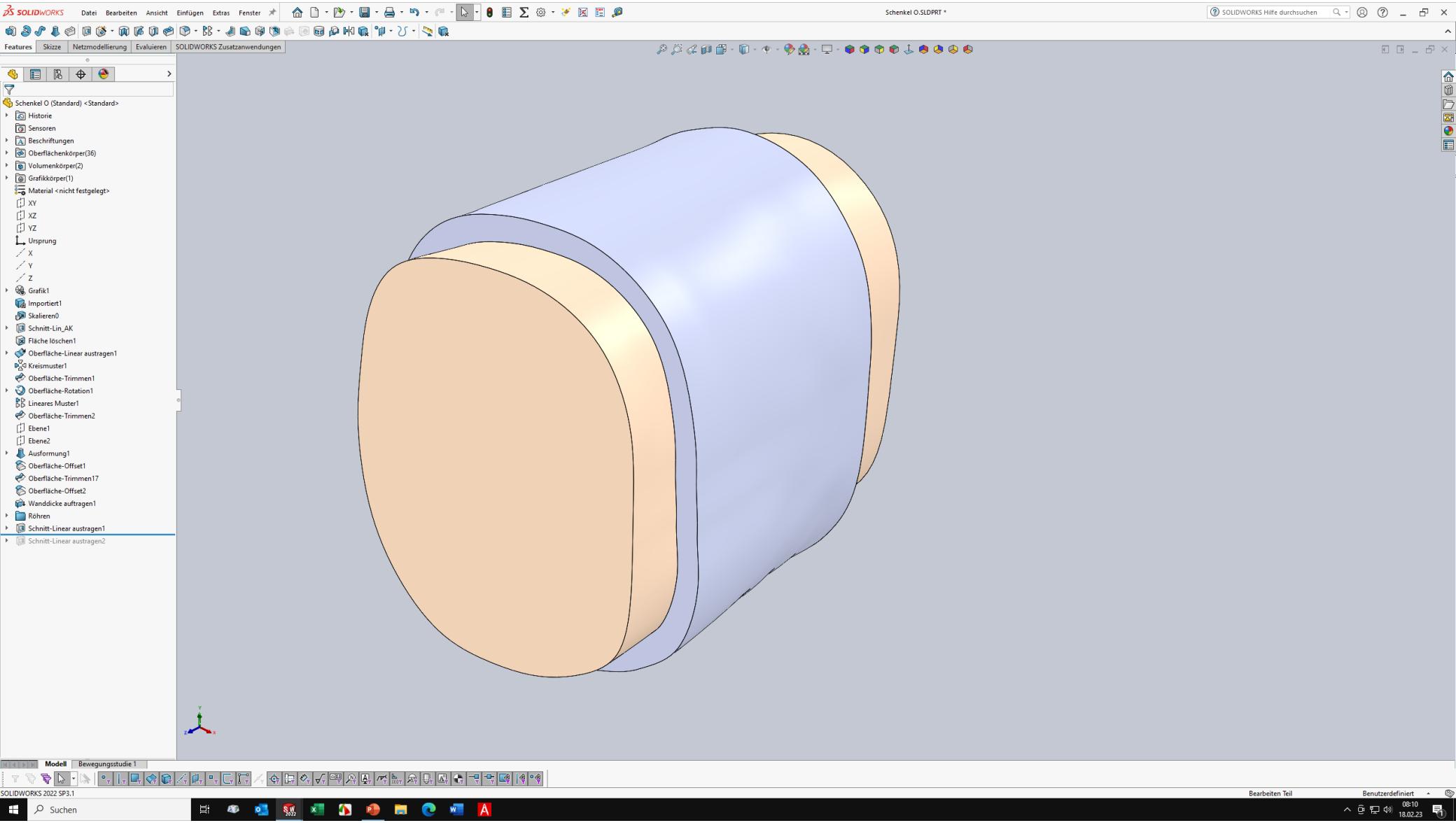
SOLIDWORKS
Datei Bearbeiten Ansicht Einfügen Extras Fenster
Schenkel O.SLDPRT *
SOLIDWORKS Hilfe durchsuchen
Features Skizze Netzmodellierung Evaluieren SOLIDWORKS Zusatzanwendungen
Schenkel O (Standard) <Standard>
Historie
Sensoren
Beschriftungen
Oberflächenkörper(36)
Volumenkörper(2)
Grafikkörper(1)
Material <nicht festgelegt>
XY
XZ
YZ
Ursprung
X
Y
Z
Grafik1
Importiert1
Skalieren0
Schnitt-Lin_AK
Fläche löschen1
Oberfläche-Linear austragen1
Kreismuster1
Oberfläche-Trimmen1
Oberfläche-Rotation1
Lineares Muster1
Oberfläche-Trimmen2
Ebene1
Ebene2
Ausformung1
Oberfläche-Offset1
Oberfläche-Trimmen17
Oberfläche-Offset2
Wanddicke auftragen1
Röhren
Schnitt-Linear austragen1
Schnitt-Linear austragen2
Modell
Bewegungsstudie 1
SOLIDWORKS 2022 SP3.1
Bearbeiten Teil
Benutzerdefiniert
Suchen
08:10
18.02.23

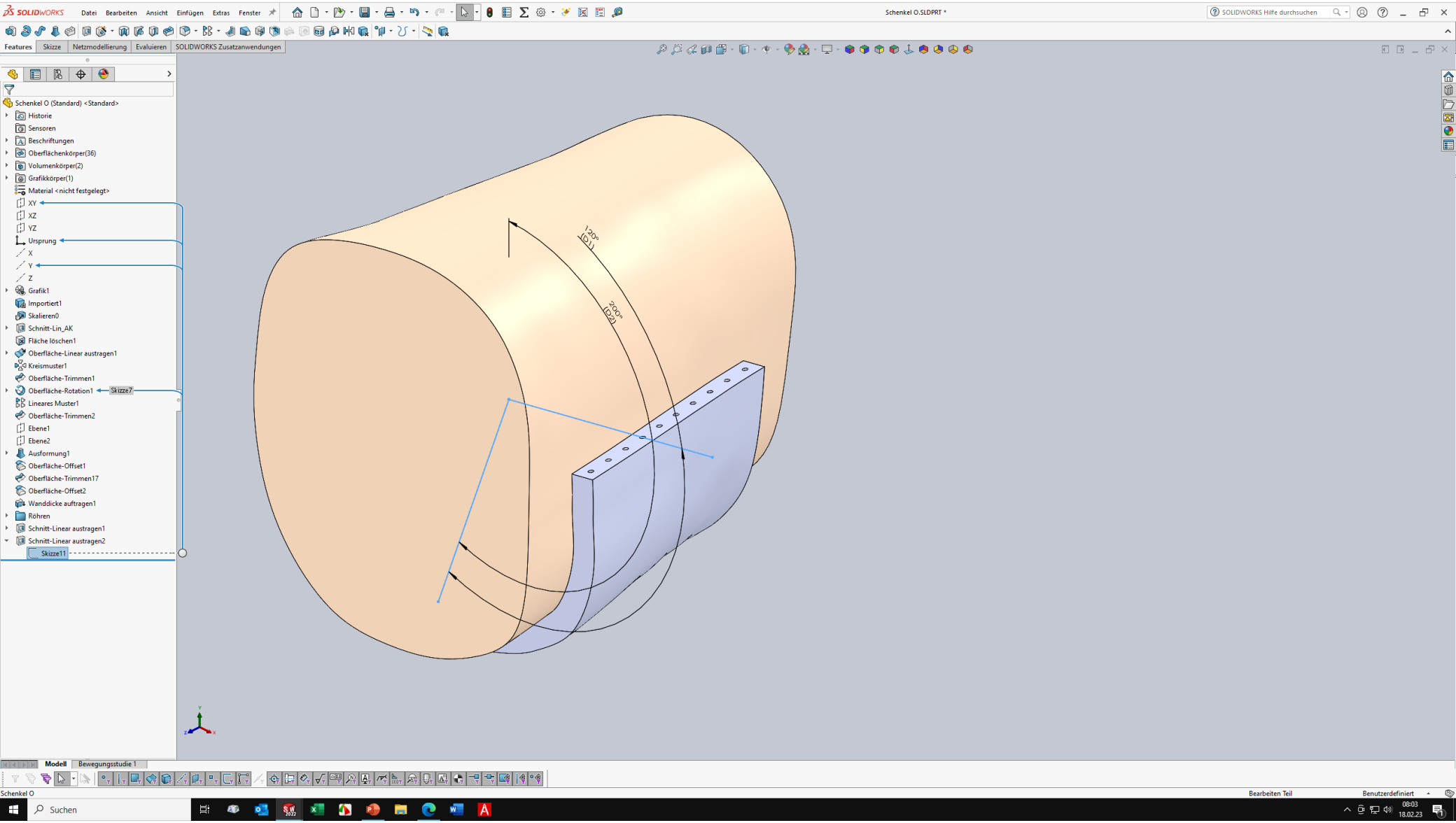
SOLIDWORKS
Datei Bearbeiten Ansicht Einfügen Extras Fenster
Schenkel O.SLDPRT *
SOLIDWORKS Hilfe durchsuchen
Features Skizze Netzmodellierung Evaluieren SOLIDWORKS Zusatzanwendungen
Schenkel O (Standard) <Standard>
Historie
Sensoren
Beschriftungen
Oberflächenkörper(36)
Volumenkörper(2)
Grafikkörper(1)
Material <nicht festgelegt>
XY
XZ
YZ
Ursprung
X
Y
Z
Grafik1
Importiert1
Skalieren0
Schnitt-Lin_AK
Fläche löschen1
Oberfläche-Linear austragen1
Kreismuster1
Oberfläche-Trimmen1
Oberfläche-Rotation1
Skizze7
Lineares Muster1
Oberfläche-Trimmen2
Ebene1
Ebene2
Ausformung1
Oberfläche-Offset1
Oberfläche-Trimmen17
Oberfläche-Offset2
Wanddicke auftragen1
Röhren
Schnitt-Linear austragen1
Schnitt-Linear austragen2
Skizze11
120°
(0,1)
200°
(0,2)
Modell
Bewegungsstudie 1
Schenkel O
Bearbeiten Teil
Benutzerdefiniert
Suchen
08:03
18.02.23

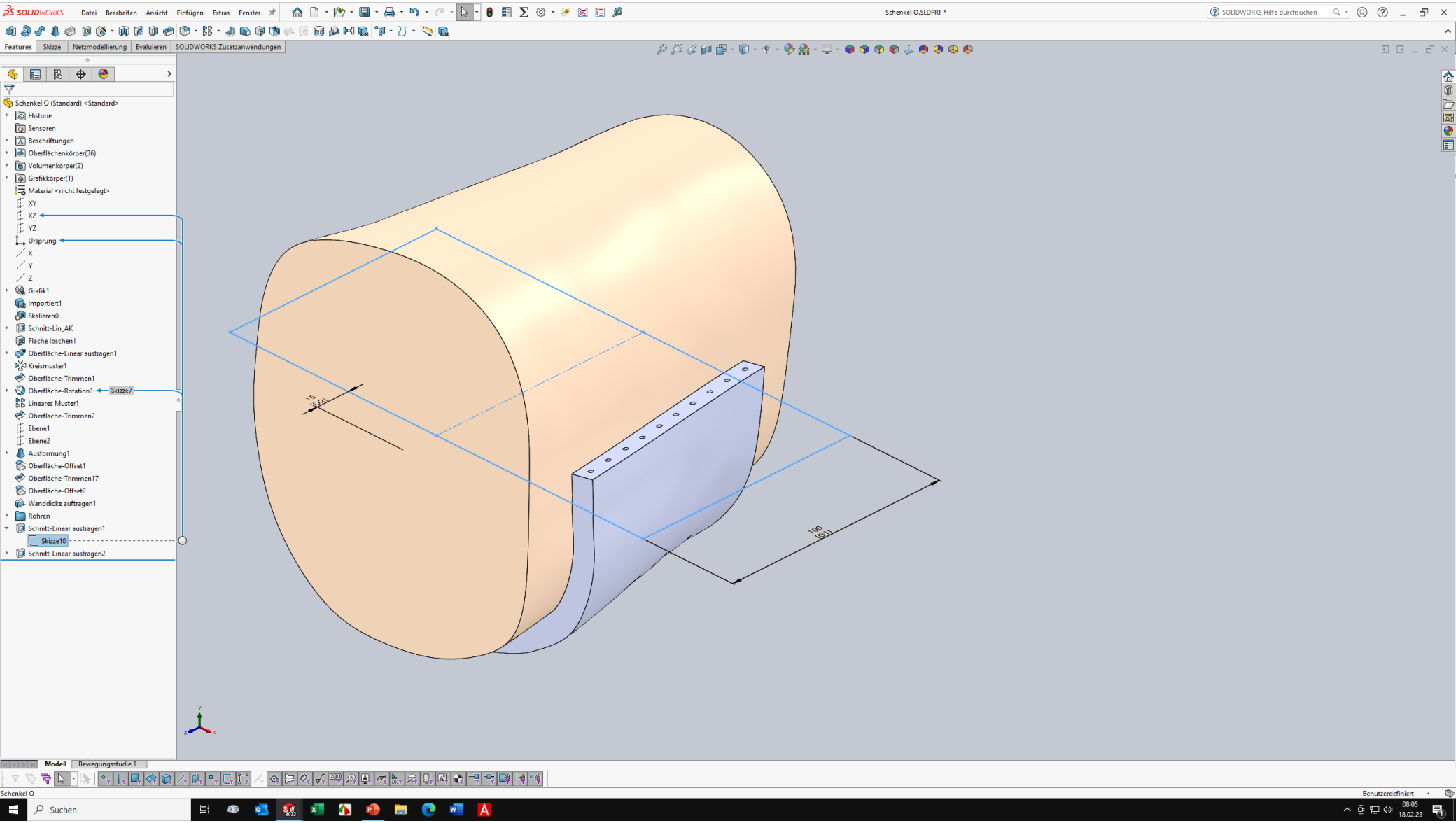
SOLIDWORKS
Datei Bearbeiten Ansicht Einfügen Extras Fenster
Schenkel O.SLDPRT *
SOLIDWORKS Hilfe durchsuchen
Features Skizze Netzmodellierung Evaluieren SOLIDWORKS Zusatzanwendungen
Schenkel O (Standard) <Standard>
Historie
Sensoren
Beschriftungen
Oberflächenkörper(36)
Volumenkörper(2)
Grafikkörper(1)
Material <nicht festgelegt>
XY
XZ
YZ
Ursprung
X
Y
Z
Grafik1
Importiert1
Skalieren0
Schnitt-Lin_AK
Fläche löschen1
Oberfläche-Linear austragen1
Kreismuster1
Oberfläche-Trimmen1
Oberfläche-Rotation1
Skizze7
Lineares Muster1
Oberfläche-Trimmen2
Ebene1
Ebene2
Ausformung1
Oberfläche-Offset1
Oberfläche-Trimmen17
Oberfläche-Offset2
Wanddicke auftragen1
Röhren
Schnitt-Linear austragen1
Skizze10
Schnitt-Linear austragen2
5
[52]
166
[91]
Modell
Bewegungsstudie 1
Schenkel O
Benutzerdefiniert
Suchen
08:05
18.02.23