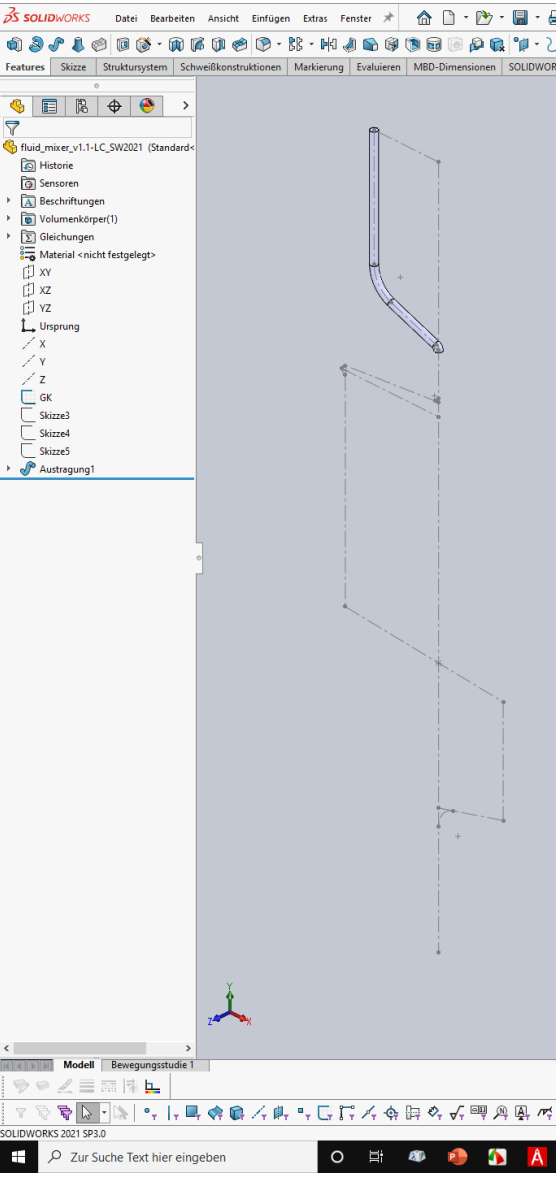
SOLIDWORKS
Datei Bearbeiten Ansicht Einfügen Extras Fenster
Features Skizze Struktursystem Schweißkonstruktionen Markierung Evaluieren MBD-Dimensionen SOLIDWOR
fluid_mixer_v1.1-LC_SW2021 (Standard<
Historie
Sensoren
Beschriftungen
Volumenkörper(1)
Gleichungen
Material <nicht festgelegt>
XY
XZ
YZ
Ursprung
X
Y
Z
GK
Skizze3
Skizze4
Skizze5
Austragung1
Modell
Bewegungsstudie 1
SOLIDWORKS 2021 SP3.0
Zur Suche Text hier eingeben

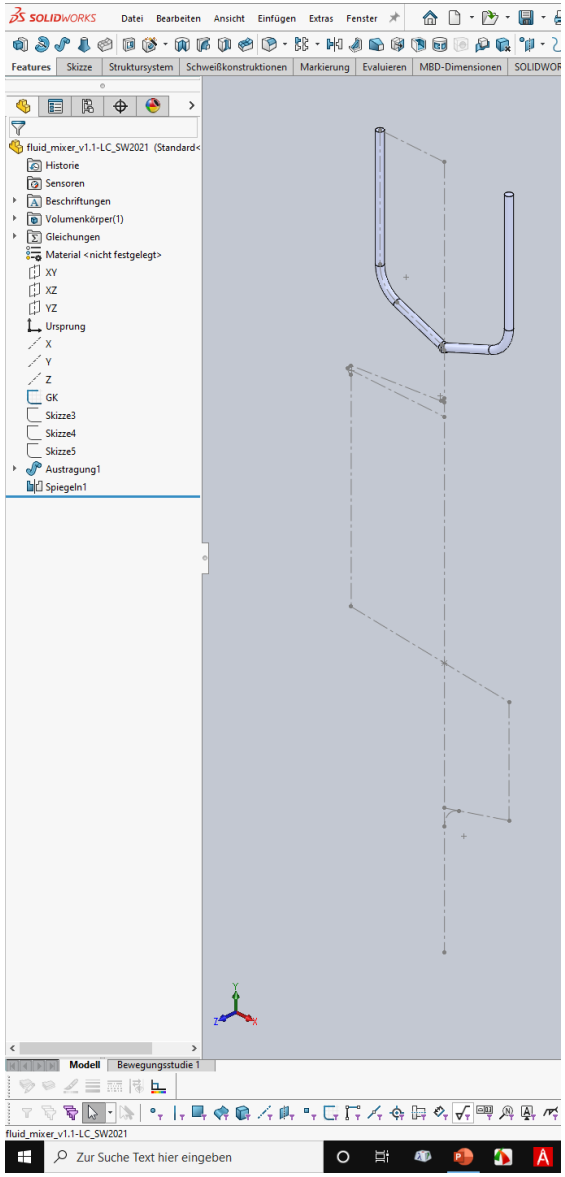
SOLIDWORKS
Datei Bearbeiten Ansicht Einfügen Extras Fenster
Features Skizze Struktursystem Schweißkonstruktionen Markierung Evaluieren MBD-Dimensionen SOLIDWOR
fluid_mixer_v1.1-LC_SW2021 (Standard<
Historie
Sensoren
Beschriftungen
Volumenkörper(1)
Gleichungen
Material <nicht festgelegt>
XY
XZ
YZ
Ursprung
X
Y
Z
GK
Skizze3
Skizze4
Skizze5
Austragung1
Spiegeln1
Modell
Bewegungsstudie 1
fluid_mixer_v1.1-LC_SW2021
Zur Suche Text hier eingeben

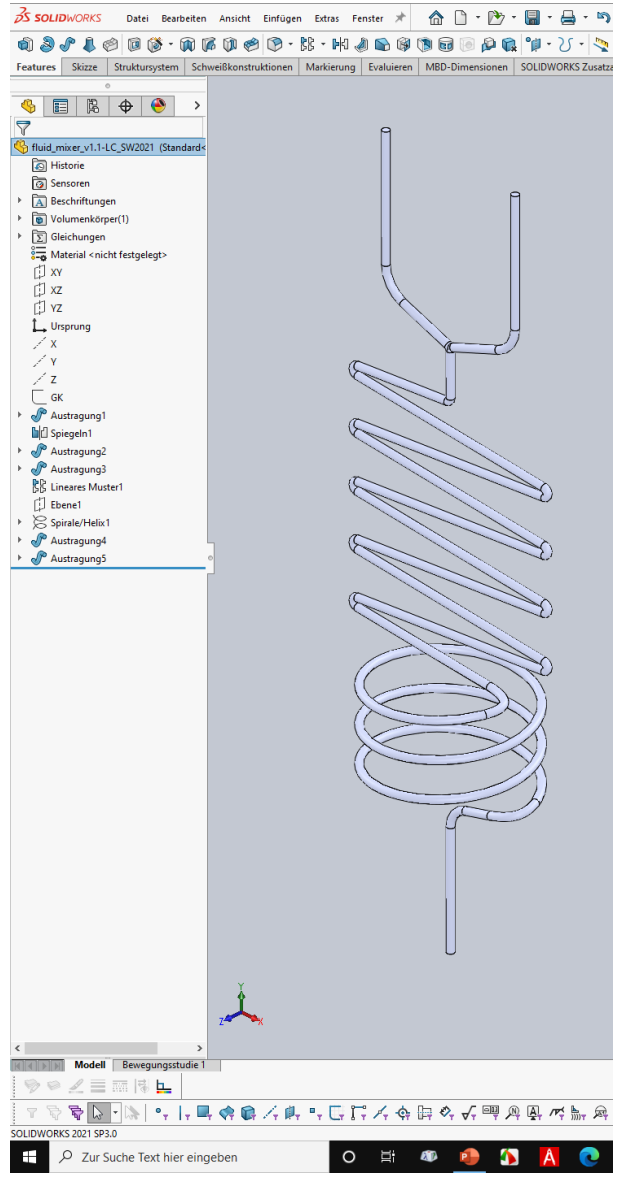
SOLIDWORKS
Datei Bearbeiten Ansicht Einfügen Extras Fenster
Features Skizze Struktursystem Schweißkonstruktionen Markierung Evaluieren MBD-Dimensionen SOLIDWORKS Zusatz
fluid_mixer_v1.1-LC_SW2021 (Standard<
Historie
Sensoren
Beschriftungen
Volumenkörper(1)
Gleichungen
Material <nicht festgelegt>
XY
XZ
YZ
Ursprung
X
Y
Z
GK
Austragung1
Spiegeln1
Austragung2
Austragung3
Lineares Muster1
Ebene1
Spirale/Helix1
Austragung4
Austragung5
Modell
Bewegungsstudie 1
SOLIDWORKS 2021 SP3.0
Zur Suche Text hier eingeben

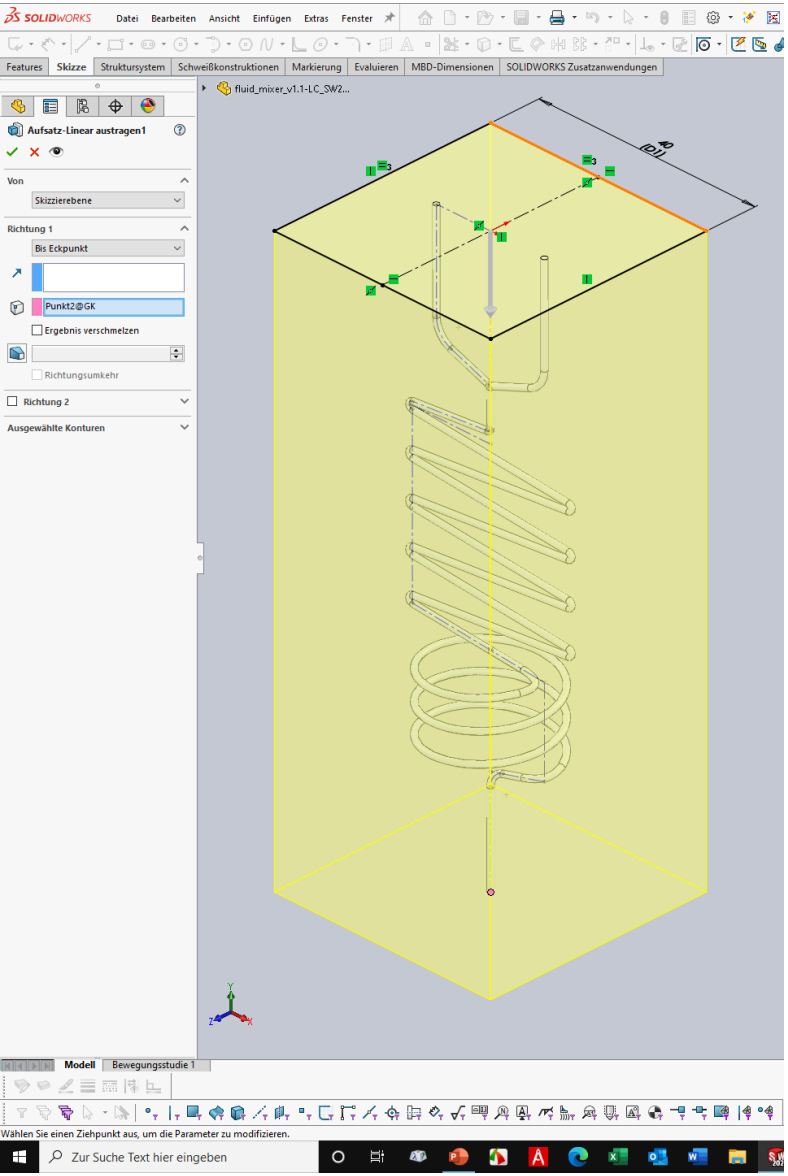
SOLIDWORKS
Datei Bearbeiten Ansicht Einfügen Extras Fenster
Features Skizze Struktursystem Schweißkonstruktionen Markierung Evaluieren MBD-Dimensionen SOLIDWORKS Zusatzanwendungen
fluid_mixer_v1.1-LC_SW2...
Aufsatz-Linear austragen1
Von
Skizzierebene
Richtung 1
Bis Eckpunkt
Punkt2@GK
Ergebnis verschmelzen
Richtungsumkehr
Richtung 2
Ausgewählte Konturen
40
Modell
Bewegungsstudie 1
Wählen Sie einen Ziehpunkt aus, um die Parameter zu modifizieren.
Zur Suche Text hier eingeben

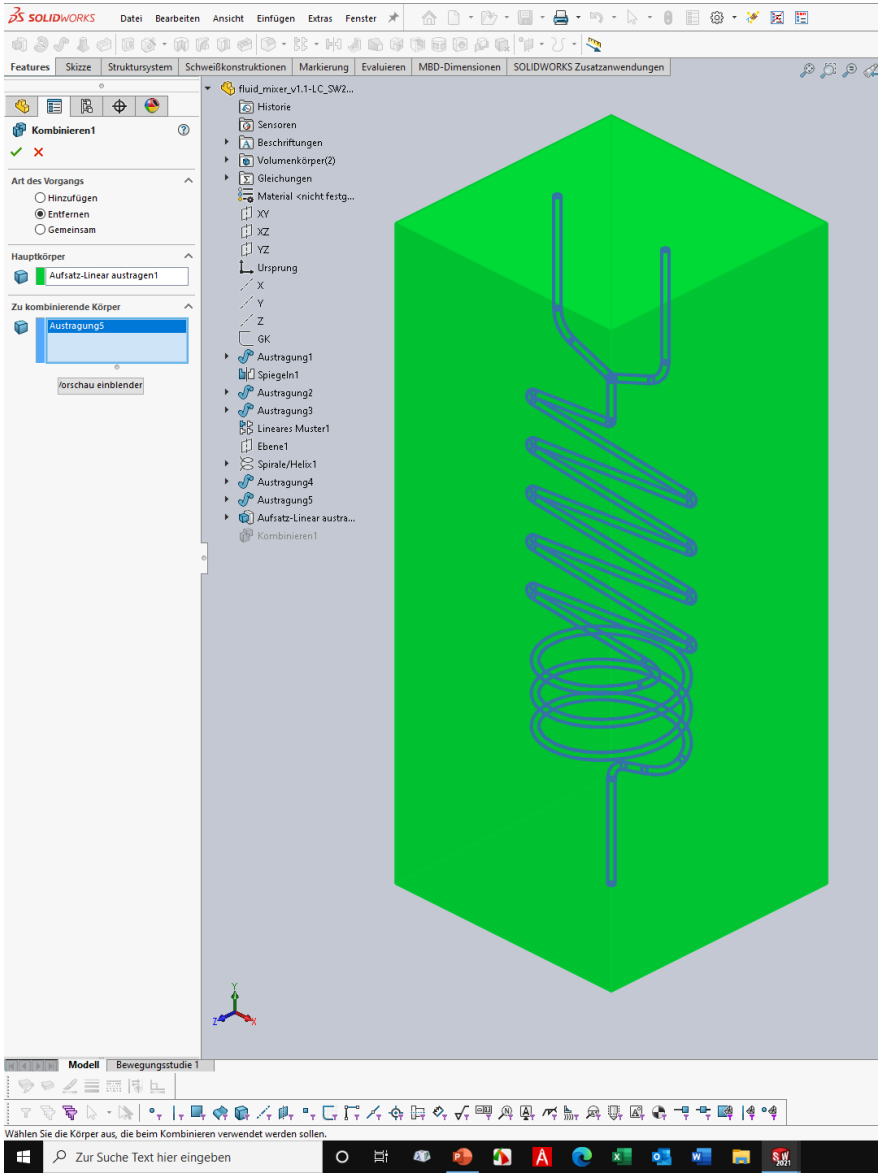
SOLIDWORKS
Datei Bearbeiten Ansicht Einfügen Extras Fenster
Features Skizze Struktursystem Schweißkonstruktionen Markierung Evaluieren MBD-Dimensionen SOLIDWORKS Zusatzanwendungen
fluid_mixer_v1.1-LC_SW2...
Kombinieren1
Art des Vorgangs
Hinzufügen
Entfernen
Gemeinsam
Hauptkörper
Aufsatz-Linear austragen1
Zu kombinierende Körper
Austragung5
Vorschau einblenden
Historie
Sensoren
Beschriftungen
Volumenkörper(2)
Gleichungen
Material <nicht festg...
XY
XZ
YZ
Ursprung
X
Y
Z
GK
Austragung1
Spiegeln1
Austragung2
Austragung3
Lineares Muster1
Ebene1
Spirale/Helix1
Austragung4
Austragung5
Aufsatz-Linear austra...
Kombinieren1
Modell
Bewegungsstudie 1
Wählen Sie die Körper aus, die beim Kombinieren verwendet werden sollen.
Zur Suche Text hier eingeben

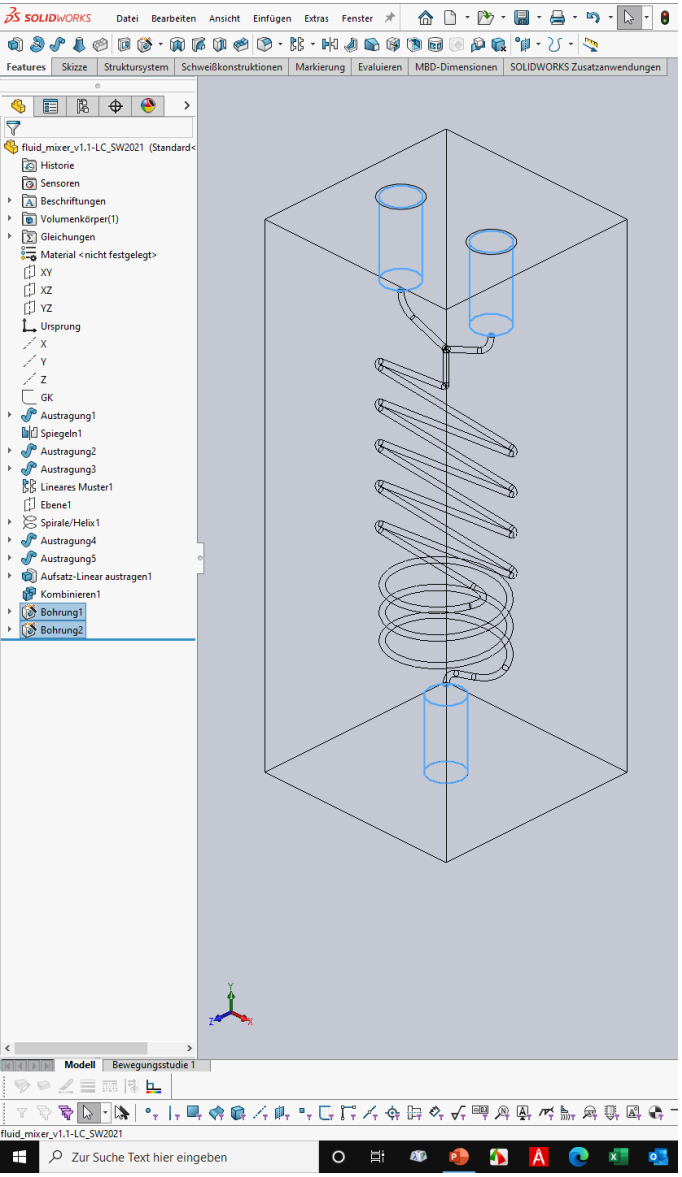
SOLIDWORKS
Datei Bearbeiten Ansicht Einfügen Extras Fenster
Features Skizze Struktursystem Schweißkonstruktionen Markierung Evaluieren MBD-Dimensionen SOLIDWORKS Zusatzanwendungen
fluid_mixer_v1.1-LC_SW2021 (Standard<
Historie
Sensoren
Beschriftungen
Volumenkörper(1)
Gleichungen
Material <nicht festgelegt>
XY
XZ
YZ
Ursprung
X
Y
Z
GK
Austragung1
Spiegeln1
Austragung2
Austragung3
Lineares Muster1
Ebene1
Spirale/Helix1
Austragung4
Austragung5
Aufsatz-Linear austragen1
Kombinieren1
Bohrung1
Bohrung2
Modell
Bewegungsstudie 1
fluid_mixer_v1.1-LC_SW2021
Zur Suche Text hier eingeben

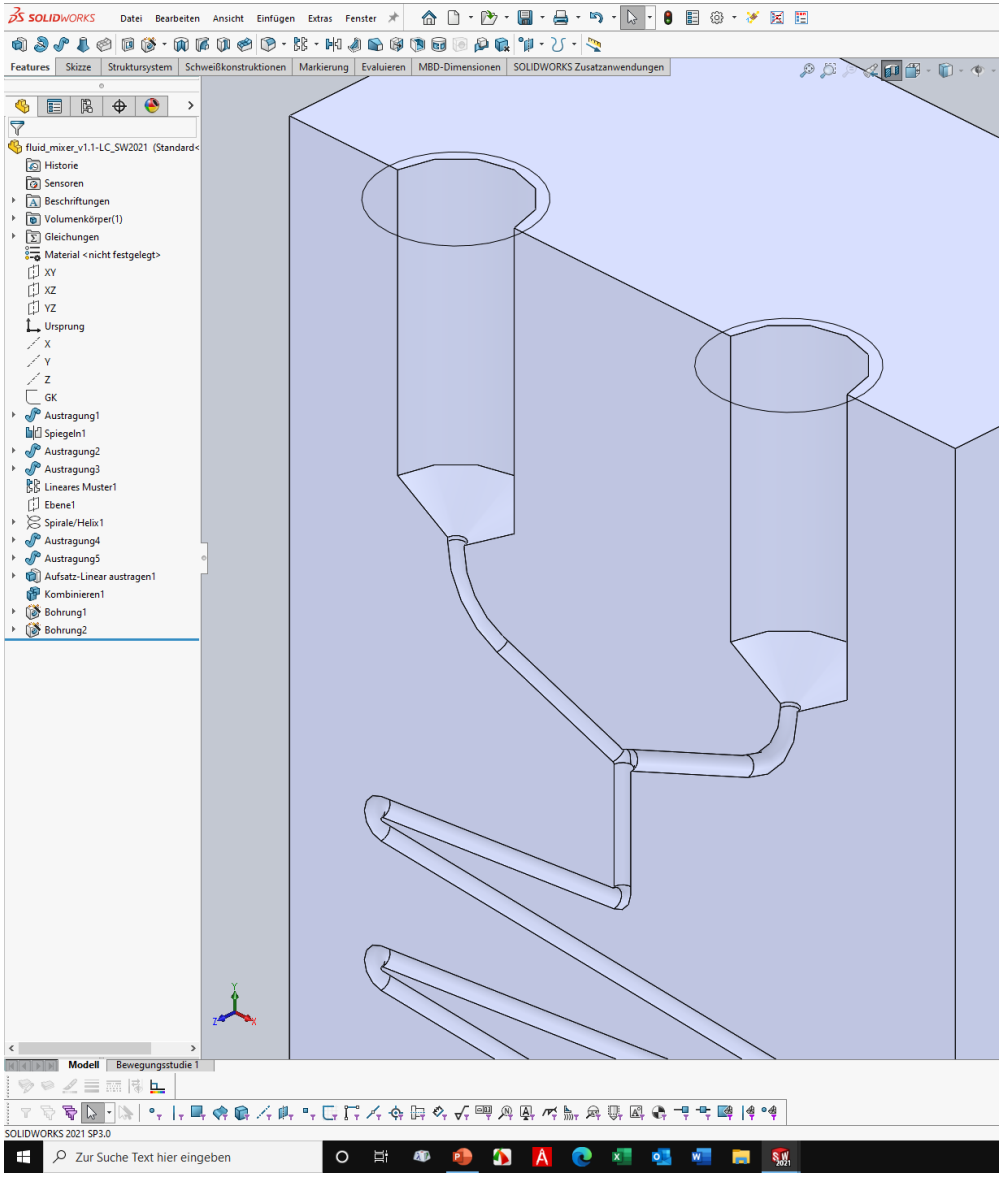
SOLIDWORKS
Datei Bearbeiten Ansicht Einfügen Extras Fenster
Features Skizze Struktursystem Schweißkonstruktionen Markierung Evaluieren MBD-Dimensionen SOLIDWORKS Zusatzanwendungen
fluid_mixer_v1.1-LC_SW2021 (Standard<
Historie
Sensoren
Beschriftungen
Volumenkörper(1)
Gleichungen
Material <nicht festgelegt>
XY
XZ
YZ
Ursprung
X
Y
Z
GK
Austragung1
Spiegeln1
Austragung2
Austragung3
Lineares Muster1
Ebene1
Spirale/Helix1
Austragung4
Austragung5
Aufsatz-Linear austragen1
Kombinieren1
Bohrung1
Bohrung2
Modell
Bewegungsstudie 1
SOLIDWORKS 2021 SP3.0
Zur Suche Text hier eingeben