Ansicht

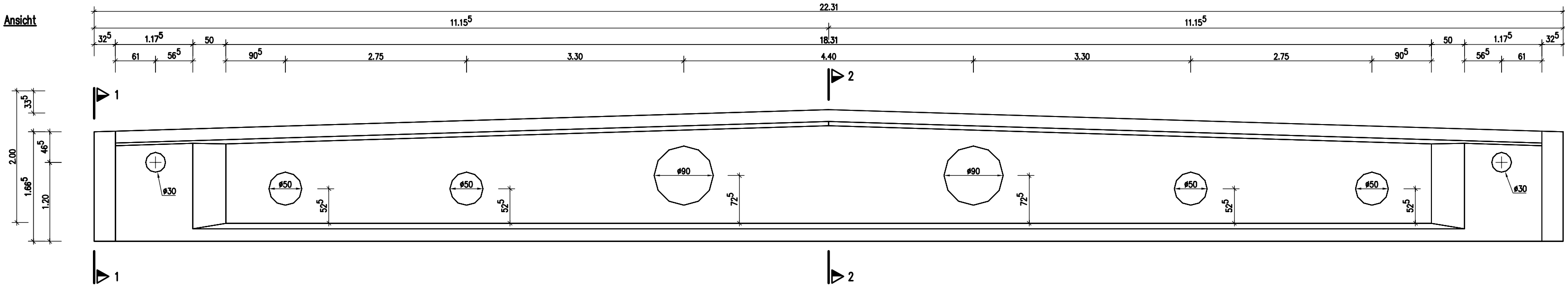

Draufsicht

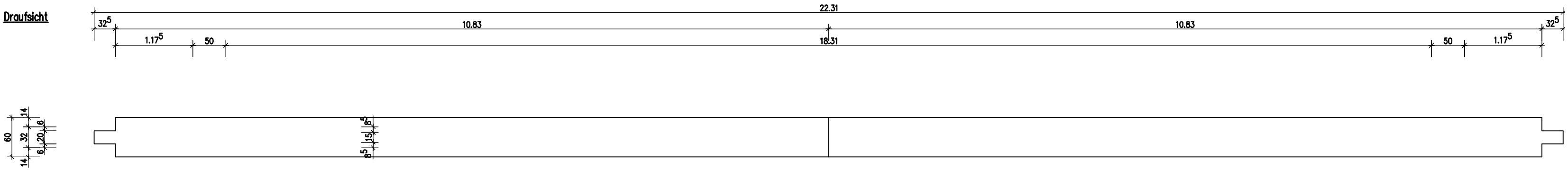

Schnitt 1–1

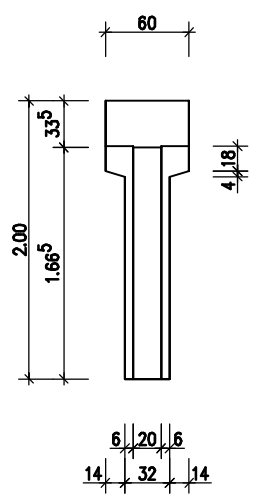

Schnitt 2–2

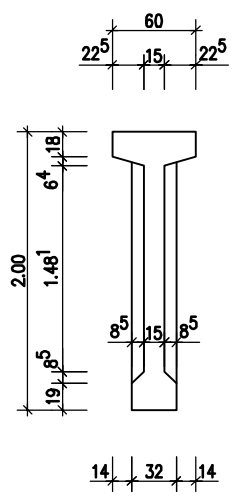
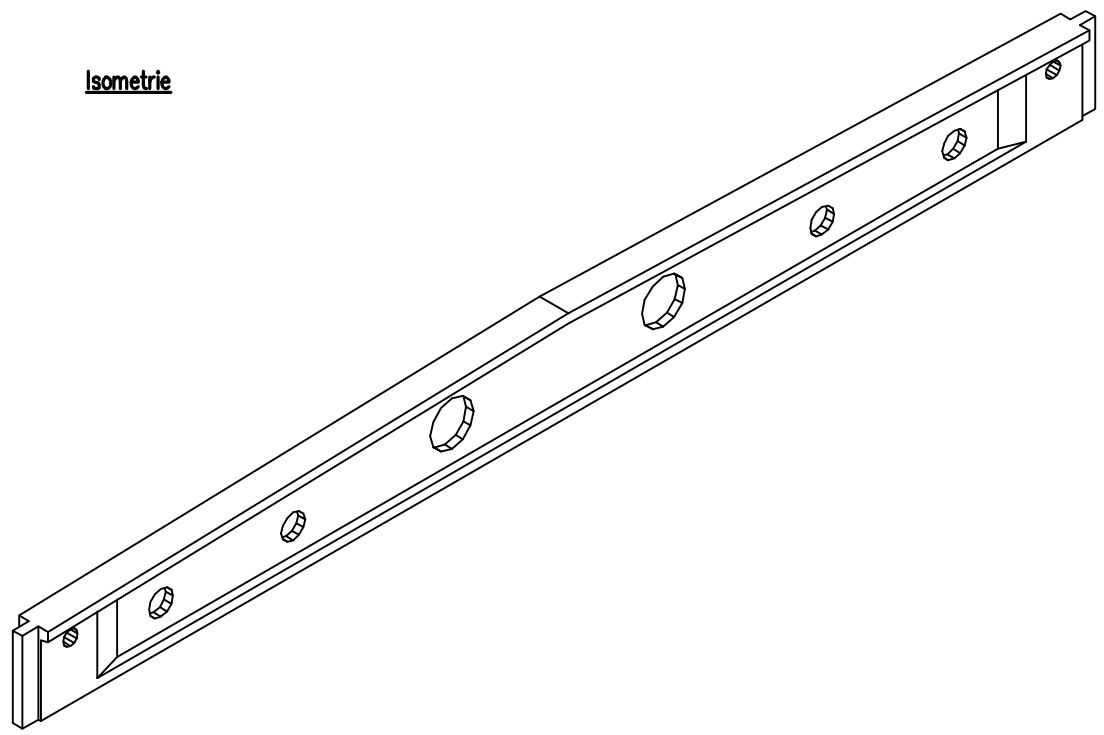
Isometrie