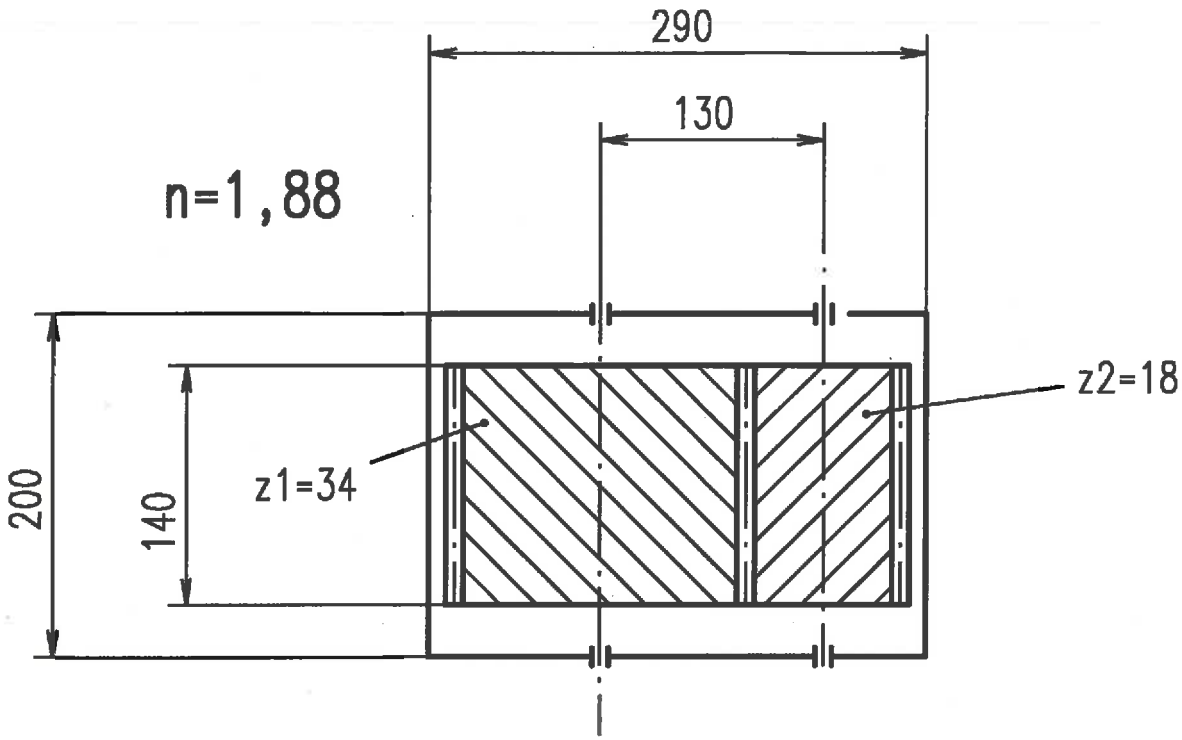

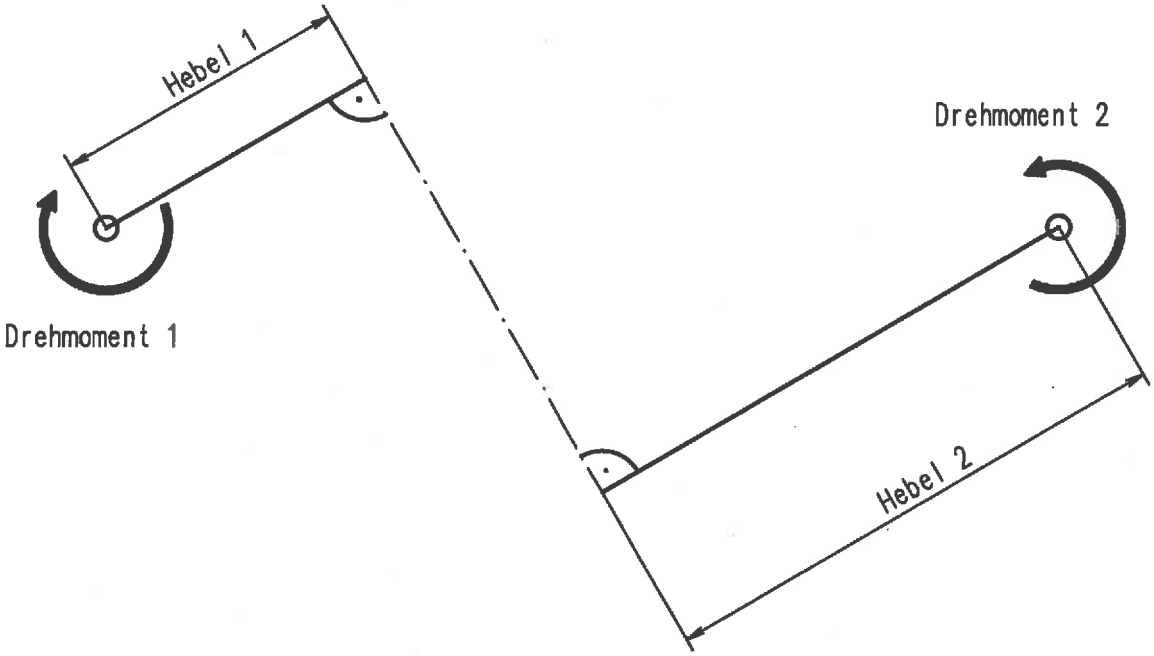

$$\frac{\text{Hebel 1}}{\text{Drehmoment 1}} = \frac{\text{Hebel 2}}{\text{Drehmoment 2}}$$

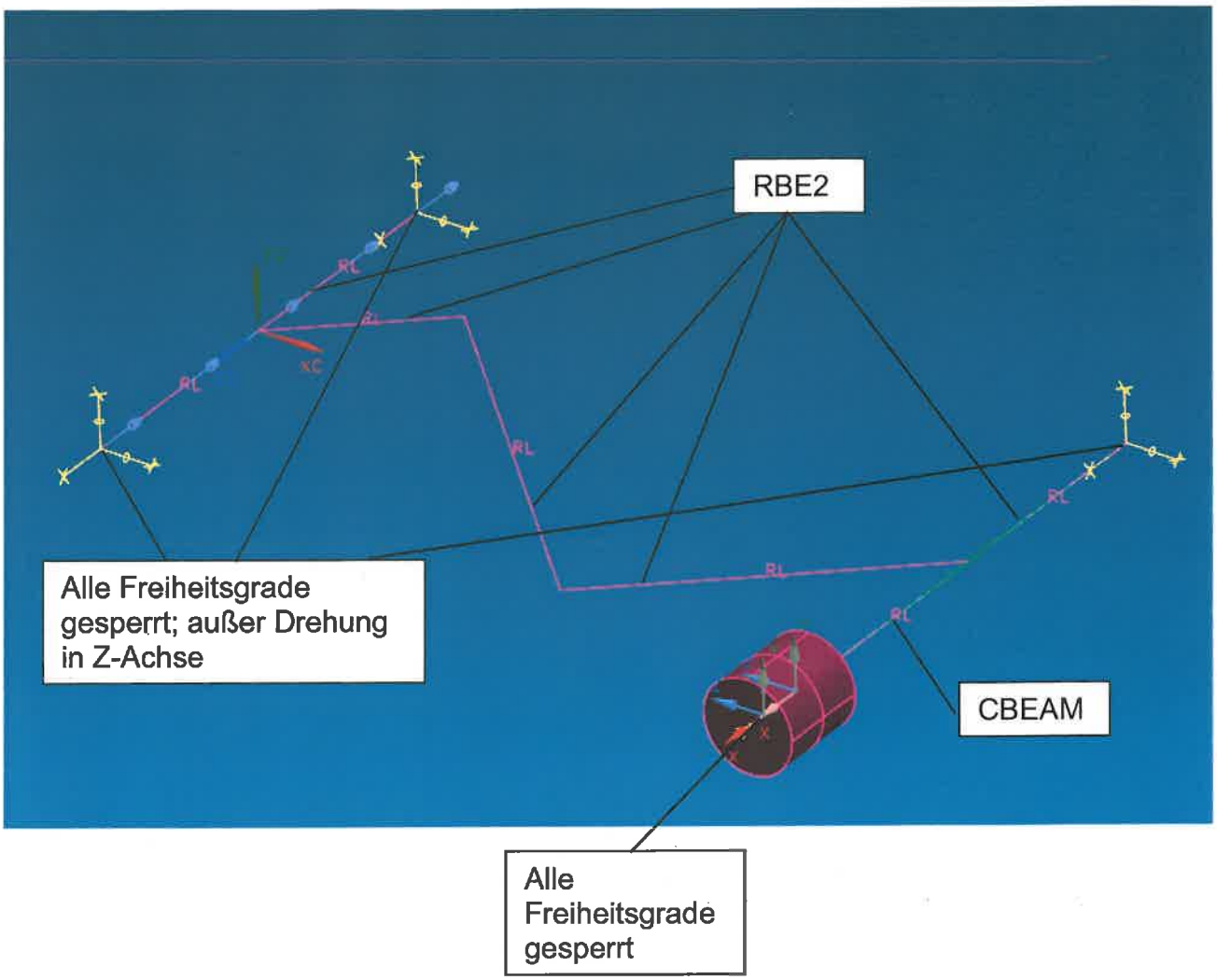
RBE2
Alle Freiheitsgrade gesperrt; außer Drehung in Z-Achse
CBEAM
Alle Freiheitsgrade gesperrt

Fehlermeldung:

```
==============================================================
Informationsliste erzeugt von : cra_DHbr
Datum                          : 2011-11-28 10:10:12
Aktuelles aktives Teil              : J:\Turbo\ai-VTCR\ait\aitt-
intern\0_User\Hornberger\Schwinge\FEM\Getriebestufe\Simulation_Getri
ebestufen_sim1.sim
Knotenname                     : craw1139
==============================================================

--------------------------------------------------------------

          Fehlerübersicht für Losungsmodell-Einrichtungsprüfung

--------------------------------------------------------------

 Der Solver ist NX NASTRAN

 Umgebung: NX NASTRAN - Structural

 Die Lösung ist SESTATIC 101 - Single Constraint

--------------------------------------------------------------

Gitterbasierte Fehler - Zusammenfassung
---------------------------------------

WARNUNG
Mögliche Probleme mit Anzahl der starren Verbindungen können im Modell vorhanden
sein:
   - Starren Verbindungen sind mit Elementen verbunden, die keine rotationalen
Freiheitsgrade
     (DOF) besitzen. Dies kann zu Lösungsproblemen führen.
   - Starren Verbindungen sind mit anderen starren Verbindungen verbunden.
(Prüfen Sie
auf feste Schleifen.)
   - Starre Verbindungen nicht mit anderen Elementen verbunden.
Wenn die Lösung fehlschlägt, prüfen Sie auf inkonsistente Freiheitsgrade.

Total: 0 errors and 1 warning


Materialbasierte Fehler - Zusammenfassung
-----------------------------------------

Total: 0 errors and 0 warnings


Lösungsbasierte Fehler - Zusammenfassung
----------------------------------------

Total: 0 errors and 0 warnings


Last/Begrenzungsbedingte Fehler - Zusammenfassung
-------------------------------------------------

Total: 0 errors and 0 warnings


NASTRAN-Modelleinrichtungsprüfung abgeschlossen
```