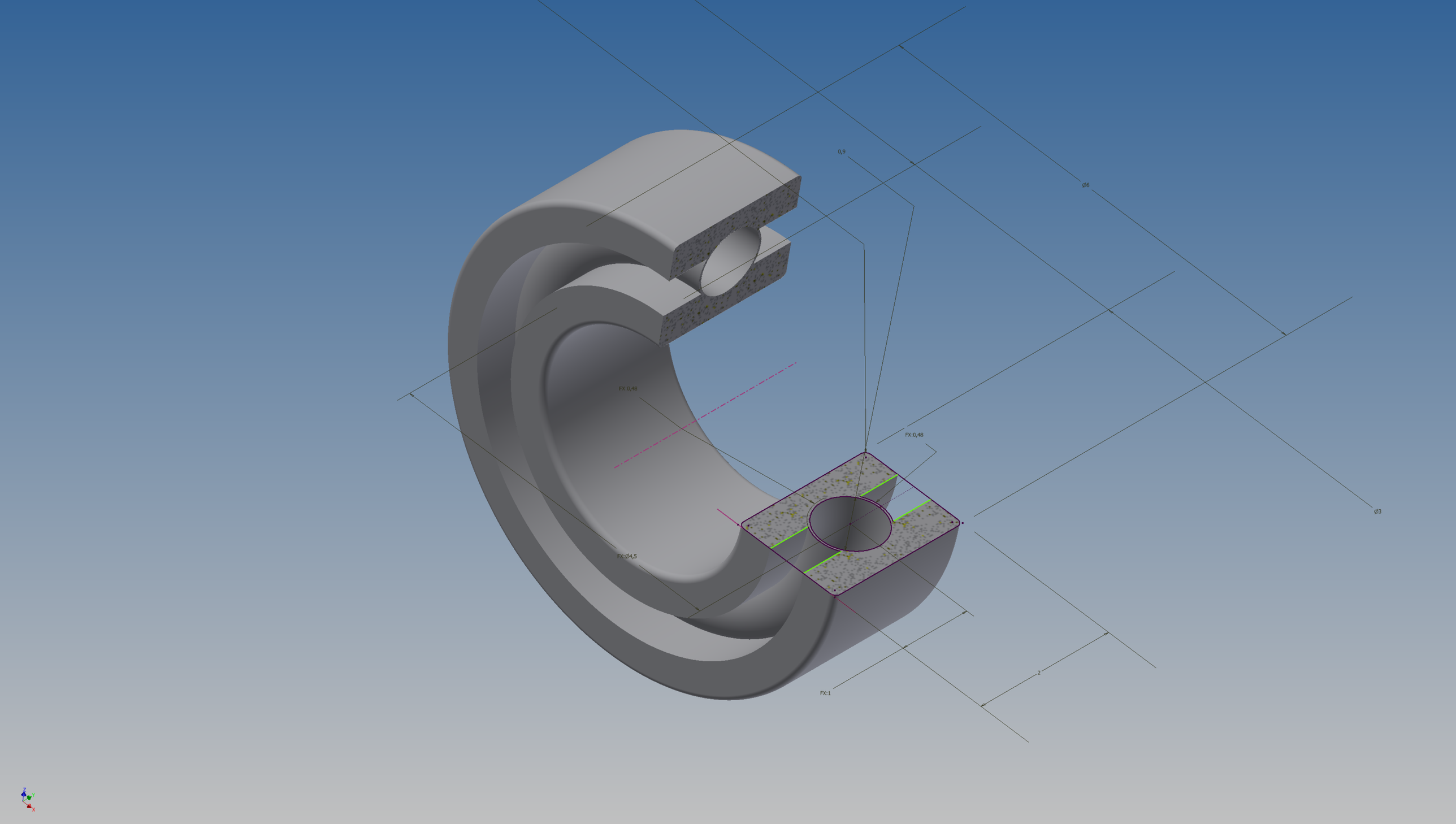
0,9
Ø6
FX:0,48
FX:0,48
Ø3
FX:Ø4,5
2
FX:1