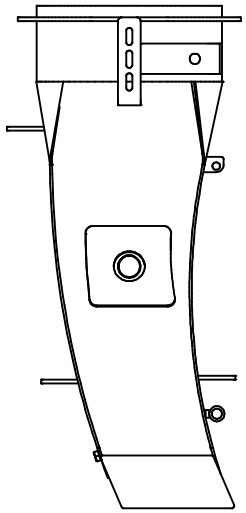

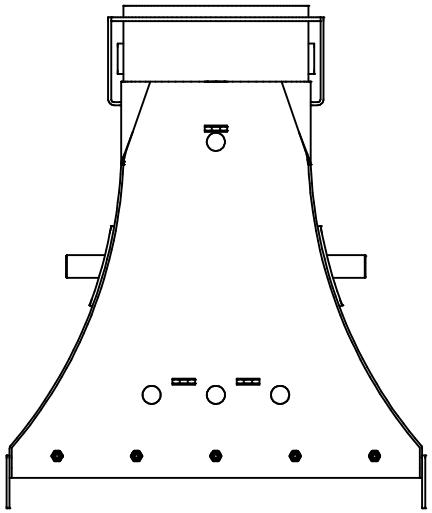

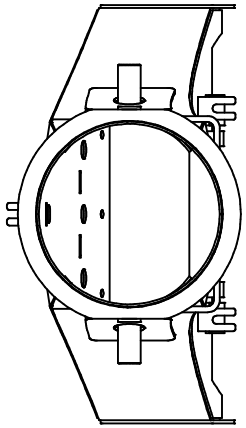

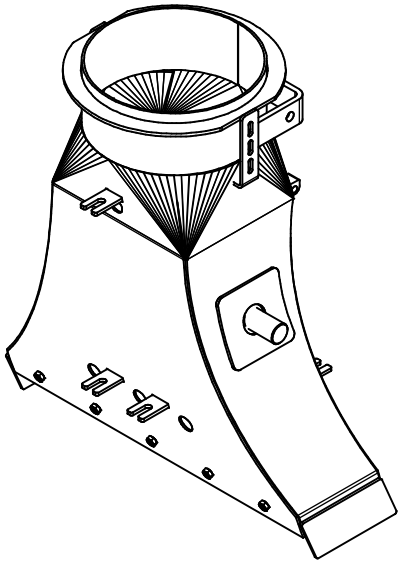

				Datum	Name
			Gezeichnet	09.05.2011	f.graepel
			Kontrolliert		
			Norm		
Status	Änderungen	Datum	Name		

1

A2