[Analysis1]

IA V5 Datei Bearbeiten Ansicht Einfügen Tools Fenster Hilfe

emanager
nüpfungsmanager.1
es Elementmodell.1
noten und Elemente
genschaften.1
aterialien.1
Material.1
Material.2
ruppen.1
atischer Prozess

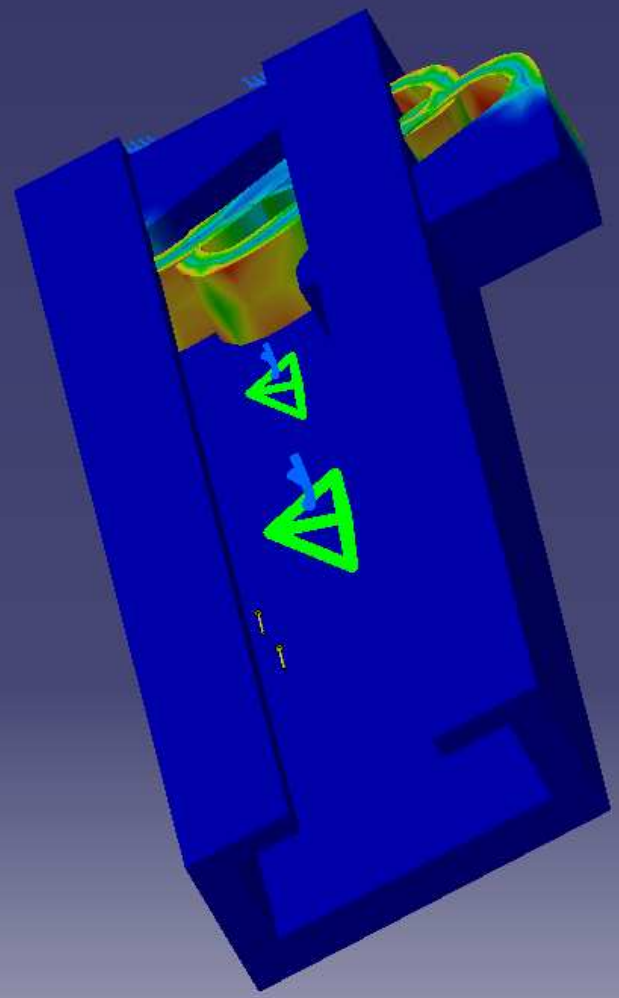

von Mises-Spannungen (
MPa
8,45
7,66
6,76
5,91
5,07
4,22
3,38
2,53
1,69
845
0
Auf der Begren

en Befehl auswählen