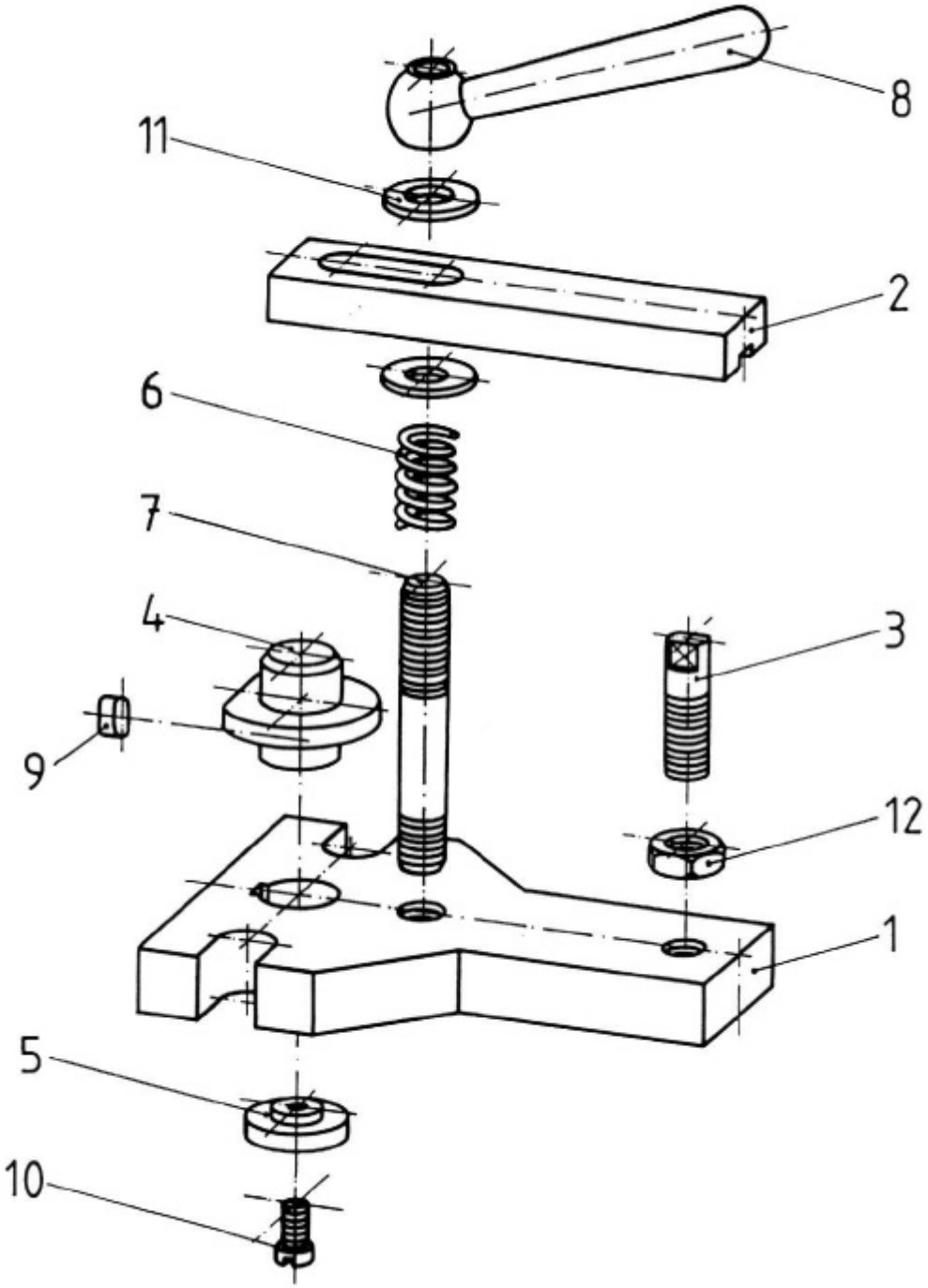

							Maßstab 1:2	
					Datum	Name	Fräsvorrichtung	
				Bearb.	12.05.04	Platz		
				Gepr.				
				Norm				
							FV-00	Blatt
								Bl.
Zust.	Änderung	Datum	Name	(Urspr.)			(Ers. f.:)	(Ers. d.:)