CATIA V5

Mold Tooling Design Tutorial I

Daniel Mourek

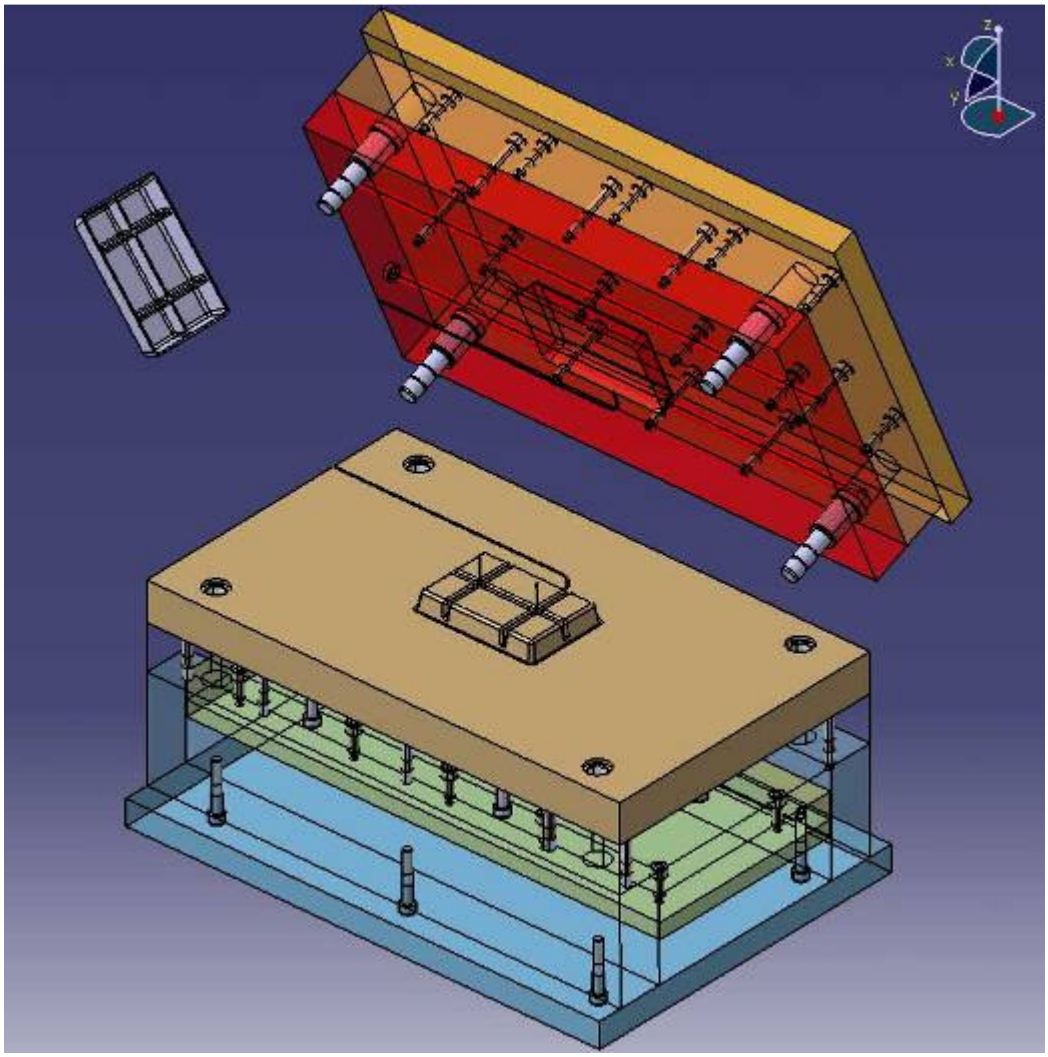

2005

In dieser Anleitung ist die Erstellung von Spritzgußwerkzeug vorgeführt. Diese Anleitung ist kein Formenkonstruktion Handbuch, es geht nur um Kenntnisnahme mit CATIA V5 Mold Tooling Design Funktionen.

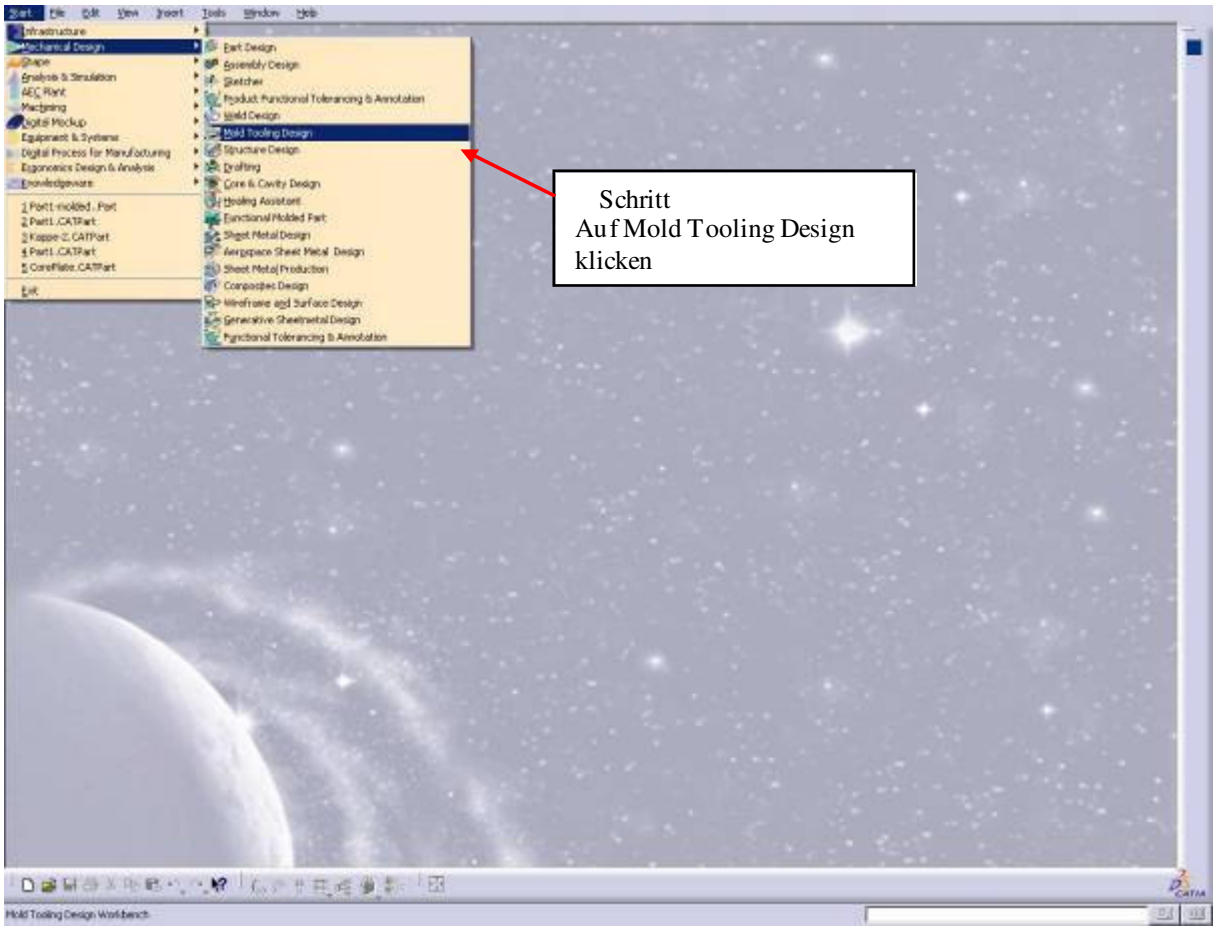
Schritt
Auf Mold Tooling Design
klicken

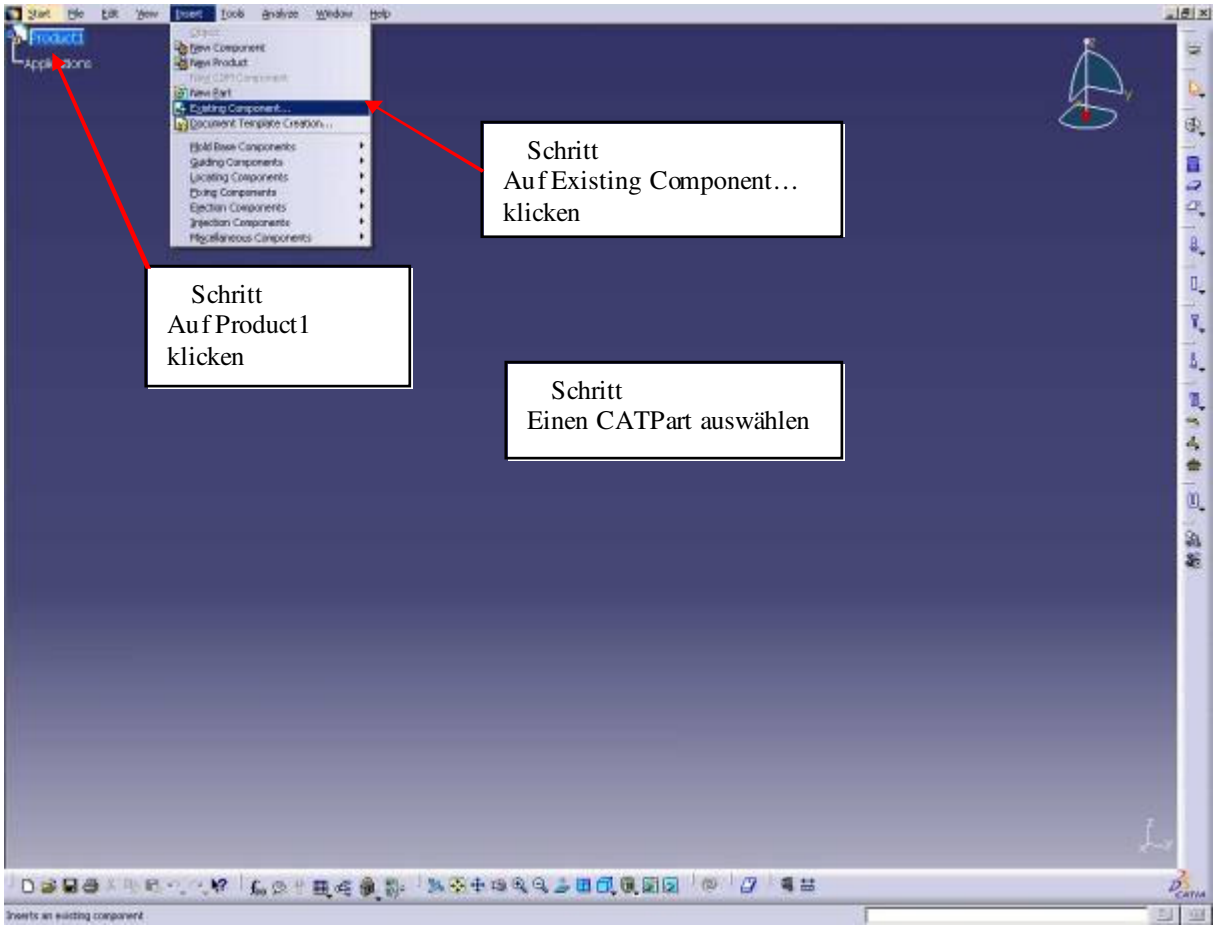
Schritt
Auf Existing Component…
klicken
Schritt
Auf Product1
klicken
Schritt
Einen CATPart auswählen

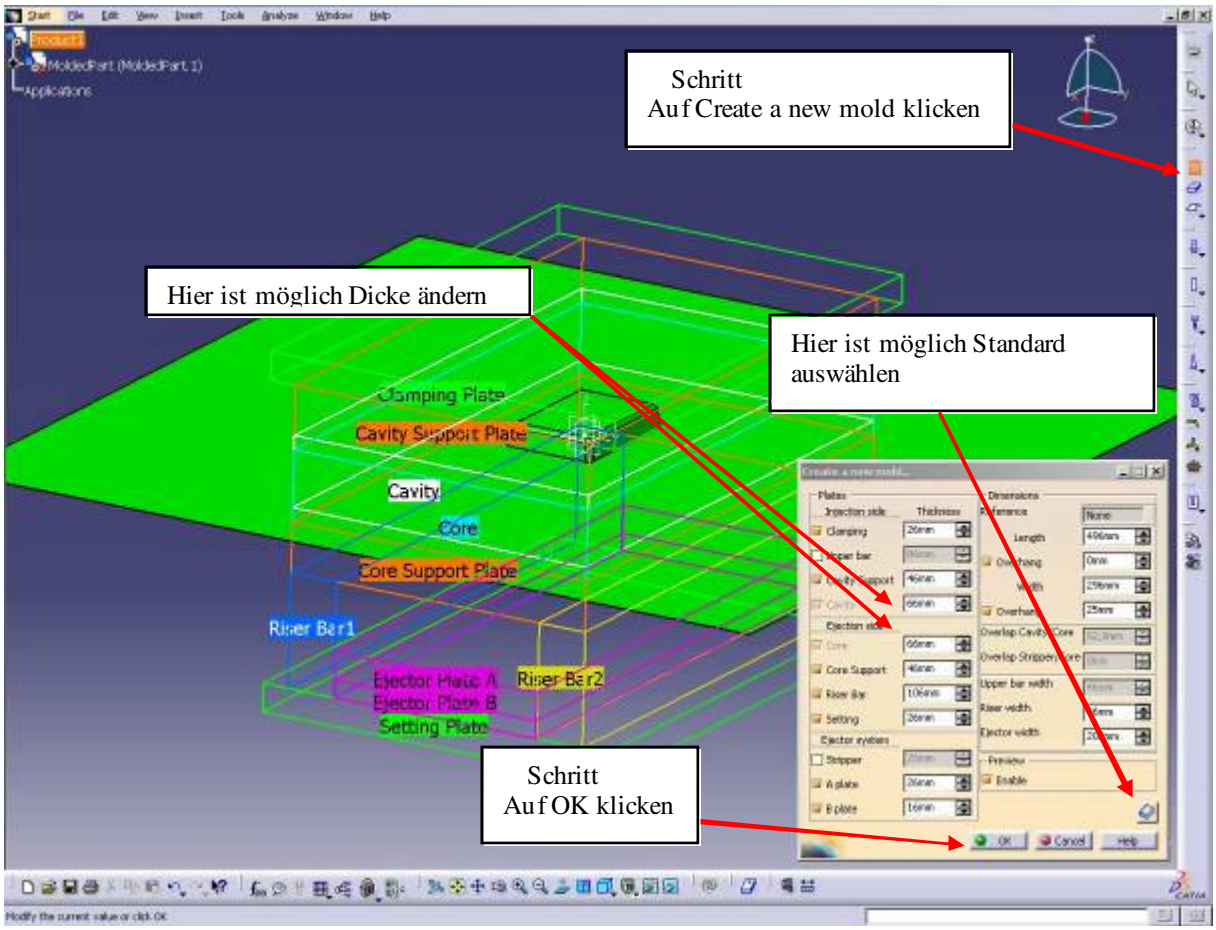
Schritt
Auf Create a new mold klicken
Hier ist möglich Dicke ändern
Hier ist möglich Standard auswählen
Clamping Plate
Cavity Support Plate
Cavity
Core
Core Support Plate
Riser Bar1
Ejector Plate A
Ejector Plate B
Setting Plate
Riser Bar2
Schritt
Auf OK klicken

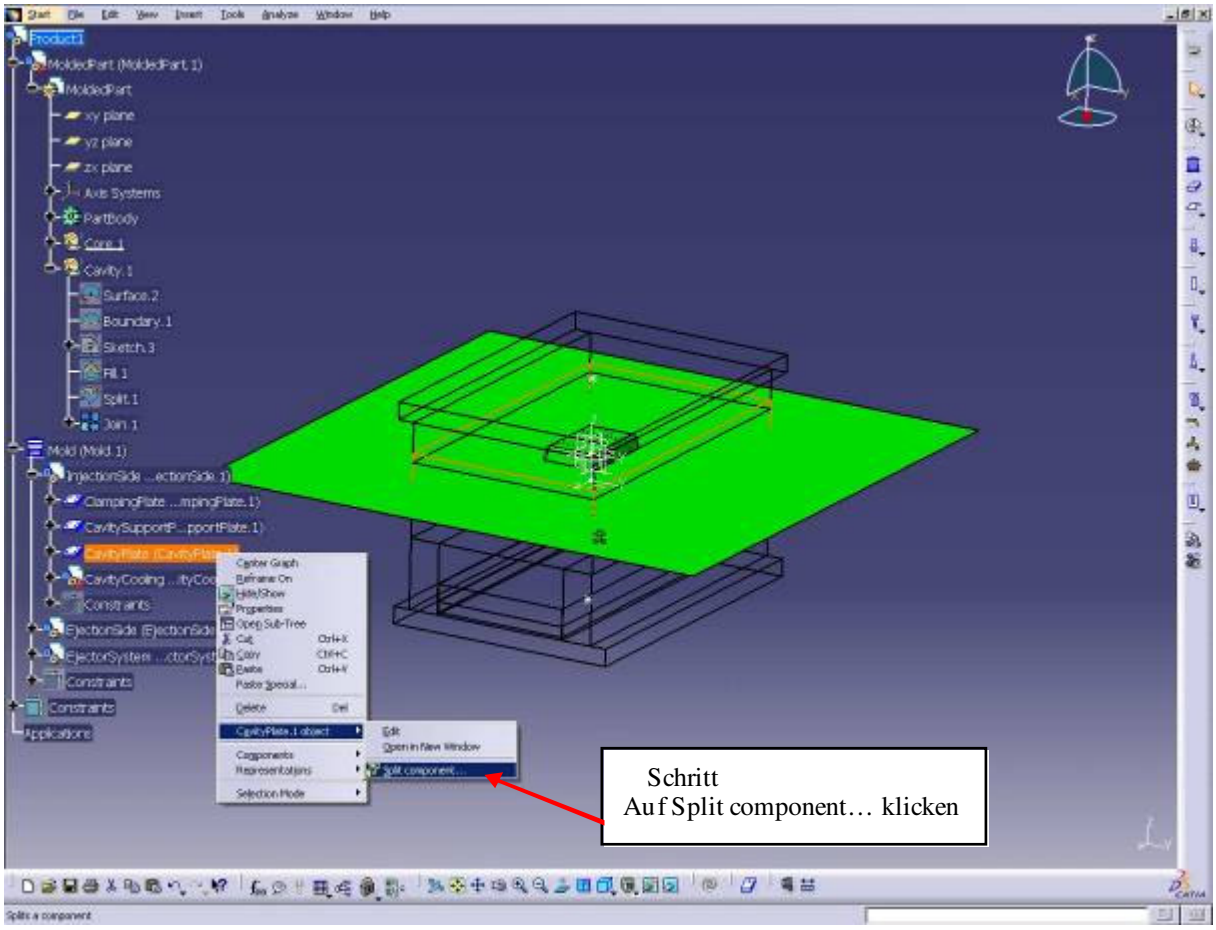
Schritt
Auf Split component… klicken

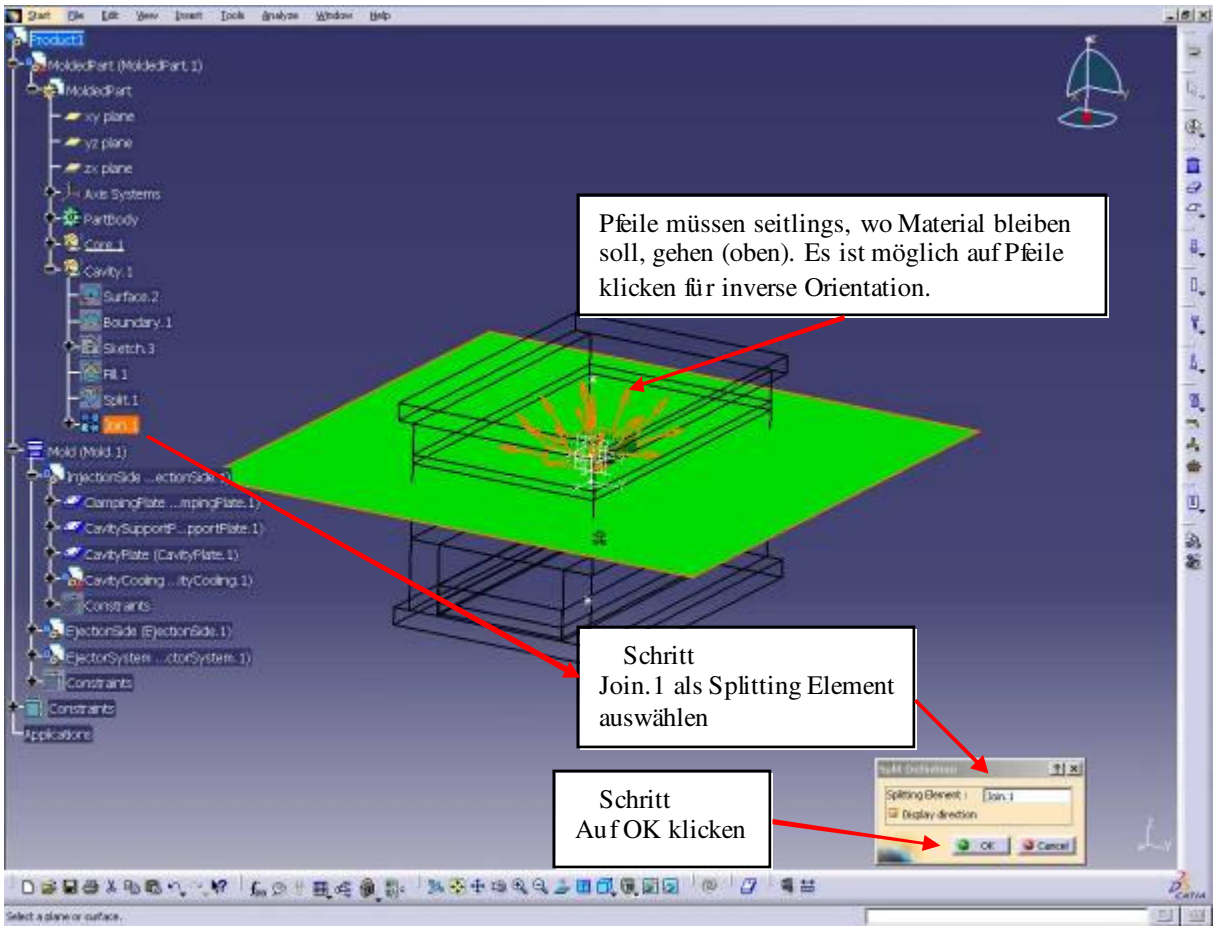
Pfeile müssen seitlings, wo Material bleiben soll, gehen (oben). Es ist möglich auf Pfeile klicken für inverse Orientation.
Schritt
Join.1 als Splitting Element auswählen
Schritt
Auf OK klicken

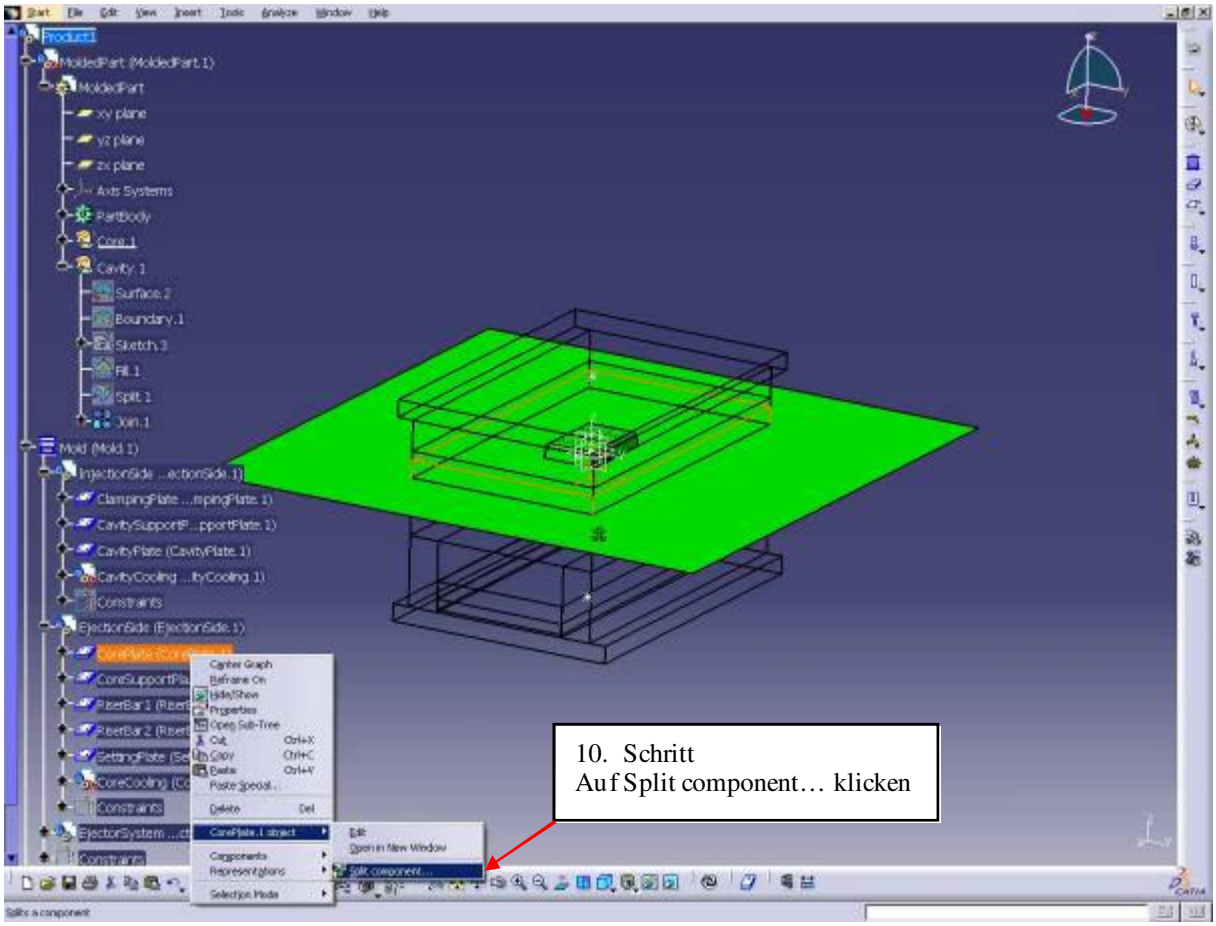
10. Schritt
Auf Split component… klicken

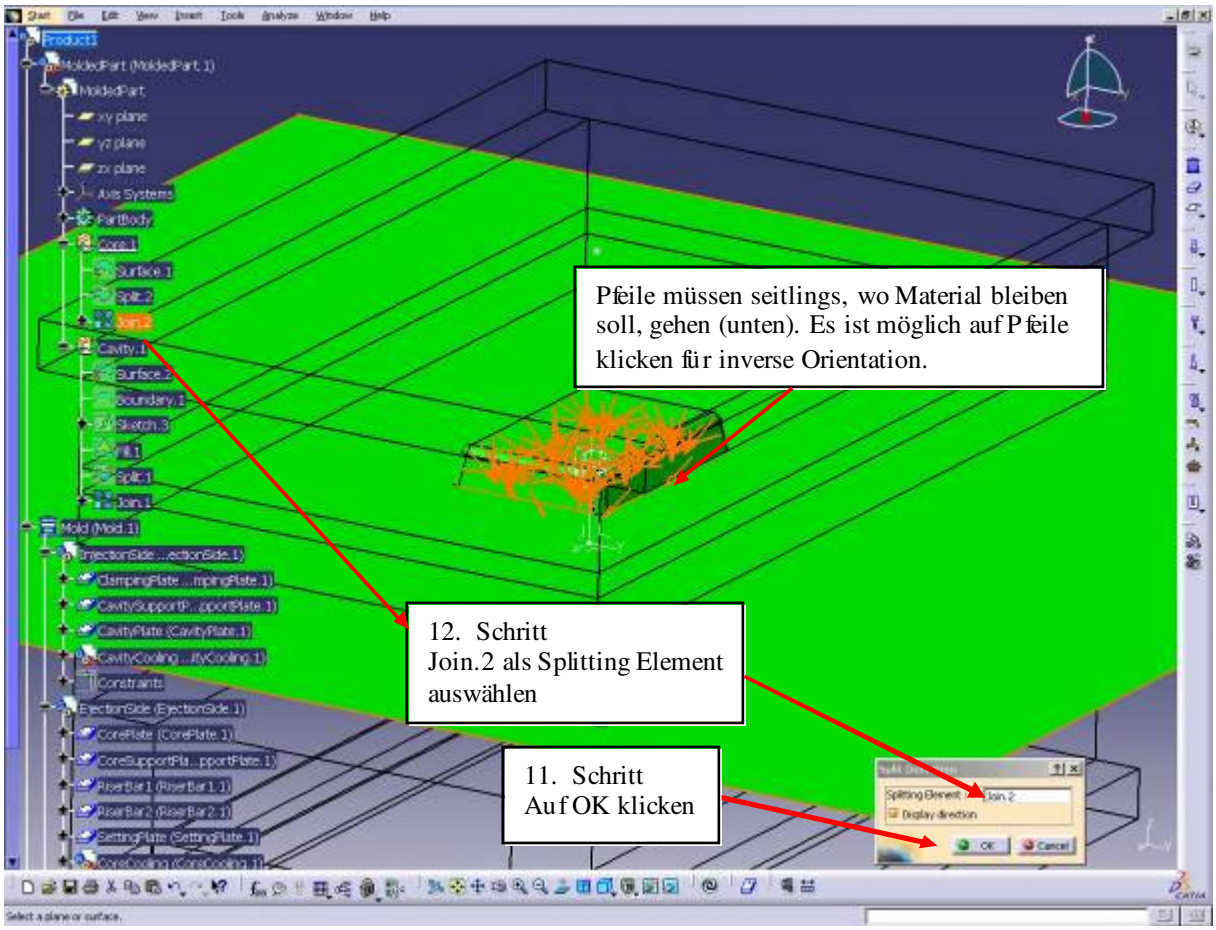
Pfeile müssen seitlings, wo Material bleiben soll, gehen (unten). Es ist möglich auf Pfeile klicken für inverse Orientation.
12. Schritt
Join.2 als Splitting Element auswählen
11. Schritt
Auf OK klicken

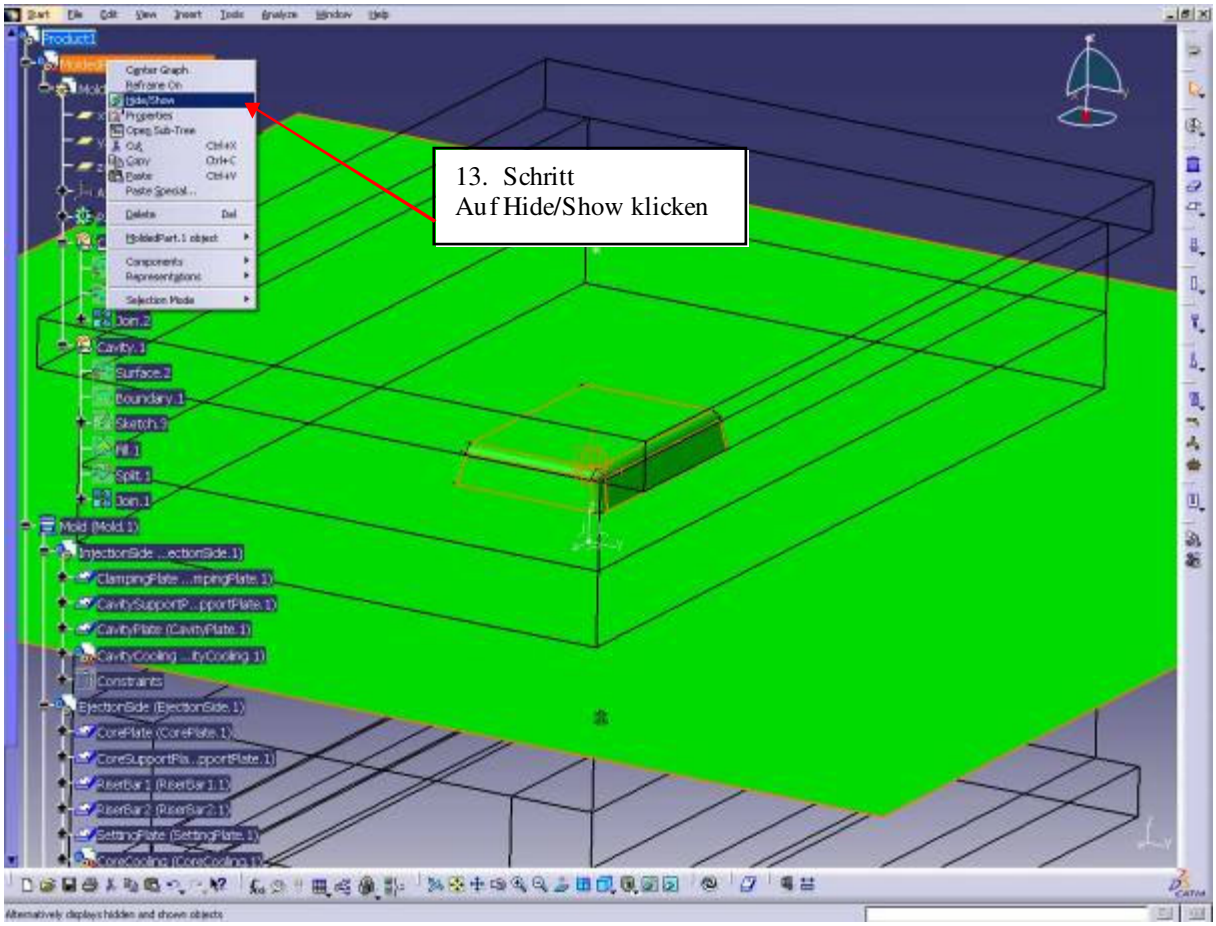
13. Schritt
Auf Hide/Show klicken

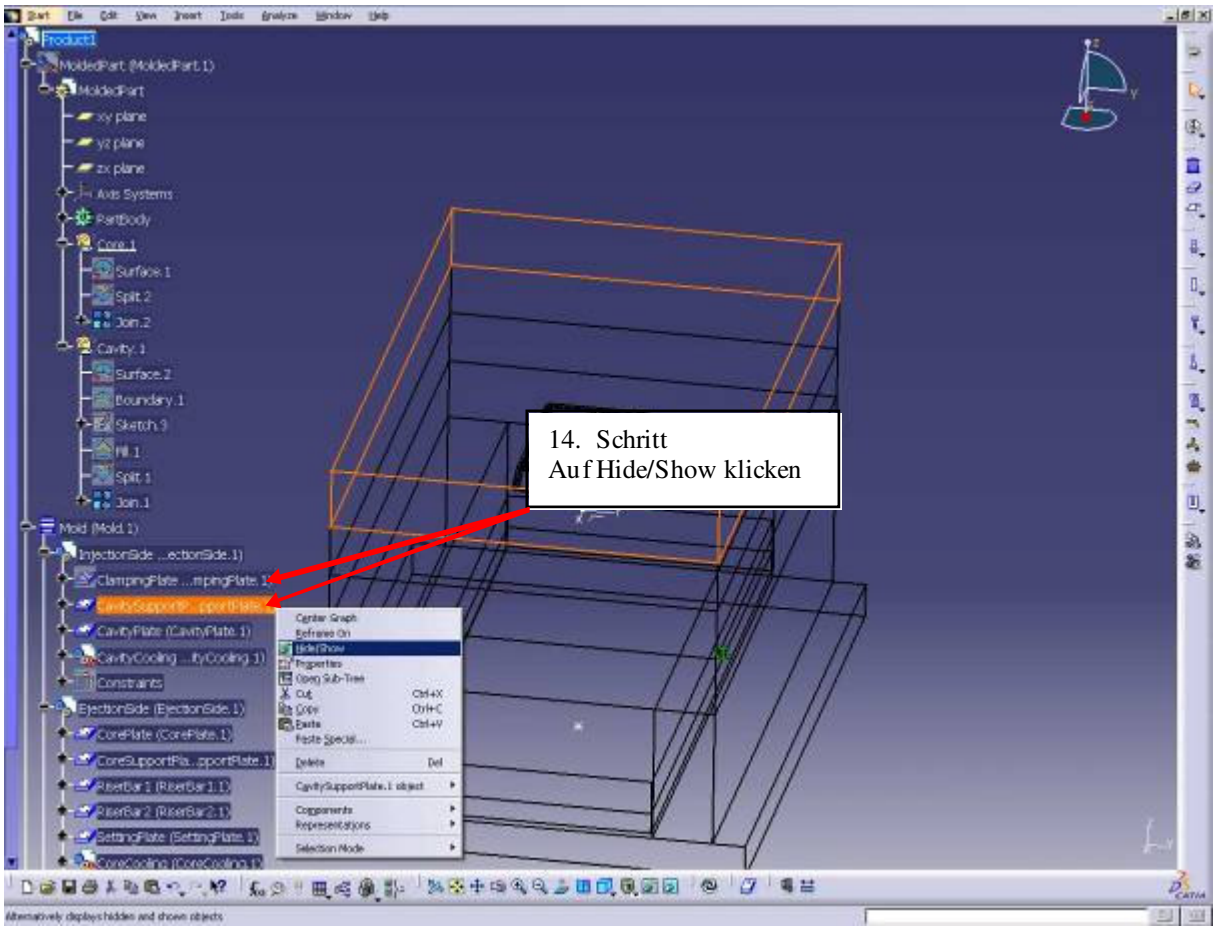
14. Schritt
Auf Hide/Show klicken

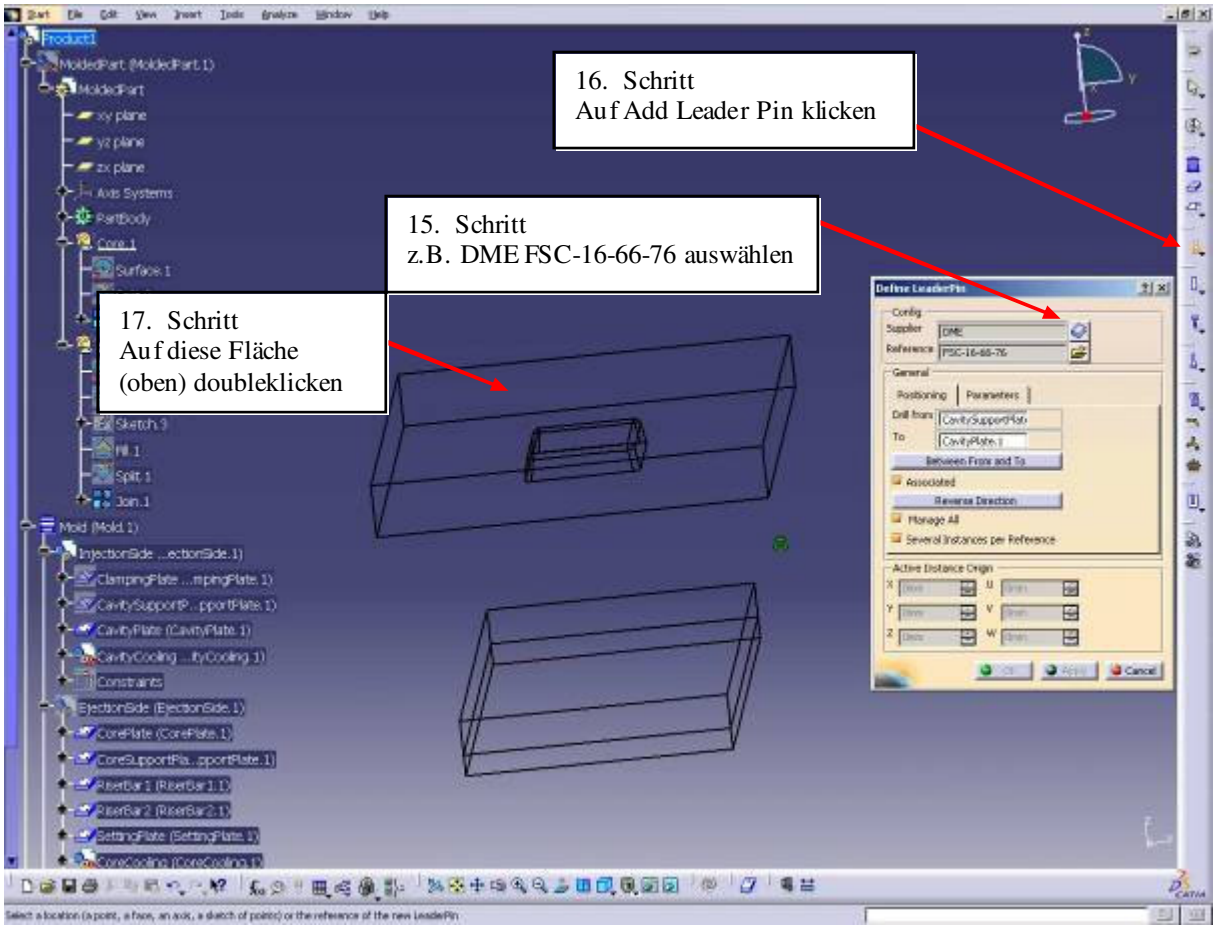
16. Schritt
Auf Add Leader Pin klicken
15. Schritt
z.B. DME FSC-16-66-76 auswählen
17. Schritt
Auf diese Fläche
(oben) doubleklicken

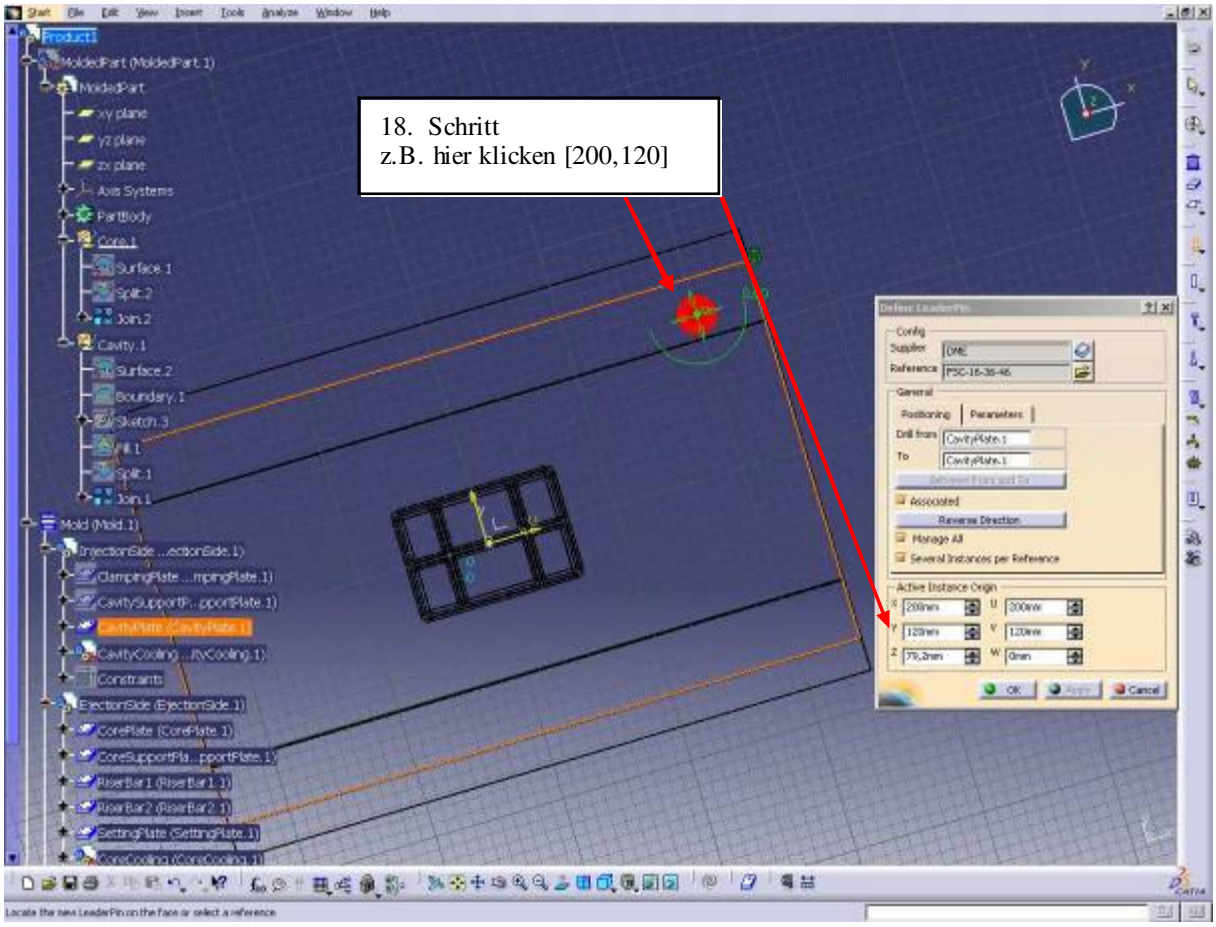
18. Schritt
z.B. hier klicken [200,120]

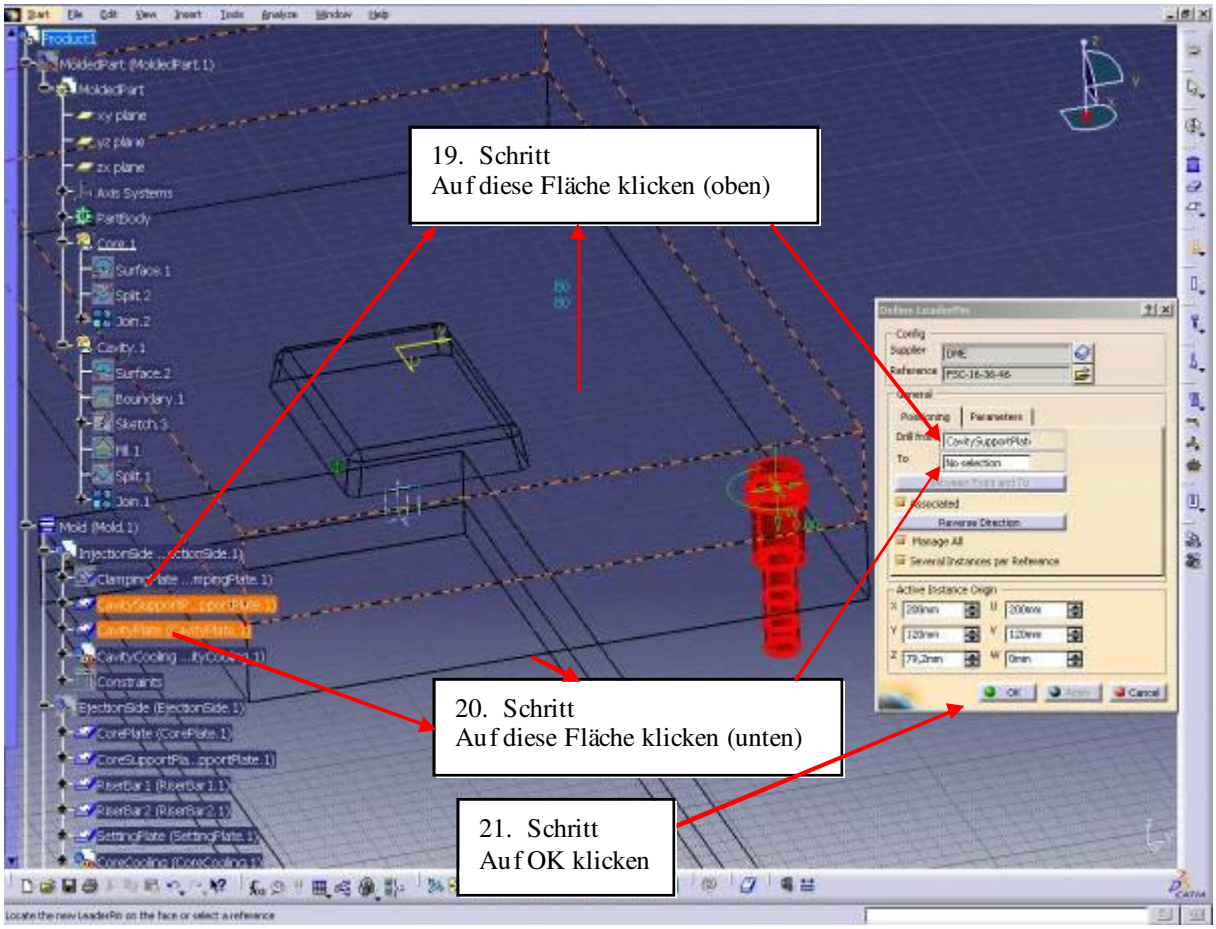
19. Schritt
Auf diese Fläche klicken (oben)
20. Schritt
Auf diese Fläche klicken (unten)
21. Schritt
Auf OK klicken